Zabudovateľné spotrebiče

Prehľad sortimentu 2018/2019

BOSCH
Stvorené pre život

Prekvapivo jednoduché. Jednoducho perfektné

Domáce spotrebiče Bosch predstavujú technickú dokonalosť, nekompromisnú kvalitu a absolútnu spoľahlivosť. Aj preto sú najpredávanejšou značkou veľkých domácich spotrebičov v Európe.*

…Bosch v každom detaile

Chceme, aby ste sa vo svojej kuchyni cítili viac ako spokojne. Preto Bosch vyvinul generáciu zabudovateľných spotrebičov, ktoré vám ešte viac spríjemnia a uľahčia život. Ponúka vám všetko, čo od spotrebičov Bosch právom očakávate – nadčasový dizajn, najvyššie technické parametre, maximálnu efektivitu, dlhú životnosť aj užívateľský komfort. V každom detaile sa skrývajú desiatky rokov výskumu, vývoja a tisíce hodín kontrolných testov. To je tajomstvo jedinečnej kvality a dokonalosti značky Bosch, na ktorú sa môžete spoľahnúť. A vždy na 100 %.

Prísľub od nás, veľa výhod pre vás

Osvedčená kvalita
Kvalita pre nás znamená viac ako prvotriedne materiály, dokonalé spracovanie a absolútna spoľahlivosť našich spotrebičov. Rovnakú pozornosť venujeme aj servisu a službám pre zákazníkov. Značka Bosch sa vyznačuje dlhou životnosťou a kvalitou, na ktorú sa môžete spoľahnúť už 125 rokov.

Maximálna praktickosť
Chceme vám predovšetkým uľahčiť život, a preto sú všetky naše zabudovateľné spotrebiče tak ľahko ovládateľné. Vďaka mnohým dômyselným funkciám dosiahnete tie najlepšie výsledky za okamih a bez námahy. A taká je aj posledná Serie | 8 – menej práce a viac radosti z varenia.

Prvotriedny výkon
Každý deň nás poháňa vpred túžba byť ešte lepšími. Najlepším dôkazom je celý rad inovácií, ktoré prekonávajú všetky očakávania. Napríklad senzor PerfectBake v rúrach Serie | 8, vďaka ktorému upečiete krehké pečivo alebo koláče stlačením jedného tlačidla.

Užívateľský komfort
Neustále premýšľame, ako vám skrátiť a spríjemniť čas, ktorý venujete domácim prácam. Výsledkom sú inovatívne spotrebiče, ktoré sú na prvý pohľad zrozumiteľné, intuitívne ovládateľné a príjemne tiché. A vybavené inteligentnými automatizovanými funkciami, vďaka ktorým docielite vždy najlepší výsledok a zároveň ušetríte veľa práce, času a peňazí. Našou víziou je domácnosť, kde budete robiť jediné: odpočívať.

EUROPE'S BRAND NO. 1*

* Kategória veľké domáce spotrebiče. Zdroj: Euromonitor, objemy predaja, 2017

Obsah

Vaše srdce hovorí Bosch. A rozum tiež. Chcete predsa svoje peniaze na dlhé roky dobre investovať. Ponúkame vám za ne všetko, čo hľadáte: viac kvality, väčší úžitok, vyššiu hodnotu.

6 Zabudovateľné rúry
18 Zabudovateľné rúry

30 Kompaktné spotrebiče
36 Kompaktné rúry
40 Mikrovlnné rúry
43 Zabudovateľné kávovary
44 Ohrevné zásuvky

52 Varné dosky
62 Indukčné varné dosky
70 Sklokeramické varné dosky
73 Plynové varné dosky

84 Odsávače pár
92 Komínové odsávače pár
97 Ostrovčekové odsávače pár
98 Ploché výsuvné odsávače pár
99 Zabudovateľný odsávač pár

112 Chladenie a mrazenie
128 Vario Style
132 Zabudovateľné kombinácie, chladničky a mrazničky

146 Umývačky riadu
158 Plne zabudovateľné umývačky 60 cm
167 Zabudovateľné umývačky 60 cm
170 Zabudovateľné umývačky 60 cm a 45 cm
172 Plne zabudovateľné umývačky 45 cm
173 Zabudovateľné umývačky 45 cm

178 Pranie
179 Zabudovateľná práčka a práčka so sušičkou

Povedzte, čo si želáte. A my vám ukážeme, kde to nájdete

Aby sme vám uľahčili rozhodovanie pri nákupe, rozdelili sme naše domáce spotrebiče do štyroch kategórií: Serie | 8, Serie | 6, Serie | 4 a Serie | 2. Podľa charakteristických znakov každého radu ľahko nájdete spotrebič, ktorý najlepšie vyhovuje vašim potrebám.

Serie | 8
Všetko musí fungovať tak dokonale, ako to vyzerá. Všetko je premyslené a navrhnuté do posledného detailu. Tak ako u vás doma. A preto musia aj vaše domáce spotrebiče vynikať kvalitou, prvotriednym dizajnom a komfortnou obsluhou. Vaša voľba je jasná: **domáce spotrebiče z radu Serie | 8.**

Serie | 6
Vyznávate aktívny životný štýl. Veci okolo vás musia mať vysokú užitočnú hodnotu – žiadne kompromisy. Dávate prednosť nadčasovému dizajnu pred módnymi výstrelkami. Preto pri nákupe domácich spotrebičov dávate prednosť tradičným značkám: **domáce spotrebiče z radu Serie | 6.**

Serie | 4
Ste rodinný typ a skvelý organizátor. Dokonca aj v najväčšom chaose si zachováte prehľad a zaistíte poriadok. Preto si želáte domáce spotrebiče, ktoré sú predovšetkým jednoducho ovládateľné a uvoľnia vám ruky. Od jednej značky, ktorá dokonale chápe vaše potreby: **domáce spotrebiče z radu Serie | 4.**

Serie | 2
Máte veľa záľub, ale domáce práce k nim rozhodne nepatria. Domáce spotrebiče sú pre vás spotrebný tovar, o ktorom nechcete veľa premýšľať. Dôležitá je pre vás spoľahlivosť a dobrý pomer ceny a výkonu: **domáce spotrebiče z radu Serie | 2.**

Zabudovateľné rúry Serie | 8

Aj keď sa vám recept môže zdať komplikovaný, so zabudovateľnými rúrami Serie | 8 bude pre vás jeho príprava hračkou. Tieto špičkové spotrebiče neustále sledujú priebeh pečenia a automaticky regulujú teplotu aj čas prípravy. Či už ide o hydinu, mäso, ryby, vegetariánske jedlá, múčniky či dezerty, vaše obľúbené jedlá budú vždy dokonalé. Odteraz budete mať v kuchyni poruke majstra šéfkuchára – svoju rúru.

iF DESIGN AWARD 2015

Všetky rúry na pečenie Serie | 8 vo vyhotovení antikoro, ColorGlass biela a ColorGlass čierna.

German Design Award WINNER 2015

Všetky rúry na pečenie Serie | 8 vo vyhotovení antikoro.

reddot award 2015 winner

Všetky rúry na pečenie Serie | 8 vo vyhotovení antikoro a ColorGlass biela.

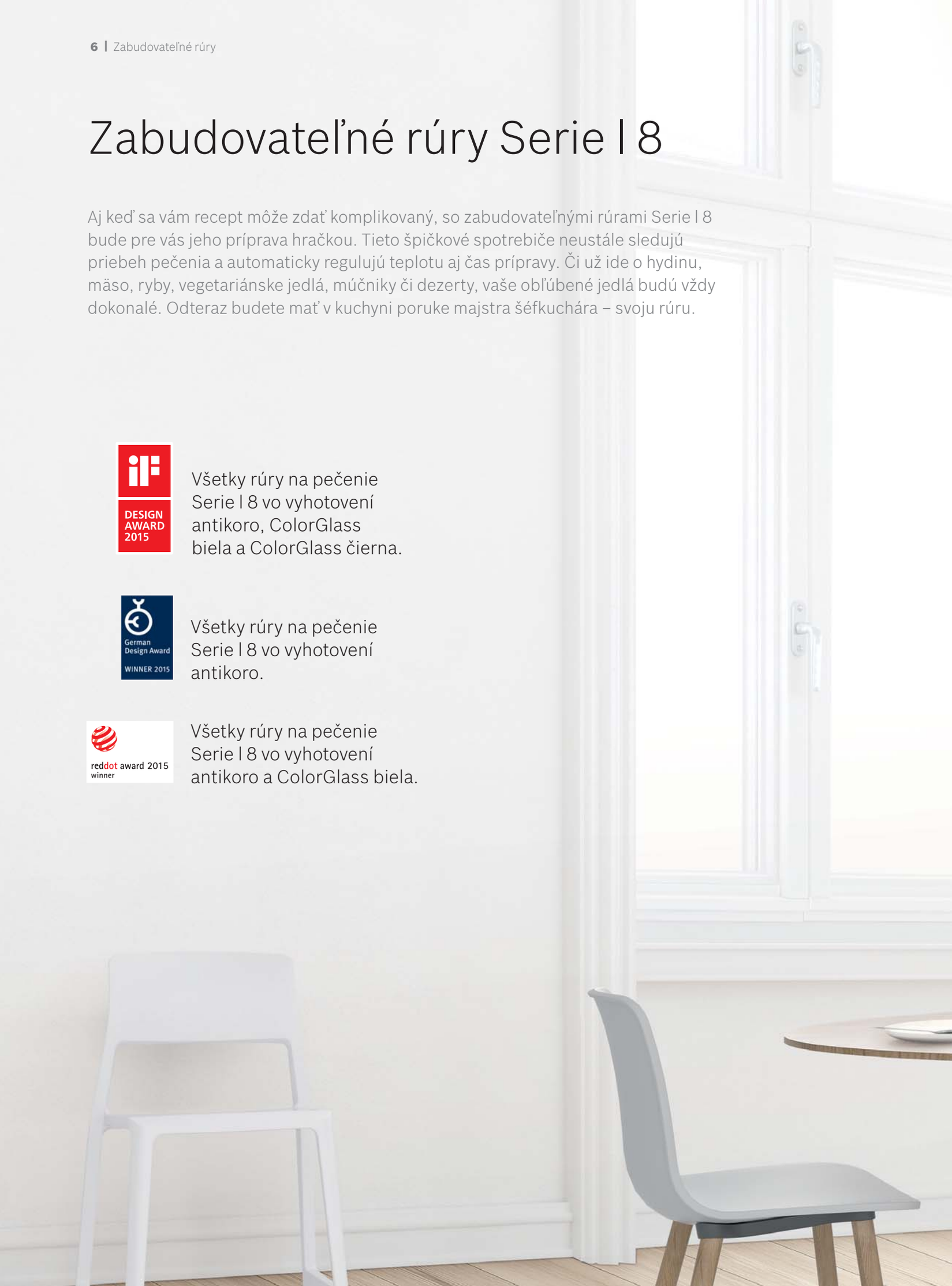

Speise
Wähe, Tarte
start
stop
BOSCH

Zabudovateľné rúry Serie | 6 a Serie | 4

Veľkorysé použitie skla a dizajn displeja zdôrazňujú moderný vzhľad zabudovateľných rúr Bosch. Celkový dojem umocňuje elegantný ovládací panel s chrómovým prvkom ChromeClip.

ChromeClip
ChromeClip z lešteného chrómu s reliéfom loga Bosch nájdete aj na digestoroch, umývačkách riadu alebo voľne stojacich chladničkách. Všetkým týmto spotrebičom prepožičiava nezameniteľný charakter značky Bosch.

12:15
BOSCH

Nové funkcie pre vždy perfektné výsledky

Objavte premyslené detaily rúr na pečenie Serie | 8 a Serie | 6 – perfektných asistentov, ktorí vám pomôžu pripraviť dokonalé pokrmy jednoduchým stlačením tlačidla.

Intuitívne ovládanie
Jednoduché nastavenie pootočením ovládacieho prstenca. Informačné ikony a pokyny vnútri otočného ovládacieho prstenca a TFT displej s vysokým rozlíšením a jasným textom poskytujú všetky dôležité informácie na prvý pohľad. Tak máte vždy dokonalý prehľad o príprave pokrmov, ktorá je prekvapivo jednoduchá.

Funkcia Assist
V niektorých kuchárskych knihách a rodinných receptoch sa presné údaje o teplote a čase pečenia hľadajú naozaj ťažko. Vďaka funkcii Assist v rúrach Bosch sa nemusíte obávať – jednoducho vyberiete požadovaný pokrm a rúra automaticky nastaví najvhodnejší spôsob, teplotu a čas pečenia. Toto nastavenie si samozrejme môžete nastaviť aj sami.

Teplotná sonda PerfectRoast
Pomocou sondy na pečenie PerfectRoast sa každý pokrm podarí tak, akoby ho pripravil profesionál. Len s oveľa menšou námahou. Vďaka citlivému meraniu teploty v niekoľkých bodoch rúra vypočíta teplotu v strede pečenej potraviny – a to presne na stupeň a sekundu. Táto vysoká presnosť merania zabezpečí vždy dokonalý výsledok pečenia.

Senzor PerfectBake
Pečenie pravdepodobne nikdy nebolo jednoduchšie. Senzor PerfectBake neustále meria vlhkosť pokrmu a automaticky reguluje celý proces pečenia. Už nikdy nebudete musieť nastavovať ohrev, čas alebo teplotu pečenia – senzor PerfectBake má všetko pod kontrolou. Jednoducho si zvolíte druh pokrmu, napríklad „Koláč“ a stlačíte „Štart“. O zvyšok sa rúra postará sama. Výsledkom bude dokonale upečený chlieb, koláč alebo quiche.

Zápustný otočný volič
Zabudovateľné rúry na pečenie Bosch Serie | 6 a Serie | 4 ponúkajú ďalší príjemný benefit: zápustné otočné voliče. Tento typ ovládania umožňuje jednoduché nastavenie akejkoľvek funkcie a pohodlné čistenie ovládacieho panelu.

AutoPilot rúr na pečenie Serie | 6
Ak si nie ste celkom istí, či je lepšie pripraviť kura pomocou 3D horúceho vzduchu alebo horného a spodného ohrevu, rúra Bosch pozná vždy správnu odpoveď. Podľa konkrétneho modelu je v pamäti rúry uložených až 10 programov. Stačí použiť funkciu „AutoPilot“, vybrať príslušný program a zadať hmotnosť pokrmu. „AutoPilot“ sa postará o všetko ostatné.

Teplotná sonda rúr na pečenie Serie | 6
Teplotná sonda určená pre rúry Serie | 6 pomáha pripraviť mäso, ryby a hydinu pri ideálnej teplote. Stačí zadať druh ohrevu, teplotu a požadovanú vnútornú teplotu vybraného pokrmu. Teplotná sonda počas pečenia sleduje vnútornú teplotu a vypne rúru, keď pokrm dosiahne nastavený stupeň upečenia. Teplotná sonda Bosch zaistí vždy dokonalý výsledok, či už máte radi steak stredne alebo veľmi prepečený.

Uvedené funkcie nie sú súčasťou všetkých modelov spotrebičov.

Šetrite čas aj peniaze

Funkcie a zvláštne vybavenie rúr na pečenie značky Bosch.

Trojnásobné plne teleskopické výsuvy
Plechy na pečenie, rošty aj univerzálnu panvicu môžete vďaka teleskopickému systému s funkciou stop úplne vysunúť z rúry bez nebezpečia prevrátenia. A rovnako jednoducho a bezpečne ich do rúry aj zasuniete.

4D horúci vzduch
Vďaka funkcii 4D horúci vzduch môžete jedlo umiestniť na ktorúkoľvek zo štyroch úrovní a vždy dosiahnete dokonalý výsledok. Inovovaný ventilátor dokáže počas prevádzky meniť smer otáčania a rovnomerne rozdeľuje teplo do celého priestoru rúry. S funkciou 4D horúci vzduch môžete piecť na všetkých štyroch úrovniach súčasne. A výsledok? Jeden lepší ako druhý.

3D horúci vzduch
Vďaka rovnomernej a rýchlej distribúcii horúceho vzduchu vnútri priestoru na pečenie, môžete piecť až na troch úrovniach súčasne. A nielen to: špecificky rozložený teplý vzduch umožní piecť sladké aj pikantné pokrmy súčasne bez toho, aby došlo k prenosu chutí. 3D horúci vzduch nájdete v zabudovateľných rúrach Bosch Serie I 6 a Serie I 4.

Funkcia Assist
V niektorých kuchárskych knihách a rodinných receptoch sa presné údaje o teplote a čase pečenia hľadajú naozaj ťažko. S funkciou Assist od Bosch sa vám ale aj tak všetko podarí: jednoducho vyberiete požadovaný pokrm a rúra automaticky nastaví najvhodnejší spôsob, teplotu a čas pečenia. Toto nastavenie samozrejme môžete urobiť aj sami.

Rozmrazovanie
Na šetrné rozmrazovanie mäsa, hydiny, rýb, chleba a pečiva.

Zohrievanie
Pomocou tejto funkcie sa pokrmy zohrievajú veľmi šetrne, aby zostala plne zachovaná chuť.

Druhy osvetlenia
Zabudovateľné rúry Bosch sú podľa modelu vybavené klasickým halogénovým osvetlením alebo LED osvetlením. Výhodou LED je okrem veľmi jasného osvetlenia vnútorného priestoru aj extrémne nízka spotreba a veľmi dlhá životnosť.

Sušenie
Režim sušenia je zdravá alternatíva k nákupu sušeného ovocia zo supermarketu. Chcete sušené jablká do müsli alebo sušené paradajky do talianskeho predjedla? Vaša rúra zvládne všetko. Rozdiel spoznáte v chuti a s istotou budete vedieť, že na tanieri nemáte navyše rôzne potravinárske prídavné látky.

EcoClean Direct – jednoduché čistenie
Všetko začína povrchovou úpravou na stenách a strope rúry, z veľmi jemných keramických guľôčok, ktoré bránia znečisťovaniu vnútorného priestoru rúry už počas pečenia. Táto funkcia je zaručená po celú životnosť spotrebiča. Pri silnejšom znečistení sa o vyčistenie postará špeciálny program EcoClean Direct.

Pyrolýza – automatické čistenie
Pri pyrolýze sa rúra zohreje približne na 480 °C. Tým sa nečistoty vo vnútornom priestore rúry spália na popol. Ten potom jednoducho utriete handrou. Namáhavé a časovo náročné čistenie sa tak stane minulosťou. Stlačením tlačidla sa rúra úplne sama a dokonale vyčistí – strop, bočné steny, zadná stena a dokonca aj dno a dvierka rúry budú dokonale čisté.

Bezpečné dvierka rúr Bosch
Viac bezpečia pre vás a vašu rodinu. Rúry na pečenie Bosch spĺňajú najvyššie štandardy bezpečnosti: maximálna teplota dvierok rúry sa znížila o 10 °C. Najchladnejšie dvierka rúr Bosch dosahujú teplotu 30 °C* a vaše ruky sú tak ešte viac chránené.

Horúci vzduch jemný
Horúci vzduch jemný je najpoužívanejším druhom ohrevu v domácnosti. Inovatívny ventilátor distribuuje teplo vo vnútornom priestore rúry rovnomerne a s nízkou spotrebou energie. Tento druh ohrevu je ideálny na pečenie na jednej úrovni a na prípravu napr. sušienok, tort vo forme alebo koláčikov na plechu a bez potreby predhrievania.

Intenzívny ohrev
Kombinácia horného ohrevu a intenzívneho spodného ohrevu prináša najlepšie výsledky pri pečení – chrumkavé cesto a šťavnatá náplň, ako má byť napríkad pri cibuľovom alebo tvarohovom koláči.

* Pri vybraných modeloch max. teplota: merané uprostred skla pri nastavení rúry na horný/spodný ohrev a 180 °C po hodine prevádzky.

Intuitívne ovládanie
Jednoduché nastavenie pootočením ovládacieho prstenca. Informačné ikony a pokyny vnútri otočného ovládacieho prstenca a TFT displej s vysokým rozlíšením a jasným textom poskytujú všetky dôležité informácie na prvý pohľad. Tak máte vždy prehľad a príprava pokrmu bude veľmi jednoduchá.

Detská poistka
Aktiváciou detskej poistky je elektronika chránená pred deťmi a nechceným dotykom – funkcia znemožňuje prenastavenie. Tak je zabezpečený najvyšší štandard bezpečnosti a ochrana pred poranením.

SoftMove
Všetky dvierka modelov Serie | 8 majú praktickú funkciu SoftOpen & SoftClose na ešte tichšie otváranie a zatváranie.

Horný a spodný ohrev
Ideálny spôsob na prípravu chrumkavého pečeného mäsa alebo krehkých sušienok, drobného pečiva a zapečených pokrmov.

Senzor PerfectBake
Pečenie ešte nikdy nebolo také jednoduché: pomocou presného senzoru na pečenie PerfectBake rúra neustále meria obsah vlhkosti v pokrmoch a podľa toho automaticky upravuje všetky nastavenia. Jediné, čo musíte urobiť: vybrať druh pokrmu a stlačiť „Štart“. Výsledkom je vynikajúci chlieb, koláč alebo quiche.

Teplotná sonda PerfectRoast
Pomocou sondy na pečenie PerfectRoast sa každý pokrm podarí tak, akoby ho pripravil profesionál. Len s oveľa menšou námahou. Vďaka citlivému meraniu teploty v niekoľkých bodoch rúra vypočíta teplotu v strede pečenej potraviny – a to presne na stupeň a sekundu. Táto vysoká presnosť merania zabezpečí vždy dokonalý výsledok pečenia.

Stupeň na pizzu
Kombinácia spodného ohrevu a horúceho vzduchu sa výborne hodí na prípravu mrazených výrobkov ako pizza alebo hranolčeky.

Mierny ohrev
Šetrná a pomalá príprava pri stálej teplote 85 °C je vhodná napríklad na zeleninu alebo hydinu.

Rýchle zohriatie
Rýchle zohriatie zaistí až o 30 % kratší čas predhrievania, a to pri rovnakej spotrebe energie. Po dosiahnutí požadovanej teploty vás rúra upozorní.

Gril s cirkuláciou vzduchu
Keď sa dosiahne požadovaná teplota, zapne sa ventilátor. Ideálne na dosiahnutie chrumkavej kôrky.

Spodný ohrev
Tento spôsob pečenia je vhodný najmä pri pokrmoch, ktoré sa pripravujú vo vodnom kúpeli.

Veľkoplošný/maloplošný gril
Na jednoduché grilovanie a zapekanie: ideálny na grilovanie steakov, rýb alebo toastov. Výkon možno optimálne nastaviť na rôzne druhy potravín. Pri aktivácii obidvoch grilov vznikne veľkoplošný gril.

Udržiavanie teploty
Pomocou tejto funkcie sa pokrmy udržia teplé, napríklad, ak podávate viac chodov.

Predhrievanie
Pomocou tejto funkcie možno perfektne predhriať riad, aby pokrmy zostali dlhšie teplé.

Rúry na pečenie XXL
Rúry na pečenie XXL, vďaka objemu až 71 l a veľkým plechom na pečenie, garantujú dostatok priestoru na veľké kusy potravín alebo súčasnú úpravu viacerých porcií. Väčší priestor umožňuje väčší rozostup medzi roštami, čo výrazne zlepšuje cirkuláciu tepla a zabezpečuje rovnomerné pečenie v celej rúre.

GranitEmail
GranitEmail je veľmi kvalitná smaltovaná povrchová úprava vnútorného priestoru rúry a smaltovaných dielov príslušenstva. Tento extra hladký povrch je vysoko odolný voči oderu, poškriabaniu a pôsobeniu napr. ovocných kyselín. To všetko vám zaistí jednoduché čistenie vnútorného priestoru rúry počas celej životnosti spotrebiča. Veľkoplošné sklo dvierok rúry je úplne rovné, bez akýchkoľvek hrán a prechodov. Vďaka tomu sa aj vnútorná strana dvierok čistí veľmi jednoducho. Navyše ju môžete používať aj ako odkladaciu plochu.

AutoPilot
S programovou automatikou AutoPilot vždy uspejete a docielite tie najlepšie výsledky pre vaše menu. K vybranému druhu pokrmu sa vám automaticky ponúkne druh programu, resp. druh ohrevu, teploty a čas prípravy. Po ukončení procesu pečenia sa rúra automaticky vypne. A je jedno či pripravujete guláš, gratinované zemiaky, hovädziu roládu, zeleninový nákyp, rybu alebo kuracie kúsky.

Parná rúra
Pokrmy pripravené v jemnej horúcej pare chutia výnimočne chutne, šťavnato a sú plné zdravých predností. A bez potreby pridávať tuk sa zachovajú všetky chute, aróma, vitamíny a minerály.

Rúra na pečenie s funkciou pridanej pary
Automatický prísun jemnej pary môžete jednoducho nastaviť dopredu tak ako pri ohreve pokrmov alebo kysnutí, tak aj pri pečení. Funkciu je možné nastaviť manuálne a upravovať rôzne stupne intenzity.

Kombinovaná parná rúra
Najväčšou výhodou kombinovanej parnej rúry sú tri možnosti využitia: iba pečenie, iba varenie v pare alebo príprava pokrmov v kombinácii pary a klasického ohrevu, keď sa pokrmom dodáva nepretržitá vlhkosť v podobe vodnej pary.

Kulinársky koncert vo vašej kuchyni: pečenie a varenie v pare

Poznáte niečo lepšie, ako je vôňa čerstvo upečeného chleba – zvonku s perfektnou kôrkou a vnútri krásne nadýchaný? Alebo dokonalé pečené mäso, vnútri šťavnaté a zvonku chrumkavé? S našimi parnými rúrami Serie | 8 to zvládnete vždy na jednotku.

Varenie v pare, parné rúry Serie | 8
S parnou rúrou Serie | 8 môžete pripraviť kompletné menu súčasne, a to až na troch úrovniach. Napríklad losos so špargľou a zemiaky s rozmarínom budú skvelé a pripravené na minútu presne. Potrebujete súčasne pripraviť aj dezert? Žiadny problém. Potraviny si v jemnej pare zachovajú prirodzené vitamíny a arómu. Vlhkosť vzduchu navyše zabráni prelínaniu jednotlivých chutí a vôní.

Pečenie a varenie v pare, kombinované parné rúry Serie | 8
Parné rúry na pečenie kombinujú klasický ohrev a paru v jednom spotrebiči. Umožňujú pečenie, grilovanie a varenie v pare bez obmedzení a s nastavením maximálnej teploty pri použití pary. Najväčšou výhodou sú tri možnosti použitia: len pečenie, len varenie v pare alebo príprava pokrmu kombináciou pary a klasického ohrevu, kedy sa pokrmom dodáva vlhkosť v podobe vodnej pary. Toto sa navyše odohráva v našich kombinovaných parných rúrach Serie | 8 automaticky. Stačí jednoducho naplniť odporučeným množstvom vody (cca 1 l) zásobník, ktorý je elegantne umiestnený za ovládacím panelom, a nastaviť požadovaný druh ohrevu a stupeň pary. Ešte jednoduchšie je nastavenie pomocou funkcie Assist. Kôrka bude ešte chrumkavejšia, vnútro ešte šťavnatejšie.

Pečenie s prídavnou parou, rúra na pečenie s prídavnou parou Serie | 8
Funkciu prídavná para najviac oceníte napríklad pri pečení pečiva, chleba alebo aj klasického pečeného mäsa, keď sa počas pečenia klasickým ohrevom privádza do vnútorného priestoru „jemná para“. Prídavná para sa vždy kombinuje s vybranými druhmi ohrevu, napríklad 4D horúci vzduch, horný/spodný ohrev, gril s cirkuláciou vzduchu alebo udržiavanie teploty. Automatické vstrekovanie pary sa dá jednoducho nastaviť vopred, pri ohreve pokrmu, kysnutí cesta alebo pri pečení. Funkciu je možné nastaviť manuálne a upravovať rôzne stupne intenzity.

Nie je ohrev ako ohrev. Prehľad rôznych možností

Aby ste dosiahli dokonalé výsledky pečenia, nie je dôležitá len správne zvolená teplota, ale aj druh ohrevu. Zabudovateľné rúry Bosch ponúkajú popri senzoroch na pečenie až 15 druhov ohrevu od veľkoplošného grilu po 4D horúci vzduch. Pre perfektné výsledky – od laut Cuisine až po domáce varenie.

4D horúci vzduch
Vďaka funkcii 4D horúci vzduch môžete jedlo umiestniť na ktorúkoľvek zo štyroch úrovní a vždy dosiahnete dokonalý výsledok. Inovovaný ventilátor dokáže počas prevádzky meniť smer otáčania a rovnomerne rozdeľuje teplo do celého priestoru rúry. A to nie je všetko: s funkciou 4D horúci vzduch môžete piecť na všetkých štyroch úrovniach súčasne. A výsledok? Jeden lepší ako druhý.

3D horúci vzduch
Vďaka rovnomernej a rýchlej distribúcii horúceho vzduchu vo vnútri rúry môžete piecť až na troch úrovniach súčasne. A nielen to: špecificky rozložený teplý vzduch umožní piecť sladké aj pikantné pokrmy súčasne, bez nežiaduceho miešania chutí. 3D horúci vzduch nájdete v zabudovateľných rúrach Bosch Serie 4 a 6.

Horúci vzduch jemný
Horúci vzduch jemný je najpoužívanejším druhom ohrevu v domácnosti. Inovatívny ventilátor distribuuje teplo vo vnútornom priestore rúry rovnomerne a s nízkou spotrebou energie. Tento druh ohrevu je ideálny na pečenie na jednej úrovni a na prípravu napr. sušienok, koláčov vo forme alebo koláčikov na plechu a bez nutnosti predhrievania.

Sušenie
Režim sušenie je zdravá alternatíva k nákupu sušeného ovocia v supermarkete. Potrebujete sušené jablčka do müsli alebo sušené paradajky do talianskeho predjedla? Vaša rúra zvládne všetko. Rozdiel spoznáte v chuti a s istotou budete vedieť, že na tanieri nemáte navyše rôzne potravinárske dochucovadlá.

Horný a spodný ohrev
Ideálny spôsob na prípravu chrumkavého pečeného mäsa alebo krehkých sušienok, drobného pečiva a zapečených pokrmov.

Spodný ohrev
Tento spôsob pečenia je obzvlášť vhodný pri pokrmoch, ktoré sa pripravujú vo vodnom kúpeli.

Predhrievanie
Táto funkcia slúži na perfektné predhriatie riadu tak, aby pokrmy ostali dlhšie teplé.

Zohrievanie
Pomocou tejto funkcie sa pokrmy ohrievajú veľmi šetrne, aby sa zachovala plná chuť.

Veľkoplošný gril
Na jednoduché grilovanie a zapekanie väčšieho množstva pokrmu: ideálny na steaky, ryby, zeleninu alebo toasty.

Maloplošný gril
Špeciálne na grilovanie malých porcií pokrmu ako napr. klobásky či malé steaky.

Stupeň pre pizzu
Kombinácia spodného ohrevu a horúceho vzduchu sa výborne hodí na prípravu mrazených výrobkov ako pizza alebo hranolčeky.

Mierny ohrev
Šetrná a pomalá príprava pri stálej teplote 85 °C je vhodná napríklad na zeleninu alebo hydinu.

Rozmrazovanie
Na šetrné rozmrazovanie mäsa, hydiny, rýb, chleba a pečiva.

Gril s cirkuláciou vzduchu
Keď dosiahne rúra požadovanú cieľovú teplotu, zapne sa ventilátor – ideálne na dosiahnutie chrumkavej kôrky.

Intenzívny ohrev
Kombinácia horného ohrevu a intenzívneho spodného ohrevu prináša najlepšie výsledky pri pečení – chrumkavé cesto a šťavnatá náplň, ako má byť napríklad pri cibuľovom alebo tvarohovom koláči.

Konečne je v domácnosti niekto, kto rád upratuje

Každý, kto niekedy ručne čistil rúru, vie, aká je táto práca namáhavá a časovo náročná. Vďaka funkciám EcoClean Direct a pyrolýza je to už minulosťou.

Pyrolýza – systém čistenia
Pri čistení systémom pyrolýzy sa rúra zohreje na 480 °C a zvyšky potravín a tukov vo vnútri rúry sa spália na popol. Ten potom stačí jednoducho utrieť vlhkou handrou. Stlačením tlačidla sa rúra vyčistí úplne sama (strop, bočné steny, zadná stena, ale dokonca aj dno a dvierka rúry) a namáhavé a časovo náročné čistenie sa tak stáva minulosťou.

EcoClean Direct
Počas pečenia pokrmu špeciálny povrch vnútorného priestoru rúry z veľmi jemných keramických častíc absorbuje a redukuje mastnotu aj zvyšky jedla. Dno rúry a vnútornú časť sklených dvierok potom stačí len utrieť. Povrch sa pri každom zohriatí rúry regeneruje, a to počas celej životnosti spotrebiča.
Ak potrebujete z rúry odstrániť väčšie zvyšky nečistôt, stačí aktivovať čistiaci program EcoClean Direct.

Dokonalosť na každej úrovni

Bezpečné a komfortné pečenie začína pri používaní plechov na pečenie a roštu. Prepracovaný systém niekoľkonásobných teleskopov či revolučný systém teleskopického výsuvu ClipRail.

Teleskopický výsuv
Všetky naše výsuvné systémy – jednoduché, dvojité alebo trojité – sú bezpečné a jednoducho ovládateľné. Ak teleskopický výsuv úplne vytiahnete, špeciálny mechanizmus ho na obidvoch stranách zaistí, aby nedošlo k prevráteniu plechu a ďalšieho príslušenstva. Pečenie je tak oveľa jednoduchšie a bezpečnejšie.
A ak má vaša rúra závesné rošty, môžete ju teleskopickými výsuvmi dovybaviť.

Teleskopické výsuvy ClipRail
Štandardný výsuvný systém poskytuje maximálne tri úrovne pre teleskopický výsuv. Bosch teraz ponúka teleskopický výsuvný systém ClipRail, ktorý sa dá použiť na všetky úrovne. Nasadenie výsuvného systému ClipRail je veľmi jednoduché, stačí ho len „zacvaknúť“ do požadovanej úrovne závesných roštov.

Pohodlie pre váš domov. Inteligentné riešenie ako zo Silicon Valley

Home Connect: domáce spotrebiče s inteligentným ovládaním pre jednoduchší život

Diaľkové ovládanie: rúry na pečenie s technológiou Home Connect môžete pohodlne ovládať a kontrolovať, aj keď práve nie ste doma.

Recepty: technológia Home Connect vám zaistí prístup k množstvu inteligentných receptov, ktoré si môžete uložiť priamo vo vašej aplikácii.

Všetko o varení: najlepší kuchári poznajú tie najlepšie vychytávky. S Home Connect sa stanete profíkom aj vy. Prostredníctvom mobilnej aplikácie získate množstvo tipov a vychytávok, ako aj dôležitých informácií, ktoré by ste o najbežnejších ingredienciách mali vedieť.

Komb. rúra s mikrovlnami a prídavnou parou

Cena: 2 479 €*

Serie | **8**
HNG6764S6 antikoro

Pridavná para | Assist | PerfectBake | PerfectRoast

Typ rúry na pečenie a druh ohrevu
- kombinovaná rúra s mikrovlnami, prídavnou parou a so 14 druhmi ohrevu: 4D horúci vzduch, Eco horúci vzduch, horný/spodný ohrev, Eco horný/spodný ohrev, cirkulačný infra gril, veľkoplošný gril, maloplošný gril, stupeň na pizzu, spodný ohrev, intenzívny ohrev, pomalé varenie, predhrievanie, sušenie, udržiavanie tepla
- ďalšie spôsoby ohrevu s mikrovlnami: mikrovlnný ohrev, kombinovaný mikrovlnný ohrev
- max. výkon: 800 W; 5 možností nastavenia mikrovlnného výkonu (90 W, 180 W, 360 W, 600 W, 800 W) s invertorom
- ďalšie spôsoby varenia s parou: regenerácia (ohrievanie), kysnutie
- program na odvápnenie, sušenie
- elektronická regulácia teploty 30 – 300 °C
- vnútorný objem: 67 l

Dizajn
- ovládací prstenec

Čistenie
- pyrolýza: automatické čistenie

Komfort
- Home Connect pripojenie cez Wi-Fi
- 3 x 2,5“ farebné grafické TFT displeje, z toho 2 dotykové
- automatický návrh teploty
- ukazovateľ aktuálnej teploty
- ukazovateľ predohrevu
- SoftMove: tlmené otváranie a zatváranie dvierok
- PerfectRoast: teplotná sonda s tromi bodmi merania
- PerfectBake senzor: konštantné meranie obsahu vlhkosti a automatická úprava nastavenia
- funkcia Assist
- zásobník na vodu s objemom 1 l
- ukazovateľ vyprázdnenia zásobníka na vodu
- umiestnenie parného generátora mimo varný priestor
- elektronické hodiny s časovou predvoľbou
- rýchloohrev, LED vnútorné osvetlenie

Výsuvný systém
- závesné rošty, 1-násobný teleskopický výsuv, odolné pri pyrolýze

Bezpečnosť a energetická náročnosť
- maximálna teplota dverí: 30 °C[1)]
- elektronická zámka dverí
- detská poistka
- bezpečnostné vypínanie
- ukazovateľ zvyšného tepla
- tlačidlo štart
- spínač kontaktu dverí

Rozmery a technické informácie
- dĺžka sieťového kábla: 120 cm
- celkový príkon elektro: 3,6 kW
- spotrebič (V x Š x H): 595 x 594 x 548 mm
- nika (V x Š x H): 585 – 595 x 560 – 568 x 550 mm

Príslušenstvo
- 1x smaltovaný plech, 1x kombinovaný rošt, 1x univerzálna panvica

Zvláštne príslušenstvo na str. 28.
Rozmerové výkresy na str. 27.

Kombinované parné rúry

Cena: 1 989 €*

Serie | **8**
HSG636XS6 antikoro

A+ | Kombinovaná parná rúra | Assist | PerfectBake | PerfectRoast | EcoClean Direct

Typ rúry na pečenie a druh ohrevu
- kombinovaná parná rúra so 14 druhmi ohrevu: 4D horúci vzduch, Eco horúci vzduch, horný/spodný ohrev, Eco horný/spodný ohrev, cirkulačný infra gril, veľkoplošný gril, maloplošný gril, stupeň na pizzu, spodný ohrev, intenzívny ohrev, pomalé varenie, predhrievanie, sušenie, udržiavanie tepla
- ďalšie spôsoby varenia s parou: para 100 %, regenerácia (ohrievanie), kysnutie, rozmrazovanie
- program na odvápnenie, sušenie
- automatické vyrovnanie bodu varu podľa nadm. výšky
- elektronická regulácia teploty 30 – 250 °C
- vnútorný objem: 71 l

Dizajn
- ovládací prstenec

Čistenie
- EcoClean Direct: zadná stena

Komfort
- Home Connect pripojenie cez Wi-Fi
- 3 x 2,5“ farebné grafické TFT displeje, z toho 2 dotykové
- automatický návrh teploty
- ukazovateľ aktuálnej teploty
- ukazovateľ predohrevu
- SoftMove: tlmené otváranie a zatváranie dvierok
- PerfectRoast: teplotná sonda s tromi bodmi merania
- PerfectBake senzor: konštantné meranie obsahu vlhkosti a automatická úprava nastavenia
- funkcia Assist
- zásobník na vodu s objemom 1 l
- ukazovateľ vyprázdnenia zásobníka na vodu
- umiestnenie parného generátora mimo varný priestor
- elektronické hodiny s časovou predvoľbou
- rýchloohrev, LED vnútorné osvetlenie

Výsuvný systém
- závesné rošty, trojnásobný teleskopický plný výsuv s funkciou stop

Bezpečnosť a energetická náročnosť
- teplota skla dvierok max. 40 °C[1)]
- detská poistka
- bezpečnostné vypínanie
- ukazovateľ zvyšného tepla
- tlačidlo štart
- spínač kontaktu dverí

Rozmery a technické informácie
- energetická trieda: A+[2)]
- spotreba el. energie pri konv. ohreve: 0,87 kWh
- spotreba el. energie pri cirk./hor. vzduchu: 0,69 kWh
- dĺžka sieťového kábla: 120 cm
- celkový príkon elektro: 3,6 kW
- spotrebič (V x Š x H): 595 x 594 x 548 mm
- nika (V x Š x H): 585 – 595 x 560 – 568 x 550 mm

Príslušenstvo
- 1x smaltovaný plech, 1x dierovaná parná nádoba (veľkosť S), 1x dierovaná parná nádoba (veľkosť XL), 1x nedierovaná parná nádoba (veľkosť S), 1x rošt, 1x univerzálna panvica

Zvláštne príslušenstvo na str. 28.
Rozmerové výkresy na str. 27.

Cena: 1 889 €*

Serie | **8**
HSG656XS1 antikoro

A+ | Kombinovaná parná rúra | Assist | PerfectBake | PerfectRoast | EcoClean Direct

Typ rúry na pečenie a druh ohrevu
- kombinovaná parná rúra so 14 druhmi ohrevu: 4D horúci vzduch, Eco horúci vzduch, horný/spodný ohrev, Eco horný/spodný ohrev, cirkulačný infra gril, veľkoplošný gril, maloplošný gril, stupeň na pizzu, spodný ohrev, intenzívny ohrev, pomalé varenie, predhrievanie, sušenie, udržiavanie tepla
- ďalšie spôsoby varenia s parou: para 100 %, regenerácia (ohrievanie), kysnutie, rozmrazovanie
- program na odvápnenie, sušenie
- automatické vyrovnanie bodu varu podľa nadm. výšky
- elektronická regulácia teploty 30 – 250 °C
- vnútorný objem: 71 l

Dizajn
- ovládací prstenec

Čistenie
- EcoClean Direct: zadná stena, strop, bočné steny

Komfort
- 3 x 2,5“ farebné grafické TFT displeje, z toho 2 dotykové
- automatický návrh teploty
- ukazovateľ aktuálnej teploty
- ukazovateľ predohrevu
- SoftMove: tlmené otváranie a zatváranie dvierok
- PerfectRoast: teplotná sonda s tromi bodmi merania
- PerfectBake senzor: konštantné meranie obsahu vlhkosti a automatická úprava nastavenia
- funkcia Assist
- zásobník na vodu s objemom 1 l
- ukazovateľ vyprázdnenia zásobníka na vodu
- umiestnenie parného generátora mimo varný priestor
- elektronické hodiny s časovou predvoľbou
- rýchloohrev, LED vnútorné osvetlenie

Výsuvný systém
- závesné rošty, trojnásobný teleskopický plný výsuv s funkciou stop

Bezpečnosť a energetická náročnosť
- teplota skla dvierok max. 40 °C[1)]
- detská poistka
- bezpečnostné vypínanie
- ukazovateľ zvyšného tepla
- tlačidlo štart
- spínač kontaktu dverí

Rozmery a technické informácie
- energetická trieda: A+[2)]
- spotreba el. energie pri konv. ohreve: 0,87 kWh
- spotreba el. energie pri cirk./hor. vzduchu: 0,69 kWh
- dĺžka sieťového kábla: 120 cm
- celkový príkon elektro: 3,6 kW
- spotrebič (V x Š x H): 595 x 594 x 548 mm
- nika (V x Š x H): 585 – 595 x 560 – 568 x 550 mm

Príslušenstvo
- 1x smaltovaný plech, 1x dierovaná parná nádoba (veľkosť S), 1x dierovaná parná nádoba (veľkosť XL), 1x nedierovaná parná nádoba (veľkosť S), 1x rošt, 1x univerzálna panvica

Zvláštne príslušenstvo na str. 28.
Rozmerové výkresy na str. 27.

[1] Max. teplota: merané uprostred skla pri nastavení rúry na horný/spodný ohrev a 180 °C po hodine prevádzky. [2)] Na stupnici triedy energetickej účinnosti od A+++ do D.
* Odporúčaná maloobchodná cena výrobcu. Táto cena je len orientačná, konečnú cenu produktu určia jednotliví predajcovia.

Kombinovaná parná rúra

Green Technology inside

Cena: 1 469 €*

Serie | **8**
HSG636BS1 antikoro

A+ | Kombinovaná parná rúra | Assist | EcoClean Direct

Typ rúry na pečenie a druh ohrevu
- kombinovaná parná rúra s 12 druhmi ohrevu: 4D horúci vzduch, Eco horúci vzduch, horný/spodný ohrev, Eco horný/spodný ohrev, cirkulačný infra gril, veľkoplošný gril, maloplošný gril, stupeň na pizzu, spodný ohrev, pomalé varenie, predhrievanie, udržiavanie tepla
- ďalšie spôsoby varenia s parou: para 100 %, regenerácia (ohrievanie), kysnutie, rozmrazovanie
- program na odvápnenie, sušenie
- automatické vyrovnanie bodu varu podľa nadm. výšky
- elektronická regulácia teploty 30 – 250 °C
- vnútorný objem: 71 l

Dizajn
- ovládací prstenec

Čistenie
- EcoClean Direct: zadná stena

Komfort
- 3 x 2,5" farebné grafické TFT displeje, z toho 2 dotykové
- automatický návrh teploty
- ukazovateľ aktuálnej teploty
- ukazovateľ predohrevu
- SoftMove: tlmené otváranie a zatváranie dvierok
- funkcia Assist
- zásobník na vodu s objemom 1 l
- ukazovateľ vyprázdnenia zásobníka na vodu
- umiestnenie parného generátora mimo varný priestor
- elektronické hodiny s časovou predvoľbou
- rýchloohrev, LED vnútorné osvetlenie

Výsuvný systém
- závesné rošty

Bezpečnosť a energetická náročnosť
- teplota skla dvierok max. 40 °C[1)]
- detská poistka
- bezpečnostné vypínanie
- ukazovateľ zvyšného tepla
- tlačidlo štart
- spínač kontaktu dverí

Rozmery a technické informácie
- energetická trieda: A+[2)]
- spotreba el. energie pri konv. ohreve: 0,87 kWh
- spotreba el. energie pri cirk./hor. vzduchu: 0,69 kWh
- dĺžka sieťového kábla: 120 cm
- celkový príkon elektro: 3,6 kW
- spotrebič (V x Š x H): 595 x 594 x 548 mm
- nika (V x Š x H): 585 – 595 x 560 – 568 x 550 mm

Príslušenstvo
- 1x smaltovaný plech, 1x dierovaná parná nádoba (veľkosť S), 1x dierovaná parná nádoba (veľkosť XL), 1x nedierovaná parná nádoba (veľkosť S), 1x rošt, 1x univerzálna panvica

Zvláštne príslušenstvo na str. 28.
Rozmerové výkresy na str. 27.

Rúry na pečenie s prídavnou parou

Green Technology inside

Cena: 1 299 €*

Serie | **8**
HRG675BS1 antikoro

A+ | Prídavná para | AutoPilot 20

Typ rúry na pečenie a druh ohrevu
- rúra na pečenie s prídavnou parou a s 13 druhmi ohrevu: 4D horúci vzduch, Eco horúci vzduch, horný/spodný ohrev, Eco horný/spodný ohrev, cirkulačný infra gril, veľkoplošný gril, maloplošný gril, stupeň na pizzu, spodný ohrev, pomalé varenie, rozmrazovanie, predhrievanie, udržiavanie tepla
- ďalšie spôsoby varenia s parou: regenerácia (ohrievanie), kysnutie
- elektronická regulácia teploty 30 – 275 °C
- vnútorný objem: 71 l

Dizajn
- ovládací prstenec

Čistenie
- pyrolýza: automatické čistenie

Komfort
- 2,5" farebný textový TFT displej vr. češtiny, dotykové tlačidlá
- automatický návrh teploty
- ukazovateľ aktuálnej teploty
- ukazovateľ predohrevu
- SoftMove: tlmené otváranie a zatváranie dvierok
- AutoPilot20
- zásobník na vodu s objemom 1 l
- ukazovateľ vyprázdnenia zásobníka na vodu
- umiestnenie parného generátora mimo varný priestor
- elektronické hodiny s časovou predvoľbou
- rýchloohrev, LED vnútorné osvetlenie

Výsuvný systém
- závesné rošty

Bezpečnosť a energetická náročnosť
- maximálna teplota dverí: 30 °C[1)]
- elektronická zámka dverí
- detská poistka
- bezpečnostné vypínanie
- ukazovateľ zvyšného tepla
- tlačidlo štart
- spínač kontaktu dverí

Rozmery a technické informácie
- energetická trieda: A+[2)]
- spotreba el. energie pri konv. ohreve: 0,87 kWh
- spotreba el. energie pri cirk./hor. vzduchu: 0,69 kWh
- dĺžka sieťového kábla: 120 cm
- celkový príkon elektro: 3,6 kW
- spotrebič (V x Š x H): 595 x 594 x 548 mm
- nika (V x Š x H): 585 – 595 x 560 – 568 x 550 mm

Príslušenstvo
- 1x smaltovaný plech, 1x kombinovaný rošt, 1x univerzálna panvica

Zvláštne príslušenstvo na str. 28.
Rozmerové výkresy na str. 27.

Green Technology inside

Cena: 1 119 €*

Serie | **8**
HRG635BS1 antikoro

A+ | Prídavná para | AutoPilot 20 | EcoClean Direct

Typ rúry na pečenie a druh ohrevu
- rúra na pečenie s prídavnou parou a s 13 druhmi ohrevu: 4D horúci vzduch, Eco horúci vzduch, horný/spodný ohrev, Eco horný/spodný ohrev, cirkulačný infra gril, veľkoplošný gril, maloplošný gril, stupeň na pizzu, spodný ohrev, pomalé varenie, rozmrazovanie, predhrievanie, udržiavanie tepla
- ďalšie spôsoby varenia s parou: regenerácia (ohrievanie), kysnutie
- elektronická regulácia teploty 30 – 275 °C
- vnútorný objem: 71 l

Dizajn
- ovládací prstenec

Čistenie
- EcoClean Direct: zadná stena

Komfort
- 2,5" farebný textový TFT displej vr. češtiny, dotykové tlačidlá
- automatický návrh teploty
- ukazovateľ aktuálnej teploty
- ukazovateľ predohrevu
- SoftMove: tlmené otváranie a zatváranie dvierok
- AutoPilot20
- zásobník na vodu s objemom 1 l
- ukazovateľ vyprázdnenia zásobníka na vodu
- umiestnenie parného generátora mimo varný priestor
- elektronické hodiny s časovou predvoľbou
- rýchloohrev, LED vnútorné osvetlenie

Výsuvný systém
- závesné rošty

Bezpečnosť a energetická náročnosť
- teplota skla dvierok max. 40 °C[1)]
- detská poistka
- bezpečnostné vypínanie
- ukazovateľ zvyšného tepla
- tlačidlo štart
- spínač kontaktu dverí

Rozmery a technické informácie
- energetická trieda: A+[2)]
- spotreba el. energie pri konv. ohreve: 0,87 kWh
- spotreba el. energie pri cirk./hor. vzduchu: 0,69 kWh
- dĺžka sieťového kábla: 120 cm
- celkový príkon elektro: 3,6 kW
- spotrebič (V x Š x H): 595 x 594 x 548 mm
- nika (V x Š x H): 585 – 595 x 560 – 568 x 550 mm

Príslušenstvo
- 1x smaltovaný plech, 1x kombinovaný rošt, 1x univerzálna panvica

Zvláštne príslušenstvo na str. 28.
Rozmerové výkresy na str. 27.

[1] Max. teplota: merané uprostred skla pri nastavení rúry na horný/spodný ohrev a 180 °C po hodine prevádzky. [2)] Na stupnici triedy energetickej účinnosti od A+++ do D.

* Odporúčaná maloobchodná cena výrobcu. Táto cena je len orientačná, konečnú cenu produktu určia jednotliví predajcovia.

Rúry na pečenie

Green Technology inside

Cena: 1 319 €*

Serie | 8
HBG6764S1 antikoro

A+ | Assist | PerfectBake | PerfectRoast

Typ rúry na pečenie a druh ohrevu
- rúra na pečenie s 13 druhmi ohrevu: 4D horúci vzduch, Eco horúci vzduch, horný/spodný ohrev, Eco horný/spodný ohrev, cirkulačný infra gril, veľkoplošný gril, maloplošný gril, stupeň na pizzu, spodný ohrev, pomalé varenie, rozmrazovanie, predhrievanie, udržiavanie tepla
- elektronická regulácia teploty 30 – 300 °C
- vnútorný objem: 71 l

Dizajn
- ovládací prstenec

Čistenie
- pyrolýza: automatické čistenie

Komfort
- 3 x 2,5" farebné grafické TFT displeje, z toho 2 dotykové
- automatický návrh teploty
- ukazovateľ aktuálnej teploty, ukazovateľ predohrevu
- SoftMove: tlmené otváranie a zatváranie dvierok
- PerfectRoast: teplotná sonda s tromi bodmi merania
- PerfectBake senzor: konštantné meranie obsahu vlhkosti a automatická úprava nastavenia
- funkcia Assist
- elektronické hodiny s časovou predvoľbou
- rýchloohrev
- halogénové vnútorné osvetlenie

Výsuvný systém
- závesné rošty, 1-násobný teleskopický plný výsuv s funkciou stop (odolné pri pyrolýze)

Bezpečnosť a energetická náročnosť
- maximálna teplota dverí: 30 °C[1)]
- detská poistka
- bezpečnostné vypínanie
- ukazovateľ zvyšného tepla
- tlačidlo štart
- spínač kontaktu dverí

Rozmery a technické informácie
- energetická trieda: A+[2)]
- spotreba el. energie pri konv. ohreve: 0,87 kWh
- spotreba el. energie pri cirk./hor. vzduchu: 0,69 kWh
- dĺžka sieťového kábla: 120 cm
- celkový príkon elektro: 3,6 kW
- spotrebič (V x Š x H): 595 x 594 x 548 mm
- nika (V x Š x H): 585 – 595 x 560 – 568 x 550 mm

Príslušenstvo
- 1x smaltovaný plech, 1x kombinovaný rošt, 1x univerzálna panvica

Zvláštne príslušenstvo
HEZ327000 – kamenná platňa na pečenie s drevenou lopatkou
HEZ617000 – forma na pizzu
HEZ625071 – smaltovaný grilovací plech
HEZ631070 – smaltovaný plech na pečenie
HEZ632070 – univerzálna panvica
HEZ633001 – pokrievka na profesionálnu panvicu
HEZ633070 – smaltovaná profesionálna panvica
HEZ634000 – kombinovaný rošt
HEZ636000 – sklená panvica
HEZ864000 – sklený pekáč
HEZ915003 – sklený pekáč 5,1 l
HEZG0AS00 – sieťový kábel, 3 m

Rozmerové výkresy na str. 27.

Green Technology inside

Cena: 955 €*

Serie | 8
HBG6750S1 antikoro

A+ | AutoPilot 10 | 4D horúci vzduch

Typ rúry na pečenie a druh ohrevu
- rúra na pečenie s 13 druhmi ohrevu: 4D horúci vzduch, Eco horúci vzduch, horný/spodný ohrev, Eco horný/spodný ohrev, cirkulačný infra gril, veľkoplošný gril, maloplošný gril, stupeň na pizzu, spodný ohrev, pomalé varenie, rozmrazovanie, predhrievanie, udržiavanie tepla
- elektronická regulácia teploty 30 – 300 °C
- vnútorný objem: 71 l

Dizajn
- ovládací prstenec

Čistenie
- pyrolýza: automatické čistenie

Komfort
- 2,5" farebný textový TFT displej vr. češtiny, dotykové tlačidlá
- automatický návrh teploty
- ukazovateľ aktuálnej teploty
- ukazovateľ predohrevu
- SoftMove: tlmené otváranie a zatváranie dvierok
- AutoPilot10
- elektronické hodiny s časovou predvoľbou
- rýchloohrev
- halogénové vnútorné osvetlenie

Výsuvný systém
- závesné rošty, 1-násobný teleskopický plný výsuv s funkciou stop (odolné pri pyrolýze)

Bezpečnosť a energetická náročnosť
- maximálna teplota dverí: 30 °C[1)]
- detská poistka
- bezpečnostné vypínanie
- ukazovateľ zvyšného tepla
- tlačidlo štart
- spínač kontaktu dverí

Rozmery a technické informácie
- energetická trieda: A+[2)]
- spotreba el. energie pri konv. ohreve: 0,87 kWh
- spotreba el. energie pri cirk./hor. vzduchu: 0,69 kWh
- dĺžka sieťového kábla: 120 cm
- celkový príkon elektro: 3,6 kW
- spotrebič (V x Š x H): 595 x 594 x 548 mm
- nika (V x Š x H): 585 – 595 x 560 – 568 x 550 mm

Príslušenstvo
- 1x smaltovaný plech, 1x kombinovaný rošt, 1x univerzálna panvica

Zvláštne príslušenstvo
HEZ327000 – kamenná platňa na pečenie s drevenou lopatkou
HEZ617000 – forma na pizzu
HEZ625071 – smaltovaný grilovací plech
HEZ631070 – smaltovaný plech na pečenie
HEZ632070 – univerzálna panvica
HEZ633001 – pokrievka na profesionálnu panvicu
HEZ633070 – smaltovaná profesionálna panvica
HEZ634000 – kombinovaný rošt
HEZ636000 – sklená panvica
HEZ864000 – sklený pekáč
HEZ915003 – sklený pekáč 5,1 l
HEZG0AS00 – sieťový kábel, 3 m

Rozmerové výkresy na str. 27.

NOVINKA

Green Technology inside

Cena: 955 €*

Serie | 8
HBG675BB1 čierna

A+ | AutoPilot 10 | 4D horúci vzduch

Typ rúry na pečenie a druh ohrevu
- rúra na pečenie s 13 druhmi ohrevu: 4D horúci vzduch, Eco horúci vzduch, horný/spodný ohrev, Eco horný/spodný ohrev, cirkulačný infra gril, veľkoplošný gril, maloplošný gril, stupeň na pizzu, spodný ohrev, pomalé varenie, rozmrazovanie, predhrievanie, udržiavanie tepla
- elektronická regulácia teploty 30 – 300 °C
- vnútorný objem: 71 l

Dizajn
- ovládací prstenec

Čistenie
- pyrolýza: automatické čistenie

Komfort
- 2,5" farebný textový TFT displej vr.češtiny, dotykové tlačidlá
- automatický návrh teploty
- ukazovateľ aktuálnej teploty
- ukazovateľ predohrevu
- SoftMove: tlmené otváranie a zatváranie dvierok
- AutoPilot10
- elektronické hodiny s časovou predvoľbou
- rýchloohrev
- halogénové vnútorné osvetlenie

Výsuvný systém
- závesné rošty

Bezpečnosť a energetická náročnosť
- maximálna teplota dverí: 30 °C[1)]
- detská poistka
- bezpečnostné vypínanie
- ukazovateľ zvyšného tepla
- tlačidlo štart
- spínač kontaktu dverí

Rozmery a technické informácie
- energetická trieda: A+[2)]
- spotreba el. energie pri konv. ohreve: 0,87 kWh
- spotreba el. energie pri cirk./hor. vzduchu: 0,69 kWh
- dĺžka sieťového kábla: 120 cm
- celkový príkon elektro: 3,6 kW
- spotrebič (V x Š x H): 595 x 594 x 548 mm
- nika (V x Š x H): 585 – 595 x 560 – 568 x 550 mm

Príslušenstvo
- 1x smaltovaný plech, 1x kombinovaný rošt, 1x univerzálna panvica

Zvláštne príslušenstvo
HEZ327000 – kamenná platňa na peč. s drev. lopatkou
HEZ617000 – forma na pizzu
HEZ625071 – smaltovaný grilovací plech
HEZ631070 – smaltovaný plech na pečenie
HEZ632070 – univerzálna panvica
HEZ633001 – pokrievka na profesionálnu panvicu
HEZ633070 – smaltovaná profesionálna panvica
HEZ634000 – kombinovaný rošt
HEZ636000 – sklená panvica
HEZ864000 – sklený pekáč
HEZ915003 – sklený pekáč 5,1 l
HEZG0AS00 – sieťovýkábel 3 m
HEZ638170 – jednonásobný plne teleskopický výsuv
HEZ638270 – dvojnásobný plne teleskopický výsuv
HEZ638370 – trojnásobný plne teleskopický výsuv

Rozmerové výkresy na str. 27.

[1] Max. teplota: merané uprostred skla pri nastavení rúry na horný/spodný ohrev a 180 °C po hodine prevádzky. [2)] Na stupnici triedy energetickej účinnosti od A+++ do D.

* Odporúčaná maloobchodná cena výrobcu. Táto cena je len orientačná, konečnú cenu produktu určia jednotliví predajcovia.

Rúry na pečenie

Green Technology inside

Cena: 955 €*

Serie | **8**
HBG6750W1 biela

A+ AutoPilot 10 | 4D horúci vzduch

Typ rúry na pečenie a druh ohrevu
- rúra na pečenie s 13 druhmi ohrevu: 4D horúci vzduch, Eco horúci vzduch, horný/spodný ohrev, Eco horný/spodný ohrev, cirkulačný infra gril, veľkoplošný gril, maloplošný gril, stupeň na pizzu, spodný ohrev, pomalé varenie, rozmrazovanie, predhrievanie, udržiavanie tepla
- elektronická regulácia teploty 30 – 300 °C
- vnútorný objem: 71 l

Dizajn
- ovládací prstenec

Čistenie
- pyrolýza: automatické čistenie

Komfort
- 2,5“ farebný textový TFT displej vr. češtiny, dotykové tlačidlá
- automatický návrh teploty
- ukazovateľ aktuálnej teploty
- ukazovateľ predohrevu
- SoftMove: tlmené otváranie a zatváranie dvierok
- AutoPilot10
- elektronické hodiny s časovou predvoľbou
- rýchloohrev
- halogénové vnútorné osvetlenie

Výsuvný systém
- závesné rošty, 1-násobný teleskopický plný výsuv s funkciou stop (odolné pri pyrolýze)

Bezpečnosť a energetická náročnosť
- maximálna teplota dverí: 30 °C[1)]
- detská poistka
- bezpečnostné vypínanie
- ukazovateľ zvyšného tepla
- tlačidlo štart
- spínač kontaktu dverí

Rozmery a technické informácie
- energetická trieda: A+[2)]
- spotreba el. energie pri konv. ohreve: 0,87 kWh
- spotreba el. energie pri cirk./hor. vzduchu: 0,69 kWh
- dĺžka sieťového kábla: 120 cm
- celkový príkon elektro: 3,6 kW
- spotrebič (V x Š x H): 595 x 594 x 548 mm
- nika (V x Š x H): 585 – 595 x 560 – 568 x 550 mm

Príslušenstvo
- 1x smaltovaný plech, 1x kombinovaný rošt, 1x univerzálna panvica

Zvláštne príslušenstvo
HEZ327000 – kamenná platňa na pečenie s drevenou lopatkou
HEZ617000 – forma na pizzu
HEZ625071 – smaltovaný grilovací plech
HEZ631070 – smaltovaný plech na pečenie
HEZ632070 – univerzálna panvica
HEZ633001 – pokrievka na profesionálnu panvicu
HEZ633070 – smaltovaná profesionálna panvica
HEZ634000 – kombinovaný rošt
HEZ636000 – sklená panvica
HEZ864000 – sklený pekáč
HEZ915003 – sklený pekáč 5,1 l
HEZG0AS00 – sieťový kábel, 3 m

Rozmerové výkresy na str. 27.

Green Technology inside

Cena: 909 €*

Serie | **8**
HBG655NS1 antikoro

A+ AutoPilot 10 | 4D horúci vzduch | EcoClean

Typ rúry na pečenie a druh ohrevu
- rúra na pečenie s 13 druhmi ohrevu: 4D horúci vzduch, Eco horúci vzduch, horný/spodný ohrev, Eco horný/spodný ohrev, cirkulačný infra gril, veľkoplošný gril, maloplošný gril, stupeň na pizzu, spodný ohrev, pomalé varenie, rozmrazovanie, predhrievanie, udržiavanie tepla
- elektronická regulácia teploty 30 – 300 °C
- vnútorný objem: 71 l

Dizajn
- ovládací prstenec

Čistenie
- EcoClean: zadná stena, strop, bočné steny

Komfort
- 2,5“ farebný textový TFT displej vr. češtiny, dotykové tlačidlá
- automatický návrh teploty
- ukazovateľ aktuálnej teploty
- ukazovateľ predohrevu
- SoftMove: tlmené otváranie a zatváranie dvierok
- AutoPilot10
- elektronické hodiny s časovou predvoľbou
- rýchloohrev
- halogénové vnútorné osvetlenie

Výsuvný systém
- závesné rošty, 1-násobný teleskopický plný výsuv s funkciou stop

Bezpečnosť a energetická náročnosť
- teplota skla dvierok max. 40 °C[1)]
- detská poistka
- bezpečnostné vypínanie
- ukazovateľ zvyšného tepla
- tlačidlo štart
- spínač kontaktu dverí

Rozmery a technické informácie
- energetická trieda: A+[2)]
- spotreba el. energie pri konv. ohreve: 0,87 kWh
- spotreba el. energie pri cirk./hor. vzduchu: 0,69 kWh
- dĺžka sieťového kábla: 120 cm
- celkový príkon elektro: 3,6 kW
- spotrebič (V x Š x H): 595 x 594 x 548 mm
- nika (V x Š x H): 585 – 595 x 560 – 568 x 550 mm

Príslušenstvo
- 1x smaltovaný plech, 1x kombinovaný rošt, 1x univerzálna panvica

Zvláštne príslušenstvo
HEZ327000 – kamenná platňa na pečenie s drevenou lopatkou
HEZ617000 – forma na pizzu
HEZ625071 – smaltovaný grilovací plech
HEZ631010 – plech na pečenie s nepriľnavým povrchom,
HEZ631070 – smaltovaný plech na pečenie
HEZ632010 – univ. panvica s nepriľnavým povrchom
HEZ632070 – univerzálna panvica
HEZ633001 – pokrievka na profesionálnu panvicu
HEZ633070 – smaltovaná profesionálna panvica
HEZ634000 – kombinovaný rošt
HEZ636000 – sklená panvica
HEZ864000 – sklený pekáč
HEZ915003 – sklený pekáč 5,1 l
HEZG0AS00 – sieťový kábel, 3 m

Rozmerové výkresy na str. 27.

Green Technology inside

Cena: 855 €*

Serie | **8**
HBG635NS1 antikoro

A+ AutoPilot 10 | 4D horúci vzduch | EcoClean

Typ rúry na pečenie a druh ohrevu
- rúra na pečenie s 13 druhmi ohrevu: 4D horúci vzduch, Eco horúci vzduch, horný/spodný ohrev, Eco horný/spodný ohrev, cirkulačný infra gril, veľkoplošný gril, maloplošný gril, stupeň na pizzu, spodný ohrev, pomalé varenie, rozmrazovanie, predhrievanie, udržiavanie tepla
- elektronická regulácia teploty 30 – 300 °C
- vnútorný objem: 71 l

Dizajn
- ovládací prstenec

Čistenie
- EcoClean: zadná stena

Komfort
- 2,5“ farebný textový TFT displej vr. češtiny, dotykové tlačidlá
- automatický návrh teploty
- ukazovateľ aktuálnej teploty
- ukazovateľ predohrevu
- SoftMove: tlmené otváranie a zatváranie dvierok
- AutoPilot10
- elektronické hodiny s časovou predvoľbou
- rýchloohrev
- halogénové vnútorné osvetlenie

Výsuvný systém
- závesné rošty, 1-násobný teleskopický plný výsuv s funkciou stop

Bezpečnosť a energetická náročnosť
- teplota skla dvierok max. 40 °C[1)]
- detská poistka
- bezpečnostné vypínanie
- ukazovateľ zvyšného tepla
- tlačidlo štart
- spínač kontaktu dverí

Rozmery a technické informácie
- energetická trieda: A+[2)]
- spotreba el. energie pri konv. ohreve: 0,87 kWh
- spotreba el. energie pri cirk./hor. vzduchu: 0,69 kWh
- dĺžka sieťového kábla: 120 cm
- celkový príkon elektro: 3,6 kW
- spotrebič (V x Š x H): 595 x 594 x 548 mm
- nika (V x Š x H): 585 – 595 x 560 – 568 x 550 mm

Príslušenstvo
- 1x smaltovaný plech, 1x kombinovaný rošt, 1x univerzálna panvica

Zvláštne príslušenstvo
HEZ327000 – kamenná platňa na pečenie s drevenou lopatkou
HEZ617000 – forma na pizzu
HEZ625071 – smaltovaný grilovací plech
HEZ631010 – plech na pečenie s nepriľnavým povrchom,
HEZ631070 – smaltovaný plech na pečenie
HEZ632010 – univ. panvica s nepriľnavým povrchom
HEZ632070 – univerzálna panvica
HEZ633001 – pokrievka na profesionálnu panvicu
HEZ633070 – smaltovaná profesionálna panvica
HEZ634000 – kombinovaný rošt
HEZ636000 – sklená panvica
HEZ864000 – sklený pekáč
HEZ915003 – sklený pekáč 5,1 l
HEZG0AS00 – sieťový kábel, 3 m

Rozmerové výkresy na str. 27.

[1)] Max. teplota: merané uprostred skla pri nastavení rúry na horný/spodný ohrev a 180 °C po hodine prevádzky. [2)] Na stupnici triedy energetickej účinnosti od A+++ do D.

* Odporúčaná maloobchodná cena výrobcu. Táto cena je len orientačná, konečnú cenu produktu určia jednotliví predajcovia.

Rúry na pečenie

Green Technology inside

Cena: 835 €*

Serie | 8
HBG635BS1 antikoro

A+ | AutoPilot 10 | 4D horúci vzduch | EcoClean

Typ rúry na pečenie a druh ohrevu
- rúra na pečenie s 13 druhmi ohrevu: 4D horúci vzduch, Eco horúci vzduch, horný/spodný ohrev, Eco horný/spodný ohrev, cirkulačný infra gril, veľkoplošný gril, maloplošný gril, stupeň na pizzu, spodný ohrev, pomalé varenie, rozmrazovanie, predhrievanie, udržiavanie tepla
- elektronická regulácia teploty 30 – 300 °C
- vnútorný objem: 71 l

Dizajn
- ovládací prstenec

Čistenie
- EcoClean: zadná stena

Komfort
- 2,5“ farebný textový TFT displej vr. češtiny, dotykové tlačidlá
- automatický návrh teploty
- ukazovateľ aktuálnej teploty
- ukazovateľ predohrevu
- SoftMove: tlmené otváranie a zatváranie dvierok
- AutoPilot10
- elektronické hodiny s časovou predvoľbou
- rýchloohrev
- halogénové vnútorné osvetlenie

Výsuvný systém
- závesné rošty

Bezpečnosť a energetická náročnosť
- teplota skla dvierok max. 40 °C[1)]
- detská poistka
- bezpečnostné vypínanie
- ukazovateľ zvyšného tepla
- tlačidlo štart
- spínač kontaktu dverí

Rozmery a technické informácie
- energetická trieda: A+[2)]
- spotreba el. energie pri konv. ohreve: 0,87 kWh
- spotreba el. energie pri cirk./hor. vzduchu: 0,69 kWh
- dĺžka sieťového kábla: 120 cm
- celkový príkon elektro: 3,6 kW
- spotrebič (V x Š x H): 595 x 594 x 548 mm
- nika (V x Š x H): 585 – 595 x 560 – 568 x 550 mm

Príslušenstvo
- 1x smaltovaný plech, 1x kombinovaný rošt, 1x univerzálna panvica

Zvláštne príslušenstvo
HEZ327000 – kamenná platňa na pečenie s drevenou lopatkou
HEZ617000 – forma na pizzu
HEZ625071 – smaltovaný grilovací plech
HEZ631010 – plech na pečenie s nepriľnavým povrchom
HEZ631070 – smaltovaný plech na pečenie
HEZ632010 – univ. panvica s nepriľnavým povrchom
HEZ632070 – univerzálna panvica
HEZ633001 – pokrievka na profesionálnu panvicu
HEZ633070 – smaltovaná profesionálna panvica
HEZ634000 – kombinovaný rošt
HEZ636000 – sklená panvica
HEZ638100 – 1-násobný plne teleskopický výsuv
HEZ638200 – 2-násobný plne teleskopický výsuv
HEZ638300 – trojnásobný plne teleskopický výsuv
HEZ864000 – sklený pekáč
HEZG0AS00 – sieťový kábel, 3 m

Rozmerové výkresy na str. 27.

NOVINKA

Green Technology inside

Cena: 799 €*

Serie | 8
HBG635BB1 čierna

A+ | AutoPilot 10 | 4D horúci vzduch | EcoClean

Typ rúry na pečenie a druh ohrevu
- rúra na pečenie s 13 druhmi ohrevu: 4D horúci vzduch, Eco horúci vzduch, horný/spodný ohrev, Eco horný/spodný ohrev, cirkulačný infra gril, veľkoplošný gril, maloplošný gril, stupeň na pizzu, spodný ohrev, pomalé varenie, rozmrazovanie, predhrievanie, udržiavanie tepla
- elektronická regulácia teploty 30 – 300 °C
- vnútorný objem: 71 l

Dizajn
- ovládací prstenec

Čistenie
- EcoClean Direct: zadná stena

Komfort
- 2,5“ farebný textový TFT displej vr. češtiny, dotykové tlačidlá
- automatický návrh teploty
- ukazovateľ aktuálnej teploty
- ukazovateľ predohrevu
- SoftMove: tlmené otváranie a zatváranie dvierok
- AutoPilot10
- elektronické hodiny s časovou predvoľbou
- rýchloohrev
- halogénové vnútorné osvetlenie

Výsuvný systém
- závesné rošty

Bezpečnosť a energetická náročnosť
- teplota skla dvierok max. 40 °C[1)]
- detská poistka
- bezpečnostné vypínanie
- ukazovateľ zvyšného tepla
- tlačidlo štart
- spínač kontaktu dverí

Rozmery a technické informácie
- energetická trieda: A+[2)]
- spotreba el. energie pri konv. ohreve: 0,87 kWh
- spotreba el. energie pri cirk./hor. vzduchu: 0,69 kWh
- dĺžka sieťového kábla: 120 cm
- celkový príkon elektro: 3,6 kW
- spotrebič (V x Š x H): 595 x 594 x 548 mm
- nika (V x Š x H): 585 – 595 x 560 – 568 x 550 mm

Príslušenstvo
- 1x smaltovaný plech, 1x kombinovaný rošt, 1x univerzálna panvica

Zvláštní příslušenství
HEZ327000 – kamenná platňa na peč. s drev. lopatkou
HEZ617000 – forma na pizzu
HEZ625071 – smaltovaný grilovací plech
HEZ631010 – plech na pečenie s nepriľnavým povrchom
HEZ631070 – smaltovaný plech na pečenie
HEZ632010 – univ. panvica s nepriľnavým povrchom
HEZ632070 – univerzálna panvica
HEZ633001 – pokrievka na profesionálnu panvicu
HEZ633070 – smaltovaná profesionálna panvica
HEZ634000 – kombinovaný rošt
HEZ636000 – sklená panvica
HEZ638100 – jednonásobný plne teleskopický výsuv
HEZ638200 – dvojnásobný plne teleskopický výsuv
HEZ638300 – trojnásobný plne teleskopický výsuv
HEZ864000 – sklený pekáč
HEZG0AS00 – sieťový kábel 3 m

Rozmerové výkresy na str. 27.

Green Technology inside

Cena: 755 €*

Serie | 8
HBG632BS1 antikoro

A+ | 4D horúci vzduch | EcoClean

Typ rúry na pečenie a druh ohrevu
- rúra na pečenie s 8 druhmi ohrevu: 4D horúci vzduch, Eco horúci vzduch, horný/spodný ohrev, Eco horný/spodný ohrev, cirkulačný infra gril, veľkoplošný gril, stupeň na pizzu, rozmrazovanie
- elektronická regulácia teploty 30 – 300 °C
- vnútorný objem: 71 l

Dizajn
- ovládací prstenec

Čistenie
- bez vnútornej úpravy

Komfort
- 2,5“ farebný textový TFT displej vr. češtiny, dotykové tlačidlá
- automatický návrh teploty
- ukazovateľ aktuálnej teploty
- ukazovateľ predohrevu
- SoftMove: tlmené otváranie a zatváranie dvierok
- elektronické hodiny s časovou predvoľbou
- rýchloohrev
- halogénové vnútorné osvetlenie

Výsuvný systém
- závesné rošty

Bezpečnosť a energetická náročnosť
- teplota skla dvierok max. 40 °C[1)]
- detská poistka
- bezpečnostné vypínanie
- ukazovateľ zvyšného tepla
- tlačidlo štart
- spínač kontaktu dverí

Rozmery a technické informácie
- energetická trieda: A+[2)]
- spotreba el. energie pri konv. ohreve: 0,87 kWh
- spotreba el. energie pri cirk./hor. vzduchu: 0,69 kWh
- dĺžka sieťového kábla: 120 cm
- celkový príkon elektro: 3,6 kW
- spotrebič (V x Š x H): 595 x 594 x 548 mm
- nika (V x Š x H): 585 – 595 x 560 – 568 x 550 mm

Príslušenstvo
- 1x kombinovaný rošt, 1x univerzálna panvica

Zvláštne príslušenstvo
HEZ327000 – kamenná platňa na peč. s drevenou lopatkou
HEZ617000 – forma na pizzu
HEZ625071 – smaltovaný grilovací plech
HEZ631010 – plech na pečenie s nepriľnavým povrchom,
HEZ631070 – smaltovaný plech na pečenie
HEZ632010 – univ. panvica s nepriľnavým povrchom
HEZ632070 – univerzálna panvica
HEZ633001 – pokrievka na profesionálnu panvicu
HEZ633070 – smaltovaná profesionálna panvica
HEZ634000 – kombinovaný rošt
HEZ636000 – sklená panvica
HEZ638100 – 1-násobný plne teleskopický výsuv
HEZ638200 – 2-násobný plne teleskopický výsuv
HEZ638300 – trojnásobný plne teleskopický výsuv
HEZ864000 – sklený pekáč
HEZ915003 – sklený pekáč 5,1 l
HEZG0AS00 – sieťový kábel, 3 m

Rozmerové výkresy na str. 27.

[1] Max. teplota: merané uprostred skla pri nastavení rúry na horný/spodný ohrev a 180 °C po hodine prevádzky. [2)] Na stupnici triedy energetickej účinnosti od A+++ do D.

* Odporúčaná maloobchodná cena výrobcu. Táto cena je len orientačná, konečnú cenu produktu určia jednotliví predajcovia.

Rúry na pečenie

Cena: 799 €*

Serie | **6**
HBA5784B0 čierna

A | AutoPilot 30 | ClipRail | 3D horúci vzduch

Typ rúry na pečenie a druh ohrevu
- rúra na pečenie s 10 druhmi ohrevu: 3D horúci vzduch, horný/spodný ohrev, cirkulačný infra gril, veľkoplošný gril, stupeň na pizzu, spodný ohrev, horúci vzduch jemný, udržiavanie teploty, horúci vzduch jemný,
- elektronická regulácia teploty 30 – 275 °C
- vnútorný objem: 71 l

Dizajn
- zápustné otočné voliče

Čistenie
- pyrolýza: automatické čistenie

Komfort
- LCD displej
- automatický štart
- ukazovateľ predohrevu
- výklopné dvierka
- AutoPilot30
- elektronické hodiny s časovou predvoľbou
- rýchloohrev
- halogénové vnútorné osvetlenie

Výsuvný systém
- závesné rošty, trojnásobný teleskopický výsuv, z toho jeden ClipRail

Bezpečnosť a energetická náročnosť
- teplota skla dvierok max. 30 °C[1)]
- detská poistka
- spínač kontaktu dverí
- ukazovateľ zvyšného tepla

Rozmery a technické informácie
- energetická trieda: A [2)]
- spotreba el. energie pri konv. ohreve: 1,02 kWh
- spotreba el. energie pri cirk./hor. vzduchu: 0,81 kWh
- dĺžka sieťového kábla: 120 cm
- celkový príkon elektro: 3,6 kW
- spotrebič (V x Š x H): 595 x 594 x 548 mm
- nika (V x Š x H): 585 – 595 x 560 – 568 x 550 mm

Príslušenstvo
- 1x smaltovaný plech, 1x kombinovaný rošt, 1x univerzálna panvica

Zvláštne príslušenstvo
HEZ327000 – kamenná platňa na pečenie s drevenou lopatkou
HEZ531010 – plech na pečenie s nepriľnavým keramickým povrchom
HEZ532000 – univerzálna panvica
HEZ532010 – univerzálna panvica s nepriľnavým keramickým povrchom
HEZ634000 – kombinovaný rošt
HEZ660060 – dekoračný sokel
HEZ915003 – sklený pekáč 5,1 l
HEZG0AS00 – sieťový kábel, 3 m

Rozmerové výkresy na str. 27.

Cena: 719 €*

Serie | **6**
HBA5577S0 antikoro

A | AutoPilot 10 | PerfectRoast | ClipRail | 3D horúci vzduch | EcoClean

Typ rúry na pečenie a druh ohrevu
- rúra na pečenie so 7 druhmi ohrevu: 3D horúci vzduch Plus, horný/spodný ohrev, cirkulačný infra gril, veľkoplošný gril, stupeň na pizzu, spodný ohrev, horúci vzduch jemný
- elektronická regulácia teploty 50 – 275 °C
- vnútorný objem: 71 l

Dizajn
- zápustné otočné voliče

Čistenie
- EcoClean: zadná stena, strop, bočné steny

Komfort
- LCD displej
- automatický štart
- ukazovateľ predohrevu
- výklopné dvierka
- RoastingSensor – teplotná sonda s jedným meracím bodom
- AutoPilot10
- elektronické hodiny s časovou predvoľbou
- rýchloohrev
- halogénové vnútorné osvetlenie

Výsuvný systém
- závesné rošty, 1-násobný teleskopický výsuv ClipRail

Bezpečnosť a energetická náročnosť
- teplota skla dvierok max. 40 °C[1)]
- detská poistka
- ukazovateľ zvyšného tepla

Rozmery a technické informácie
- energetická trieda: A [2)]
- spotreba el. energie pri konv. ohreve: 0,97 kWh
- spotreba el. energie pri cirk./hor. vzduchu: 0,81 kWh
- dĺžka sieťového kábla: 120 cm
- celkový príkon elektro: 3,4 kW
- spotrebič (V x Š x H): 595 x 594 x 548 mm
- nika (V x Š x H): 585 – 595 x 560 – 568 x 550 mm

Príslušenstvo
- 1x smaltovaný plech, 1x kombinovaný rošt, 1x univerzálna panvica

Zvláštne príslušenstvo
HEZ327000 – kamenná platňa na pečenie s drevenou lopatkou
HEZ531010 – plech na pečenie s nepriľnavým keramickým povrchom
HEZ530000 – 2 plechy na pečenie SlimSize
HEZ532000 – univerzálna panvica
HEZ532010 – univerzálna panvica s nepriľnavým keramickým povrchom
HEZ533000 – profesionálna panvica
HEZ538200 – 2-násobný teleskopický výsuv
HEZ538S00 – trojnásobný teleskopický výsuv vr. 1 ClipRail
HEZ634000 – kombinovaný rošt
HEZ638300 – trojnásobný plne teleskopický výsuv
HEZ660060 – dekoračný sokel
HEZ915003 – sklený pekáč 5,1 l
HEZG0AS00 – sieťový kábel, 3 m

Rozmerové výkresy na str. 27.

Cena: 605 €*

Serie | **6**
HBA557BS0 antikoro

A | AutoPilot 10 | 3D horúci vzduch | EcoClean

Typ rúry na pečenie a druh ohrevu
- rúra na pečenie so 7 druhmi ohrevu: 3D horúci vzduch Plus, horný/spodný ohrev, cirkulačný infra gril, veľkoplošný gril, stupeň na pizzu, spodný ohrev, horúci vzduch jemný
- elektronická regulácia teploty 50 – 275 °C
- vnútorný objem: 71 l

Dizajn
- zápustné otočné voliče

Čistenie
- EcoClean: zadná stena, strop, bočné steny

Komfort
- LCD displej
- automatický štart
- ukazovateľ predohrevu
- výklopné dvierka
- AutoPilot10
- elektronické hodiny s časovou predvoľbou
- rýchloohrev
- halogénové vnútorné osvetlenie

Výsuvný systém
- závesné rošty

Bezpečnosť a energetická náročnosť
- teplota skla dvierok max. 40 °C[1)]
- detská poistka
- bezpečnostné vypínanie

Rozmery a technické informácie
- energetická trieda: A [2)]
- spotreba el. energie pri konv. ohreve: 0,97 kWh
- spotreba el. energie pri cirk./hor. vzduchu: 0,81 kWh
- dĺžka sieťového kábla: 120 cm
- celkový príkon elektro: 3,4 kW
- spotrebič (V x Š x H): 595 x 594 x 548 mm
- nika (V x Š x H): 585 – 595 x 560 – 568 x 550 mm

Príslušenstvo
- 1x kombinovaný rošt, 1x univerzálna panvica

Zvláštne príslušenstvo
HEZ327000 – kamenná platňa na pečenie s drevenou lopatkou
HEZ531010 – plech na pečenie s nepriľnavým keramickým povrchom
HEZ530000 – 2 plechy na pečenie SlimSize
HEZ532000 – univerzálna panvica
HEZ532010 – univerzálna panvica s nepriľnavým keramickým povrchom
HEZ533000 – profesionálna panvica
HEZ538000 – 1 ClipRail
HEZ538200 – 2-násobný teleskopický výsuv
HEZ538S00 – trojnásobný teleskop. výsuv vr. 1 ClipRail
HEZ633001 – pokrievka na profesionálnu panvicu
HEZ533000 – profesionálna panvica
HEZ634000 – kombinovaný rošt
HEZ636000 – sklená panvica
HEZ638300 – trojnásobný plne teleskopický výsuv
HEZ660060 – dekoračný sokel
HEZ915003 – sklený pekáč 5,1 l

Rozmerové výkresy na str. 27.

[1)] Max. teplota: merané uprostred skla pri nastavení rúry na horný/spodný ohrev a 180 °C po hodine prevádzky. [2)] Na stupnici triedy energetickej účinnosti od A+++ do D.

* Odporúčaná maloobchodná cena výrobcu. Táto cena je len orientačná, konečnú cenu produktu určia jednotliví predajcovia.

Rúry na pečenie

Cena: 569 €*

Serie | **6**
HBA517BB0 čierna

A

Typ rúry na pečenie a druh ohrevu
- rúra na pečenie so 7 druhmi ohrevu: 3D horúci vzduch, horný/spodný ohrev, cirkulačný infra gril, veľkoplošný gril, stupeň na pizzu, spodný ohrev, horúci vzduch jemný
- elektronická regulácia teploty 50 – 275 °C
- vnútorný objem: 71 l

Dizajn
- zápustné otočné voliče

Čistenie
- bez špeciálnej úpravy

Komfort
- LCD displej
- automatický štart
- ukazovateľ predohrevu
- výklopné dvierka
- AutoPilot10
- elektronické hodiny s časovou predvoľbou
- rýchloohrev
- halogénové vnútorné osvetlenie

Výsuvný systém
- závesné rošty

Bezpečnosť a energetická náročnosť
- teplota skla dvierok max. 30 °C[1)]
- detská poistka
- spínač kontaktu dverí
- ukazovateľ zvyšného tepla

Rozmery a technické informácie
- energetická trieda: A[2)]
- spotreba el. energie pri konv. ohreve: 0,97 kWh
- spotreba el. energie pri cirk./hor. vzduchu: 0,81 kWh
- dĺžka sieťového kábla: 120 cm
- celkový príkon elektro: 3,6 kW
- spotrebič (V x Š x H): 595 x 594 x 548 mm
- nika (V x Š x H): 585 – 595 x 560 – 568 x 550 mm

Príslušenstvo
- 1x smaltovaný plech, 1x kombinovaný rošt, 1x univerzálna panvica

Zvláštne príslušenstvo
HEZ327000 – kamenná platňa na pečenie s drevenou lopatkou
HEZ531010 – plech na pečenie s nepriľnavým keramickým povrchom
HEZ530000 – 2 plechy na pečenie SlimSize
HEZ532000 – univerzálna panvica
HEZ532010 – univerzálna panvica s nepriľnavým keramickým povrchom
HEZ533000 – profesionálna panvica
HEZ538000 – 1 ClipRail
HEZ538200 – 2-násobný teleskopický výsuv
HEZ538S00 – trojnásobný teleskopický výsuv vr. 1 ClipRail
HEZ633001 – pokrievka na profesionálnu panvicu
HEZ533000 – profesionálna panvica
HEZ634000 – kombinovaný rošt
HEZ636000 – sklená panvica
HEZ638300 – trojnásobný plne teleskopický výsuv
HEZ660060 – dekoračný sokel
HEZ915003 – sklený pekáč 5,1 l
HEZG0AS00 – sieťový kábel 3 m

Rozmerové výkresy na str. 27.

Cena: 535 €*

Serie | **4**
HBA554BS0 antikoro

A

Typ rúry na pečenie a druh ohrevu
- rúra na pečenie so 7 druhmi ohrevu: 3D horúci vzduch Plus, horný/spodný ohrev, cirkulačný infra gril, veľkoplošný gril, stupeň na pizzu, spodný ohrev, horúci vzduch jemný
- elektronická regulácia teploty 50 – 275 °C
- vnútorný objem: 71 l

Dizajn
- zápustné otočné voliče

Čistenie
- EcoClean: zadná stena, strop, bočné steny

Komfort
- LED displej
- automatický štart
- výklopné dvierka
- elektronické hodiny s časovou predvoľbou
- rýchloohrev
- halogénové vnútorné osvetlenie

Výsuvný systém
- závesné rošty

Bezpečnosť a energetická náročnosť
- teplota skla dvierok max. 40 °C[1)]
- detská poistka

Rozmery a technické informácie
- energetická trieda: A[2)]
- spotreba el. energie pri konv. ohreve: 0,97 kWh
- spotreba el. energie pri cirk./hor. vzduchu: 0,81 kWh
- dĺžka sieťového kábla: 120 cm
- celkový príkon elektro: 3,4 kW
- spotrebič (V x Š x H): 595 x 594 x 548 mm
- nika (V x Š x H): 585 – 595 x 560 – 568 x 550 mm

Príslušenstvo
- 1x kombinovaný rošt, 1x univerzálna panvica

Zvláštne príslušenstvo
HEZ327000 – kamenná platňa na pečenie s drevenou lopatkou
HEZ531010 – plech na pečenie s nepriľnavým keramickým povrchom
HEZ530000 – 2 plechy na pečenie SlimSize
HEZ532000 – univerzálna panvica
HEZ532010 – univerzálna panvica s nepriľnavým keramickým povrchom
HEZ533000 – profesionálna panvica
HEZ538000 – 1 ClipRail
HEZ538200 – 2-násobný teleskopický výsuv
HEZ538S00 – trojnásobný teleskopický výsuv vr. 1 ClipRail
HEZ633001 – pokrievka na profesionálnu panvicu
HEZ533000 – profesionálna panvica
HEZ634000 – kombinovaný rošt
HEZ636000 – sklená panvica
HEZ638300 – trojnásobný plne teleskopický výsuv
HEZ660060 – dekoračný sokel
HEZ915003 – sklený pekáč 5,1 l
HEZG0AS00 – sieťový kábel 3 m

Rozmerové výkresy na str. 27.

Cena: 495 €*

Serie | **4**
HBA534ES0 antikoro

A

Typ rúry na pečenie a druh ohrevu
- rúra na pečenie so 7 druhmi ohrevu: 3D horúci vzduch Plus, horný/spodný ohrev, cirkulačný infra gril, veľkoplošný gril, stupeň na pizzu, spodný ohrev, horúci vzduch jemný
- elektronická regulácia teploty 50 – 275 °C
- vnútorný objem: 71 l

Dizajn
- zápustné otočné voliče

Čistenie
- EcoClean: zadná stena

Komfort
- LED displej
- automatický štart
- výklopné dvierka
- elektronické hodiny s časovou predvoľbou
- rýchloohrev
- halogénové vnútorné osvetlenie

Výsuvný systém
- závesné rošty, 1-násobný teleskopický výsuv

Bezpečnosť a energetická náročnosť
- teplota skla dvierok max. 40 °C[1)]
- detská poistka

Rozmery a technické informácie
- energetická trieda: A[2)]
- spotreba el. energie pri konv. ohreve: 0,97 kWh
- spotreba el. energie pri cirk./hor. vzduchu: 0,81 kWh
- dĺžka sieťového kábla: 120 cm
- celkový príkon elektro: 3,4 kW
- spotrebič (V x Š x H): 595 x 594 x 548 mm
- nika (V x Š x H): 585 – 595 x 560 – 568 x 550 mm

Príslušenstvo
- 1x kombinovaný rošt, 1x univerzálna panvica

Zvláštne príslušenstvo
HEZ327000 – kamenná platňa na pečenie s drevenou lopatkou
HEZ531010 – plech na pečenie s nepriľnavým keramickým povrchom
HEZ530000 – 2 plechy na pečenie SlimSize
HEZ532000 – univerzálna panvica
HEZ532010 – univerzálna panvica s nepriľnavým keramickým povrchom
HEZ533000 – profesionálna panvica
HEZ538000 – 1 ClipRail
HEZ538200 – 2-násobný teleskopický výsuv
HEZ538S00 – trojnásobný teleskopický výsuv vr. 1 ClipRail
HEZ633001 – pokrievka na profesionálnu panvicu
HEZ533000 – profesionálna panvica
HEZ634000 – kombinovaný rošt
HEZ636000 – sklená panvica
HEZ638300 – trojnásobný plne teleskopický výsuv
HEZ660060 – dekoračný sokel
HEZ915003 – sklený pekáč 5,1 l
HEZG0AS00 – sieťový kábel 3 m

Rozmerové výkresy na str. 27.

[1] Max. teplota: merané uprostred skla pri nastavení rúry na horný/spodný ohrev a 180 °C po hodine prevádzky. [2)] Na stupnici triedy energetickej účinnosti od A+++ do D.
* Odporúčaná maloobchodná cena výrobcu. Táto cena je len orientačná, konečnú cenu produktu určia jednotliví predajcovia.

Rúry na pečenie

NOVINKA

Cena: 495 €*

Serie | **4**
HBA533BW1 biela

A

3D horúci vzduch | EcoClean Direct

Typ rúry na pečenie a druh ohrevu
- rúra na pečenie s 5 druhmi ohrevu: 3D horúci vzduch Plus, horný/spodný ohrev, cirkulačný infra gril, veľkoplošný gril, horúci vzduch jemný
- elektronická regulácia teploty 50 – 275 °C
- vnútorný objem: 71 l

Dizajn
- zápustné otočné voliče

Čistenie
- EcoClean Direct: zadná stena

Komfort
- LED displej
- automatický štart
- výklopné dvierka
- elektronické hodiny s časovou predvoľbou
- rýchloohrev
- halogénové vnútorné osvetlenie

Výsuvný systém
- závesné rošty

Bezpečnosť a energetická náročnosť
- teplota skla dvierok max. 40 °C[1)]
- detská poistka

Rozmery a technické informácie
- energetická trieda: A[2)]
- spotreba el. energie pri konv. ohreve: 0,97 kWh
- spotreba el. energie pri cirk./hor. vzduchu: 0,81 kWh
- dĺžka sieťového kábla: 120 cm
- celkový príkon elektro: 3,4 kW
- spotrebič (V x Š x H): 595 x 594 x 548 mm
- nika (V x Š x H): 585 – 595 x 560 – 568 x 550 mm

Príslušenstvo
- 1x kombinovaný rošt, 1x univerzálna panvica

Zvláštne príslušenstvo
HEZ327000 – kamenná platňa na pečenie s drevenou lopatkou
HEZ531010 – plech na pečenie s nepriľnavým keramickým povrchom
HEZ530000 – 2 plechy na pečenie SlimSize
HEZ532000 – univerzálna panvica
HEZ532010 – univerzálna panvica s nepriľnavým keramickým povrchom
HEZ533000 – profesionálna panvica
HEZ538000 – 1 ClipRail (jednonásobný teleskopický výsuv, umiestniteľný do všetkých úrovní)
HEZ538200 – dvojnásobný teleskopický výsuv
HEZ538S00 – trojnásobný teleskopický výsuv vr.1 ClipRail (jednonásobný teleskopický výsuv, umiestniteľný do všetkých úrovní)
HEZ633001 – pokrievka na profesionálnu panvicu
HEZ533000 – profesionálna panvica
HEZ634000 – kombinovaný rošt
HEZ636000 – sklená panvica
HEZ638300 – trojnásobný plne teleskopický výsuv
HEZ660060 – dekoračný sokel
HEZ915003 – sklený pekáč 5,1 l
HEZG0AS00 – sieťový kábel 3 m

Rozmerové výkresy na str. 27.

NOVINKA

Cena: 449 €*

Serie | **4**
HBA514ES1 antikoro

A

3D horúci vzduch

Typ rúry na pečenie a druh ohrevu
- rúra na pečenie so 7 druhmi ohrevu: 3D horúci vzduch Plus, horný/spodný ohrev, cirkulačný infra gril, veľkoplošný gril, stupeň na pizzu, spodný ohrev, horúci vzduch jemnýý
- elektronická regulácia teploty 50 – 275 °C
- vnútorný objem: 71 l

Dizajn
- zápustné otočné voliče

Čistenie
- bez špeciálnej vnútornej úpravy

Komfort
- LED displej
- automatický štart
- výklopné dvierka
- elektronické hodiny s časovou predvoľbou
- rýchloohrev
- halogénové vnútorné osvetlenie

Výsuvný systém
- závesné rošty, jednonásobný teleskopický výsuv

Bezpečnosť a energetická náročnosť
- teplota skla dvierok max. 40 °C[1)]
- detská poistka

Rozmery a technické informácie
- energetická trieda: A[2)]
- spotreba el. energie pri konv. ohreve: 0,97 kWh
- spotreba el. energie pri cirk./hor. vzduchu: 0,81 kWh
- dĺžka sieťového kábla: 120 cm
- celkový príkon elektro: 3,4 kW
- spotrebič (V x Š x H): 595 x 594 x 548 mm
- nika (V x Š x H): 585 – 595 x 560 – 568 x 550 mm

Príslušenstvo
- 1x kombinovaný rošt, 1x univerzálna panvica

Zvláštne príslušenstvo
HEZ327000 – kamenná platňa na pečenie s drevenou lopatkou
HEZ531010 – plech na pečenie s nepriľnavým keramickým povrchom
HEZ530000 – 2 plechy na pečenie SlimSize
HEZ532000 – univerzálna panvica
HEZ532010 – univerzálna panvica s nepriľnavým keramickým povrchom
HEZ533000 – profesionálna panvica
HEZ538000 – 1 ClipRail (jednonásobný teleskopický výsuv, umiestniteľný do všetkých úrovní)
HEZ538200 – dvojnásobný teleskopický výsuv
HEZ538S00 – trojnásobný teleskopický výsuv vr.1 ClipRail (jednonásobný teleskopický výsuv, umiestniteľný do všetkých úrovní)
HEZ633001 – pokrievka na profesionálnu panvicu
HEZ533000 – profesionálna panvica
HEZ634000 – kombinovaný rošt
HEZ636000 – sklená panvica
HEZ638300 – trojnásobný plne teleskopický výsuv
HEZ660060 – dekoračný sokel
HEZ915003 – sklený pekáč 5,1 l
HEZG0AS00 – sieťový kábel 3 m

Rozmerové výkresy na str. 27.

NOVINKA

Cena: 395 €*

Serie | **4**
HBA513BS1 antikoro

A

3D horúci vzduch

Typ rúry na pečenie a druh ohrevu
- rúra na pečenie s 5 druhmi ohrevu: 3D horúci vzduch Plus, horný/spodný ohrev, cirkulačný infra gril, veľkoplošný gril, horúci vzduch jemný
- elektronická regulácia teploty 50 – 275 °C
- vnútorný objem: 71 l

Dizajn
- zápustné otočné voliče

Čistenie
- bez špeciálnej vnútornej úpravy

Komfort
- LED displej
- automatický štart
- výklopné dvierka
- elektronické hodiny s časovou predvoľbou
- rýchloohrev
- halogénové vnútorné osvetlenie

Výsuvný systém
- závesné rošty

Bezpečnosť a energetická náročnosť
- teplota skla dvierok max. 40 °C[1)]
- detská poistka

Rozmery a technické informácie
- energetická trieda: A[2)]
- spotreba el. energie pri konv. ohreve: 0,97 kWh
- spotreba el. energie pri cirk./hor. vzduchu: 0,81 kWh
- dĺžka sieťového kábla: 120 cm
- celkový príkon elektro: 3,4 kW
- spotrebič (V x Š x H): 595 x 594 x 548 mm
- nika (V x Š x H): 585 – 595 x 560 – 568 x 550 mm

Príslušenstvo
- 1x kombinovaný rošt, 1x univerzálna panvica

Zvláštne príslušenstvo
HEZ327000 – kamenná platňa na pečenie s drevenou lopatkou
HEZ531010 – plech na pečenie s nepriľnavým keramickým povrchom
HEZ530000 – 2 plechy na pečenie SlimSize
HEZ532000 – univerzálna panvica
HEZ532010 – univerzálna panvica s nepriľnavým keramickým povrchom
HEZ533000 – profesionálna panvica
HEZ538000 – 1 ClipRail
HEZ538200 – dvojnásobný teleskopický výsuv
HEZ538S00 – trojnásobný teleskopický výsuv vr.1 ClipRail
HEZ633001 – pokrievka na profesionálnu panvicu
HEZ533000 – profesionálna panvica
HEZ634000 – kombinovaný rošt
HEZ636000 – sklená panvica
HEZ638300 – trojnásobný plne teleskopický výsuv
HEZ660060 – dekoračný sokel
HEZ915003 – sklený pekáč 5,1 l
HEZG0AS00 – sieťový kábel 3 m

Rozmerové výkresy na str. 27.

[1] Max. teplota: merané uprostred skla pri nastavení rúry na horný/spodný ohrev a 180 °C po hodine prevádzky. [2)] Na stupnici triedy energetickej účinnosti od A+++ do D.

* Odporúčaná maloobchodná cena výrobcu. Táto cena je len orientačná, konečnú cenu produktu určia jednotliví predajcovia.

Úzke univerzálne plechy HEZ530000
Tieto nové úzke univerzálne plechy sú ideálne na prípravu dvoch verzií jedného pokrmu. Výborne sa hodia aj na prípravu menšieho množstva jedla. Môžete napríklad pripraviť zapekané zemiaky na jednom úzkom plechu a plnené paradajky na druhom.

Keďže sú plechy oddelené, šťava z paradajok nenatečie k zemiakom. A ak potrebujete pokrmy pred upečením alebo po ňom vychladiť, plechy sú veľmi skladné a bez problémov sa zmestia do našich chladničiek. A po večeri aj do košov našich umývačiek.

Univerzálne panvice SlimSize sa zmestia do každej chladničky.

Aj umývanie je jednoduché, perfektne sa hodia do umývačiek riadu.

Zvláštne príslušenstvo k zabudovateľným rúram

	HNG6764S6	HSG636XS6	HSG656XS1	HSG636BS1	HRG675BS1	HRG635BS1
HEZ327000 – kamenná platňa na pečenie s drevenou lopatkou	●	●	●	●	●	●
HEZ36D153P – nedierovaná keramická nádoba 1/3		●	●	●		
HEZ36D163 – nedierovaná parná nádoba veľkosti S		●	●	●		
HEZ36D163G – dierovaná parná nádoba veľkosti S		●	●	●		
HEZ36D353P – nedierovaná keramická nádoba 2/3		●	●	●		
HEZ36D643 – nedierovaná parná nádoba veľkosti L		●	●	●		
HEZ36D643G – dierovaná parná nádoba veľkosti L		●	●	●		
HEZ36D663G – dierovaná parná nádoba veľkosti XL		●	●	●		
HEZ617000 – forma na pizzu	●	●	●	●	●	●
HEZ625071 – smaltovaný grilovací plech (aj k rúram s pyrolýzou)	●	●	●	●	●	●
HEZ631010 – plech na pečenie s nepriľnavým povrchom		●	●	●		●
HEZ631070 – smaltovaný plech na pečenie (na všetky druhy ohrevu)	●	●	●	●	●	●
HEZ632010 – univerzálna panvica s nepriľnavým povrchom		●	●	●		●
HEZ632070 – univerzálna panvica (vhodná na všetky druhy ohrevu)	●	●	●	●	●	●
HEZ633001 – pokrievka na profesionálnu panvicu	●	●	●	●	●	●
HEZ633070 – smaltovaná profesionálna panvica (pre rúry s pyrolýzou)	●		●	●	●	●
HEZ634000 – kombinovaný rošt					●	●
HEZ634080 – kombinovaný rošt (pre MW)	●					
HEZ636000 – sklená panvica	●	●	●	●	●	●
HEZ638100 – 1-násobný plne teleskopický výsuv						●
HEZ638170 – 1-násobný plne teleskopický výsuv (odolný pri pyrolýze)					●	
HEZ638200 – 2-násobný plne teleskopický výsuv						●
HEZ638270 – 2-násobný plne teleskopický výsuv (odolný pri pyrolýze)					●	
HEZ638300 – trojnásobný plne teleskopický výsuv						●
HEZ638370 – trojnásobný plne teleskopický výsuv (odolný pri pyrolýze)					●	
HEZ638D10 – 1-násobný plne teleskopický výsuv (para)				●		
HEZ638D30 – trojnásobný plne teleskopický výsuv (para)				●		
HEZ664000 – kombinovaný rošt		●	●	●		
HEZ864000 – sklený pekáč		●	●	●	●	●
HEZ915003 – sklený pekáč 5,1 l	●	●	●	●	●	●
HEZG0AS00 – sieťový kábel 3 m	●	●	●	●	●	●

Rozmerové výkresy zabudovateľných rúr

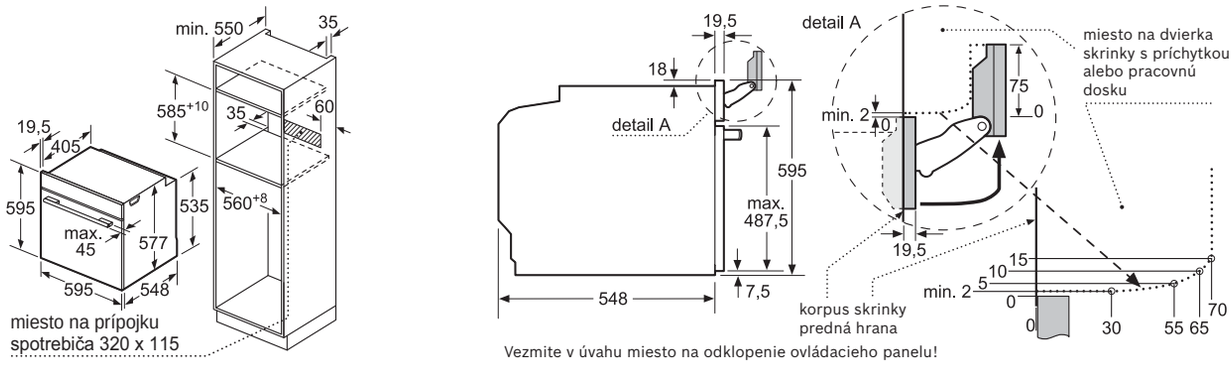

Vezmite v úvahu miesto na odklopenie ovládacieho panelu!

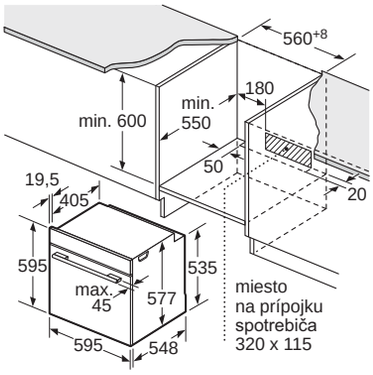

Zabudovanie s varnou doskou

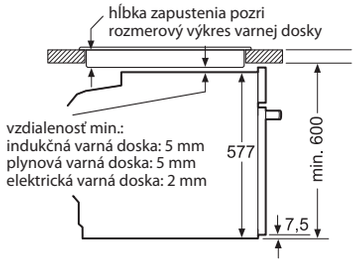

Ak je spotrebič zabudovaný pod varnou doskou, musí byť dodržaná nasledujúca hrúbka pracovnej dosky (príp. vrátane nosnej konštrukcie).

Typ varnej dosky	min. hrúbka pracovnej dosky	
	nasadená	v rovine
indukčná varná doska	37 mm	38 mm
celoplošná indukčná varná doska	43 mm	48 mm
plynová varná doska	32 mm	42 mm
elektrická varná doska	22 mm	24 mm

Rozmery v mm

HNG 6... | HSG 6... | HRG 6... | HBG 6...

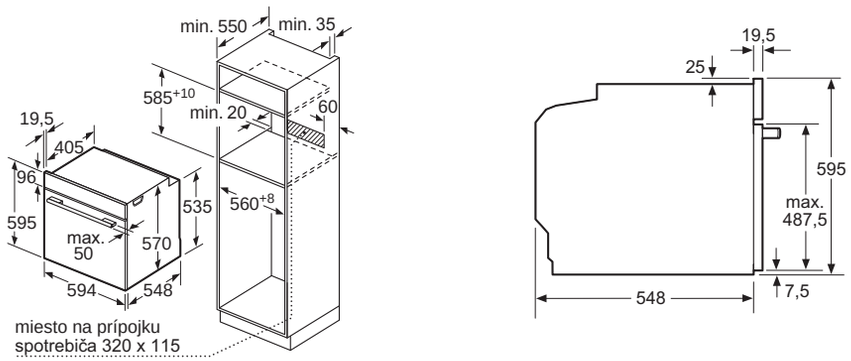

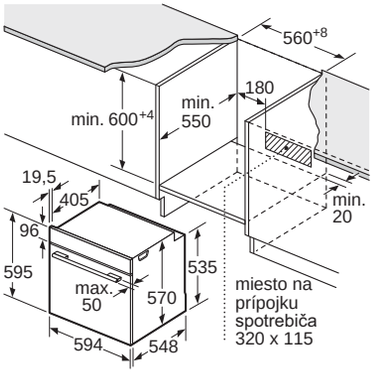

Zabudovanie s varnou doskou

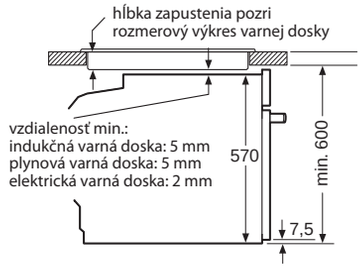

Ak je spotrebič zabudovaný pod varnou doskou, musí byť dodržaná nasledujúca hrúbka pracovnej dosky (príp. vrátane nosnej konštrukcie).

Typ varnej dosky	min. hrúbka pracovnej dosky	
	nasadená	v rovine
indukčná varná doska	37 mm	38 mm
celoplošná indukčná varná doska	43 mm	48 mm
plynová varná doska	32 mm	42 mm
elektrická varná doska	22 mm	24 mm

Rozmery v mm

HBA 5...

BOSCH
BOSCH

Všetky rúry na pečenie Serie | 8 vo vyhotovení antikoro, ColorGlass biela a ColorGlass čierna.

Všetky rúry na pečenie Serie | 8 vo vyhotovení ColorGlass čierna.

Všetky rúry na pečenie Serie | 8 vo vyhotovení antikoro.

Všetky rúry na pečenie Serie | 8 vo vyhotovení ColorGlass čierna.

Všetky rúry na pečenie Serie | 8 vo vyhotovení antikoro a ColorGlass biela.

Kompaktné spotrebiče

Perfektne sa hodia do vašej kuchyne, aj keď ju nepoznáme. Je iba na vás, či plánujete zabudovanie do hornej alebo vysokej skrine – kompaktné spotrebiče Serie | 8 sa vyznačujú vysokou flexibilitou, praktickou modularitou a poskytujú vám úplnú slobodu v usporiadaní. To všetko s premysleným dizajnom, vďaka čomu je zaručený perfektný harmonický vzhľad.

12:15
BOSCH
57 140
BOSCH

Vyzerá skvelo sám osebe. A v kombinácii s ďalšími spotrebičmi ešte lepšie

Nové kompaktné rúry Serie | 6 vyzerajú skvelo – v kombinácii s ďalšími spotrebičmi Bosch dokonale. Všetky spotrebiče spolu perfektne ladia vďaka unikátnemu dizajnu. Rúry na pečenie, mikrovlnné rúry alebo ohrevné zásuvky vyzerajú vďaka vzájomnej kombinácii úchvatne. Rovnakú dizajnovú súhru oceníte aj pri digestoroch, chladničkách alebo umývačkách riadu.

Jednoduché. Perfektné. Kompaktné

Kompaktné spotrebiče značky Bosch presvedčia moderným dizajnom a vynikajúcou kompatibilitou. Svojimi kompaktnými rozmermi prinášajú veľký výkon a lesk aj do tej najmenšej kuchyne.

V **kompaktnej parnej rúre Serie | 8** pripravíte vaše pokrmy veľmi šetrne vďaka jemnej pare, ktorú môžete nastaviť v teplotnom rozmedzí od 30 do 100 °C. Tak zachováte všetko potrebné – chuť, farbu, arómu a vitamíny.

Mikrovlnná rúra s funkciou para Serie | 6 COA565GB0 je multitalentom vo vašej kuchyni. Nielenže dokáže pracovať s parou a mikrovlnami, ale aj čistenie a občas potrebné odvápnenie je pre ňu hračkou.

Kompaktné rúry s mikrovlnným ohrevom sú perfektným riešením pri rýchlej príprave pokrmov. Mikrovlnné rúry s klasickým rozmerom sú ideálne na zabudovanie do horných skriniek do niky s výškou 30 cm, na zabudovanie do vysokej skrinky sú určené kompaktné modely s výškou niky 45 cm.

Kombinovaná parná rúra Serie | 8 je kombináciou dvoch spotrebičov: konvenčnej rúry na pečenie a parnej rúry. Tak môžete podľa želania kedykoľvek piecť, grilovať alebo pripravovať pokrmy v pare.

Chutne piecť na tom najmenšom priestore môžete vďaka **kombinovanej rúre s mikrovlnami a prídavnou parou Serie | 8 CNG6764C6**. So 14 druhmi ohrevu, prídavnou parou, mikrovlnným ohrevom a senzormi na pečenie nezostane žiadne želanie nesplnené.

Pomalé pečenie, kysnutie cesta, udržiavanie teploty pokrmov, predhrievanie riadu alebo rozmrazovanie. Na to všetko možno použiť našu **ohrevnú zásuvku Serie I 8 a Serie I 6**.

Pozvite si vašu obľúbenú kaviareň vďaka nášmu **zabudovateľnému kávovaru** k vám domov. Pomocou našej jedinečnej technológie Barista si môžete pohodlne vychutnať Cappuccino, Cafe Crema, Espresso a oveľa viac v pohodlí vášho domova.

Ako vám šetríme čas a peniaze

Funkcie a zvláštne vybavenie kompaktných rúr značky Bosch.

4D horúci vzduch
Vďaka funkcii 4D horúci vzduch môžete jedlo umiestniť na ktorúkoľvek zo štyroch úrovní a vždy dosiahnete dokonalý výsledok. Inovovaný ventilátor dokáže počas prevádzky meniť smer otáčania a rovnomerne rozdeľuje teplo do celého priestoru rúry. A to nie je všetko: s funkciou 4D horúci vzduch môžete piecť na všetkých štyroch úrovniach súčasne. A výsledok? Jeden lepší ako druhý.

Systém Calc'nClean
Ak si vyberiete plnoautomatický kávovar značky Bosch, zvolíte si kvalitu, výkon, spoľahlivosť a dokonalú kávu. Systém Calc'nClean ponúka program kombinujúci čistenie a odstraňovanie vodného kameňa a kávových usadenín v jednom kroku, aby bola životnosť vášho spotrebiča čo najdlhšia a aby ste sa mohli z vašej kávy dlho tešiť.

AutoPilot
S programovou automatikou AutoPilot vždy uspejete a docielite tie najlepšie výsledky pre vaše menu. K vybranému druhu pokrmu vám bude automaticky ponúknutý druh programu, resp. druh ohrevu, teploty a čas prípravy. Po ukončení procesu pečenia sa rúra automaticky vypne. A je jedno, či pripravujete guláš, gratinované zemiaky, hovädziu roládu, zeleninový nákyp, rybu alebo kuracie kúsky.

Funkcia Assist
V niektorých kuchárskych knihách a rodinných receptoch sa presné údaje o teplote a čase pečenia hľadajú naozaj ťažko. S funkciou Assist od Bosch sa vám ale aj tak všetko podarí: jednoducho vyberiete požadovaný pokrm a rúra automaticky nastaví najvhodnejší spôsob, teplotu a čas pečenia. Toto nastavenie si samozrejme môžete urobiť aj sami.

Parná rúra
Pokrmy pripravené v jemnej horúcej pare chutia výnimočne chutne, šťavnato a sú plné zdravých predností. A bez potreby pridávať tuk sa zachovajú všetky chute, aróma, vitamíny a minerály.

Rúra na pečenie s funkciou pridanej pary
Automatický prísun jemnej pary môžete jednoducho nastaviť dopredu tak ako pri ohreve pokrmov alebo kysnutí, tak aj pri pečení. Funkciu je možné nastaviť manuálne a upravovať rôzne stupne intenzity.

Kombinovaná parná rúra
Najväčšou výhodou kombinovanej parnej rúry sú tri možnosti využitia: iba pečenie, iba varenie v pare alebo príprava pokrmov v kombinácii pary a klasického ohrevu, keď sa pokrmom dodáva nepretržitá vlhkosť v podobe vodnej pary.

Horúci vzduch
Horúci vzduch jemný je najpoužívanejším druhom ohrevu v domácnosti. Inovatívny ventilátor distribuuje teplo vo vnútornom priestore rúry rovnomerne a s nízkou spotrebou energie. je perfektný pri pečení mäsa, ovocných koláčov alebo pri nahrievaní riadu.

Mikrovlnný ohrev
Mikrovlny sú optimálne na rozmrazenie pečiva, chleba, rýb alebo mäsa a na prípravu kurčiat, zeleniny alebo roastbeefu.

Senzor PerfectBake
Pečenie ešte nikdy nebolo také jednoduché: pomocou presného senzoru na pečenie PerfectBake rúra neustále meria obsah vlhkosti v pokrmoch a podľa toho automaticky upravuje všetky nastavenia. Jediné, čo musíte urobiť: vybrať druh pokrmu a stlačiť „Štart". Výsledkom je vynikajúci chlieb, koláč alebo quiche.

Teplotná sonda PerfectRoast
Pomocou sondy na pečenie PerfectRoast sa každý pokrm podarí tak, akoby ho pripravil profesionál. Len s oveľa menšou námahou. Vďaka citlivému meraniu teploty v niekoľkých bodoch rúra vypočíta teplotu v strede pečenej potraviny – a to presne na stupeň a sekundu. Táto vysoká presnosť merania zabezpečí vždy dokonalý výsledok pečenia.

Pyrolýza
Pri pyrolýze sa rúra zohreje približne na 485 °C. Tým sa nečistoty vo vnútornom priestore rúry spália na popol. Ten potom jednoducho utriete handrou. Namáhavé a časovo náročné čistenie sa tak stane minulosťou. Stlačením tlačidla sa rúra úplne sama a dokonale vyčistí – nielen strop, bočné steny, zadná stena, ale dokonca aj dno a dvierka rúry budú dokonale čisté.

SensoFlow System
Optimálna teplota sparovania na perfektné espresso je medzi 90 °C a 95 °C. Ak je teplota príliš nízka, z kávy sa uvoľní iba časť arómy. Ak je teplota príliš vysoká, káva tak rýchlo získa spálenú príchuť. Inteligentný systém SensoFlow zahrieva vodu počas celého procesu sparovania na optimálnu teplotu medzi 90 °C a 95 °C, vďaka čomu vytvoríte espresso s plnou arómou a jedinečnou chuťou.

Veľkoplošný/maloplošný gril
Na jednoduché grilovanie a zapekanie: ideálny na steaky, ryby alebo toasty. Výkon možno optimálne nastaviť na rôzne druhy potravín. Pri aktivácii obidvoch grilov vznikne veľkoplošný gril.

SoftMove
Všetky dvierka modelov Serie | 8 majú praktickú funkciu SoftOpen & SoftClose na ešte tichšie otváranie a zatváranie.

Pohodlie pre váš domov. Inteligentné riešenie ako zo Silicon Valley

Home Connect: nové zabudovateľné kávovary s inteligentným prepojením

CoffeeWorld: Home Connect vám ponúkne širokú škálu rôznych medzinárodných kávových špecialít – od austrálskeho Flat White po kolumbijské Cortado. Vyberte si na vašom mobilnom zariadení váš obľúbený variant z aplikácie CoffeeWorld.

CoffeePlaylist: Mať plný dom hostí môže byť veľmi náročné. Pre plnoautomatický kávovar s technológiou Home Connect to ale nie je žiadna výzva – a to vďaka funkcii Playlist. Stačí zadať želania vašich hostí na vašom mobilnom zariadení a pridať ich do Playlistu na vašom kávovare. Nakoniec, byť dobrým hostiteľom znamená venovať sa viac hosťom ako príprave kávy.

Coffee Know-how: Spôsoby praženia, pestovanie kávy, najzaujímavejšie druhy alebo najlepšia príprava kávy – vo vašej aplikácii nájdete tie najdôležitejšie informácie o káve.

Príprava: Pošlite pomocou vášho smartphonu „objednávku“ vašej obľúbenej kávy zabudovateľnému kávovaru.

Kombinovaná rúra s mikrovlnami a prídavnou parou

Cena: 2 009 €*

Serie | 8
CNG6764S6 antikoro

Assist | 4D horúci vzduch | Prídavná para | PerfectBake | PerfectRoast

Typ rúry na pečenie a druh ohrevu
- kompaktná kombinovaná rúra s mikrovlnami a prídavnou parou so 14 druhmi ohrevu: 4D horúci vzduch, Eco horúci vzduch, horný/spodný ohrev, Eco horný/spodný ohrev, cirkulačný infragril, veľkoplošný gril, maloplošný gril, stupeň na pizzu, spodný ohrev, intenzívny ohrev, pomalé varenie, predhrievanie, sušenie, udržiavanie tepla
- ďalšie spôsoby ohrevu s mikrovlnami: mikrovlnný ohrev, kombinovaný mikrovlnný ohrev
- max. výkon: 900 W; 5 možností nastavenia mikrovlnného výkonu (90 W, 180 W, 360 W, 600 W, 900 W) s invertorom
- ďalšie spôsoby varenia s parou: regenerácia (ohrievanie), kysnutie
- ďalšie funkcie: program na odvápnenie, sušenie
- funkcia Assist
- elektronická regulácia teploty 30 – 300 °C
- vnútorný objem: 45 l

Dizajn
- ovládací prstenec

Čistenie
- pyrolýza: automatické čistenie

Komfort
- 3x 2,5" farebné grafické TFT displeje, z toho 2 dotykové
- Home Connect: vzdialené nastavenia a ovládanie pomocou inteligentného telefónu či tabletu
- PerfectRoast: teplotná sonda s tromi bodmi merania
- senzor PerfectBake: konštant. meranie obsahu vlhkosti
- zásobník na vodu s objemom 1 l
- ukazovateľ vyprázdnenia zásobníka na vodu
- umiestnenie parného generátora mimo varný priestor
- automatický návrh teploty
- ukazovateľ aktuálnej teploty
- ukazovateľ predhrievania
- SoftMove: tlmené otváranie a zatváranie dvierok
- elektronické hodiny s časovou predvoľbou
- rýchloohrev
- LED osvetlenie

Výsuvný systém
- závesné rošty, 1-násobný teleskopický výsuv, odolný pri pyrolýze

Bezpečnosť a energetická náročnosť
- maximálna teplota dverí: 30 °C[1)]
- elektronická zámka dverí
- detská poistka
- bezpečnostné vypínanie
- ukazovateľ zvyšného tepla
- tlačidlo štart
- spínač kontaktu dverí

Rozmery a technické informácie
- dĺžka sieťového kábla: 120 cm
- celkový príkon elektro: 3,6 kW
- spotrebič (V x Š x H): 455 x 594 x 548 mm
- nika (V x Š x H): 450 – 455 x 560 – 568 x 550 mm

Príslušenstvo
- 1x smaltovaný plech, 1x kombinovaný rošt, 1x univerzálna panvica

Zvláštne príslušenstvo na str. 51.
Rozmerové výkresy na str. 54.

Kombinovaná rúra s mikrovlnami

Cena: 1 289 €*

Serie | 8
CMG656BS1 antikoro

Assist | 4D horúci vzduch | EcoClean Direct

Typ rúry na pečenie a druh ohrevu
- kompaktná kombinovaná rúra s mikrovlnami s 12 druhmi ohrevu: 4D horúci vzduch, Eco horúci vzduch, horný/spodný ohrev, Eco horný/spodný ohrev, cirkulačný infragril, veľkoplošný gril, maloplošný gril, stupeň na pizzu, spodný ohrev, pomalé varenie, predhrievanie, udržiavanie tepla
- ďalšie spôsoby ohrevu s mikrovlnami: mikrovlnný ohrev, kombinovaný mikrovlnný ohrev
- max. výkon: 900 W; 5 možností nastavenia mikrovlnného výkonu (90 W, 180 W, 360 W, 600 W, 900 W) s invertorom
- funkcia Assist
- elektronická regulácia teploty 30 – 300 °C
- vnútorný objem: 45 l

Dizajn
- ovládací prstenec

Čistenie
- EcoClean: zadná stena, bočné steny, strop

Komfort
- 3x 2,5" farebné grafické TFT displeje, z toho 2 dotykové
- automatický návrh teploty
- ukazovateľ aktuálnej teploty
- ukazovateľ predhrievania
- SoftMove: tlmené otváranie a zatváranie dvierok
- elektronické hodiny s časovou predvoľbou
- rýchloohrev
- LED osvetlenie

Výsuvný systém
- závesné rošty, teleskopické výsuvy nemožno dokúpiť

Bezpečnosť a energetická náročnosť
- teplota skla dvierok max. 40 °C[1)]
- detská poistka
- bezpečnostné vypínanie
- ukazovateľ zvyšného tepla
- tlačidlo štart
- spínač kontaktu dverí

Rozmery a technické informácie
- dĺžka sieťového kábla: 120 cm
- celkový príkon elektro: 3,6 kW
- spotrebič (V x Š x H): 455 x 594 x 548 mm
- nika (V x Š x H): 450 – 455 x 560 – 568 x 550 mm

Príslušenstvo
- 1 x kombinovaný rošt, 1 x univerzálna panvica

Zvláštne príslušenstvo na str. 51.
Rozmerové výkresy na str. 54.

Rúra na pečenie

NOVINKA

Green Technology inside

Cena: 799 €*

Serie | 8
CBG635BS3 antikoro

A+ | AutoPilot 10 | 4D horúci vzduch | EcoClean

Typ rúry na pečenie a druh ohrevu
- kompaktná rúra na pečenie s 13 druhmi ohrevu: 4D horúci vzduch, Eco horúci vzduch, horný/spodný ohrev, Eco horný/spodný ohrev, cirkulačný infragril, veľkoplošný gril, maloplošný gril, stupeň na pizzu, spodný ohrev, pomalé varenie, rozmrazovanie, predhrievanie, udržiavanie tepla
- AutoPilot10
- elektronická regulácia teploty 30 – 300 °C
- vnútorný objem: 47 l

Dizajn
- ovládací prstenec

Čistenie
- EcoClean: zadná stena

Komfort
- 2,5" farebný textový TFT displej vr. češtiny, dotykové tlačidlá
- automatický návrh teploty
- ukazovateľ aktuálnej teploty
- ukazovateľ predhrievania
- SoftMove: tlmené otváranie a zatváranie dvierok
- elektronické hodiny s časovou predvoľbou
- rýchloohrev
- LED osvetlenie

Výsuvný systém
- závesné rošty

Bezpečnosť a energetická náročnosť
- teplota skla dvierok max. 40 °C[1)]
- detská poistka
- bezpečnostné vypínanie
- ukazovateľ zvyšného tepla
- tlačidlo štart
- spínač kontaktu dverí

Rozmery a technické informácie
- energetická trieda: A+[2)]
- spotreba el. energie pri konvenčnom ohreve: 0,73 kWh
- spotreba el. energie pri cirk./h. vzduchu: 0,61 kWh
- dĺžka sieťového kábla: 120 cm
- celkový príkon elektro: 2,99 kW
- spotrebič (V x Š x H): 455 x 594 x 548 mm
- nika (V x Š x H): 450 – 455 x 560 – 568 x 550 mm

Príslušenstvo
- 1 x kombinovaný rošt, 1 x univerzálna panvica

Zvláštne príslušenstvo na str. 51.
Rozmerové výkresy na str. 54.

[1)] Merané uprostred skla pri nastavení rúry na horný/spodný ohrev a 180 °C po hodine prevádzky.
[2)] Na stupnici triedy energetickej účinnosti od A+++ do D.
* Odporúčaná maloobchodná cena výrobcu. Táto cena je len orientačná, konečnú cenu produktu určia jednotliví predajcovia.

Kombinované parné rúry

Green Technology inside

Cena: 1 589 €*

Serie | **8**
CSG656RS1 antikoro

A+ Assist | Parná rúra | PerfectBake | PerfectRoast | EcoClean Direct

Typ rúry na pečenie a druh ohrevu
- kompaktná kombinovaná parná rúra so 14 druhmi ohrevu: 4D horúci vzduch, Eco horúci vzduch, horný/spodný ohrev, Eco horný/spodný ohrev, cirkulačný infragril, veľkoplošný gril, maloplošný gril, stupeň na pizzu, spodný ohrev, intenzívny ohrev, pomalé varenie, predhrievanie, sušenie, udržiavanie tepla
- ďalšie spôsoby varenia s parou: para 100 %, regenerácia (ohrievanie), kysnutie, rozmrazovanie
- ďalšie funkcie: program na odvápnenie, automatické vyrovnanie bodu varu podľa nadmorskej výšky, sušenie
- funkcia Assist
- elektronická regulácia teploty 30 – 250 °C
- vnútorný objem: 47 l

Dizajn
- ovládací prstenec

Komfort
- 3x 2,5" farebné grafické TFT displeje, z toho 2 dotykové
- PerfectRoast: teplotná sonda s tromi bodmi merania
- senzor PerfectBake: konštant. meranie obsahu vlhkosti
- zásobník na vodu s objemom 1 l
- ukazovateľ vyprázdnenia zásobníka na vodu
- umiestnenie parného generátora mimo varný priestor
- automatický návrh teploty
- ukazovateľ aktuálnej teploty
- ukazovateľ predhrievania
- SoftMove: tlmené otváranie a zatváranie dvierok
- elektronické hodiny s časovou predvoľbou
- rýchloohrev
- LED osvetlenie

Výsuvný systém
- závesné rošty, 1-násobný teleskopický plný výsuv s funkciou STOP

Čistenie
- EcoClean: zadná stena, bočné steny, strop

Bezpečnosť a energetická náročnosť
- teplota skla dvierok max. 40 °C[1)]
- detská poistka
- bezpečnostné vypínanie
- ukazovateľ zvyšného tepla
- tlačidlo štart
- spínač kontaktu dverí

Rozmery a technické informácie
- energetická trieda: A+[2)]
- spotreba el. energie pri konvenčnom ohreve: 0,73 kWh
- spotreba el. energie pri cirk./h. vzduchu: 0,61 kWh
- dĺžka sieťového kábla: 120 cm
- celkový príkon elektro: 3,3 kW
- spotrebič (V x Š x H): 455 x 594 x 548 mm
- nika (V x Š x H): 450 – 455 x 560 – 568 x 550 mm

Príslušenstvo
- 1x dierovaná parná nádoba (veľkosť S), 1x dierovaná parná nádoba (veľkosť XL), 1x nedierovaná parná nádoba (veľkosť S), 1x rošt, 1x univerzálna panvica

Zvláštne príslušenstvo na str. 51.
Rozmerové výkresy na str. 54.

NOVINKA

Green Technology inside

Cena: 1 589 €*

Serie | **8**
CSG656RS1 antikoro

A+ Assist | Parná rúra | PerfectBake | PerfectRoast | EcoClean Direct

Typ rúry na pečenie a druh ohrevu
- kompaktná kombinovaná parná rúra so 14 druhmi ohrevu: 4D horúci vzduch, Eco horúci vzduch, horný/spodný ohrev, Eco horný/spodný ohrev, cirkulačný infragril, veľkoplošný gril, maloplošný gril, stupeň na pizzu, spodný ohrev, intenzívny ohrev, pomalé varenie, predhrievanie, sušenie, udržiavanie tepla
- ďalšie spôsoby varenia s parou: para 100 %, regenerácia (ohrievanie), kysnutie, rozmrazovanie
- ďalšie funkcie: program na odvápnenie, automatické vyrovnanie bodu varu podľa nadmorskej výšky, sušenie
- funkcia Assist
- elektronická regulácia teploty 30 – 250 °C
- vnútorný objem: 47 l

Dizajn
- ovládací prstenec

Komfort
- 3x 2,5" farebné grafické TFT displeje, z toho 2 dotykové
- PerfectRoast: teplotná sonda s tromi bodmi merania
- senzor PerfectBake: konštant. meranie obsahu vlhkosti
- zásobník na vodu s objemom 1 l
- ukazovateľ vyprázdnenia zásobníka na vodu
- umiestnenie parného generátora mimo varný priestor
- automatický návrh teploty
- ukazovateľ aktuálnej teploty
- ukazovateľ predhrievania
- SoftMove: tlmené otváranie a zatváranie dvierok
- elektronické hodiny s časovou predvoľbou
- rýchloohrev
- LED osvetlenie

Výsuvný systém
- závesné rošty, 1-násobný teleskopický plný výsuv s funkciou STOP

Čistenie
- EcoClean: zadná stena, bočné steny, strop

Bezpečnosť a energetická náročnosť
- teplota skla dvierok max. 40 °C[1)]
- detská poistka
- bezpečnostné vypínanie
- ukazovateľ zvyšného tepla
- tlačidlo štart
- spínač kontaktu dverí

Rozmery a technické informácie
- energetická trieda: A+[2)]
- spotreba el. energie pri konvenčnom ohreve: 0,73 kWh
- spotreba el. energie pri cirk./h. vzduchu: 0,61 kWh
- dĺžka sieťového kábla: 120 cm
- celkový príkon elektro: 3,3 kW
- spotrebič (V x Š x H): 455 x 594 x 548 mm
- nika (V x Š x H): 450 – 455 x 560 – 568 x 550 mm

Príslušenstvo
- 1x dierovaná parná nádoba (veľkosť S), 1x dierovaná parná nádoba (veľkosť XL), 1x nedierovaná parná nádoba (veľkosť S), 1x rošt, 1x univerzálna panvica

Zvláštne príslušenstvo na str. 51.
Rozmerové výkresy na str. 54.

Parná rúra

Cena: 1 129 €* **dostupné do 01/2019**

Serie | **8**
CDG634BS1 antikoro

Parná rúra | AutoPilot

Typ rúry na pečenie a druh ohrevu
- kompaktná parná rúra so 4 druhmi ohrevu: para 100 %, regenerácia (ohrievanie), kysnutie, rozmrazovanie
- program na odvápnenie
- automatické vyrovnanie bodu varu podľa nadmorskej výšky
- AutoPilot20
- elektronická regulácia teploty 30 – 100 °C
- vnútorný objem: 38 l

Dizajn
- ovládací prstenec

Komfort
- 2,5" farebný textový TFT displej vr. češtiny, dotykové tlačidlá
- automatický návrh teploty
- ukazovateľ aktuálnej teploty
- ukazovateľ predhrievania
- SoftMove: tlmené otváranie a zatváranie dvierok
- zásobník na vodu s objemom 1,3 l
- ukazovateľ vyprázdnenia zásobníka na vodu
- umiestnenie parného generátora vo vnútri varného priestoru
- elektronické hodiny s časovou predvoľbou
- osvetlenie vnútorného priestoru

Výsuvný systém
- závesné rošty, teleskopické výsuvy nemožno dokúpiť

Čistenie
- EcoClean: zadná stena, bočné steny, strop

Bezpečnosť a energetická náročnosť
- teplota skla dvierok max. 40 °C[1)]
- detská poistka
- bezpečnostné vypínanie
- tlačidlo štart
- spínač kontaktu dverí

Rozmery a technické informácie
- dĺžka sieťového kábla: 120 cm
- celkový príkon elektro: 1,75 kW
- spotrebič (V x Š x H): 455 x 594 x 548 mm
- nika (V x Š x H): 450 – 455 x 560 – 568 x 550 mm

Príslušenstvo
- 1x dierovaná parná nádoba (veľkosť L), 1x nedierovaná parná nádoba (veľkosť L), 1x špongia na umývanie

Zvláštne príslušenstvo na str. 51.
Rozmerové výkresy na str. 54.

[1)] Merané uprostred skla pri nastavení rúry na horný/spodný ohrev a 180 °C po hodine prevádzky.
[2)] Na stupnici triedy energetickej účinnosti od A+++ do D.
* Odporúčaná maloobchodná cena výrobcu. Táto cena je len orientačná, konečnú cenu produktu určia jednotliví predajcovia.

Parné rúry

NOVINKA

Cena: 1 129 €* **dostupné od 01/2019**

Serie | **8**
CDG634AS0 antikoro

Parná rúra | AutoPilot

Typ rúry na pečenie a druh ohrevu
- ďalšie spôsoby varenia s parou: para 100 %, regenerácia (ohrievanie), kysnutie, rozmrazovanie
- program na odvápnenie
- automatické vyrovnanie bodu varu podľa nadmorskej výšky
- AutoPilot20
- elektronická regulácia teploty 30 – 100 °C
- vnútorný objem: 38 l

Dizajn
- ovládací prstenec

Komfort
- 2,5“ farebný textový TFT displej vr. češtiny, dotykové tlačidlá
- automatický návrh teploty
- ukazovateľ aktuálnej teploty
- ukazovateľ predhrievania
- SoftMove: tlmené otváranie a zatváranie dvierok
- zásobník na vodu s objemom 1,3 l
- ukazovateľ vyprázdnenia zásobníka na vodu
- umiestnenie parného generátora vo vnútri varného priestoru
- elektronické hodiny s časovou predvoľbou
- osvetlenie vnútorného priestoru

Výsuvný systém
- prelisy

Bezpečnosť a energetická náročnosť
- teplota skla dvierok max. 40 °C[1)]
- detská poistka
- bezpečnostné vypínanie
- tlačidlo štart
- spínač kontaktu dverí

Rozmery a technické informácie
- dĺžka sieťového kábla: 120 cm
- celkový príkon elektro: 1,75 kW
- spotrebič (V x Š x H): 455 x 594 x 548 mm
- nika (V x Š x H): 450 – 455 x 560 – 568 x 550 mm

Príslušenstvo
- 1x dierovaná parná nádoba (veľkosť L), 1x nedierovaná parná nádoba (veľkosť L), 1x špongia na umývanie

Zvláštne príslušenstvo
HEZ36D153P – nedierovaná keramická nádoba 1/3
HEZ36D163 – nedierovaná parná nádoba veľkosti S
HEZ36D163G – dierovaná parná nádoba veľkosti S
HEZ36D353P – nedierovaná keramická nádoba 2/3
HEZ36D643 – nedierovaná parná nádoba veľkosti L
HEZ36D643G – dierovaná parná nádoba veľkosti XL
HEZ660060 – čierna dekoračná lišta
HEZ864000 – sklený pekáč
HEZ915003 – sklený pekáč 5,1 l

Rozmerové výkresy na str. 54.

Cena: 1 129 €* **dostupné od 01/2019**

Serie | **8**
CDG634BB1 čierna

Parná rúra | AutoPilot

Typ rúry na pečenie a druh ohrevu
- ďalšie spôsoby varenia s parou: para 100 %, regenerácia (ohrievanie), kysnutie, rozmrazovanie
- program na odvápnenie
- automatické vyrovnanie bodu varu podľa nadmorskej výšky
- AutoPilot20
- elektronická regulácia teploty 30 – 100 °C
- vnútorný objem: 38 l

Dizajn
- ovládací prstenec

Komfort
- 2,5“ farebný textový TFT displej vr. češtiny, dotykové tlačidlá
- automatický návrh teploty
- ukazovateľ aktuálnej teploty
- ukazovateľ predhrievania
- SoftMove: tlmené otváranie a zatváranie dvierok
- zásobník na vodu s objemom 1,3 l
- ukazovateľ vyprázdnenia zásobníka na vodu
- umiestnenie parného generátora vo vnútri varného priestoru
- elektronické hodiny s časovou predvoľbou
- osvetlenie vnútorného priestoru

Výsuvný systém
- závesné rošty, teleskopické výsuvy nemožno dokúpiť

Bezpečnosť a energetická náročnosť
- teplota skla dvierok max. 40 °C[1)]
- detská poistka
- bezpečnostné vypínanie
- tlačidlo štart
- spínač kontaktu dverí

Rozmery a technické informácie
- dĺžka sieťového kábla: 120 cm
- celkový príkon elektro: 1,75 kW
- spotrebič (V x Š x H): 455 x 594 x 548 mm
- nika (V x Š x H): 450 – 455 x 560 – 568 x 550 mm

Príslušenstvo
- 1x dierovaná parná nádoba (veľkosť L), 1x nedierovaná parná nádoba (veľkosť L), 1x špongia na umývanie

Zvláštne príslušenstvo
HEZ36D153P – nedierovaná keramická nádoba 1/3
HEZ36D163 – nedierovaná parná nádoba veľkosti S
HEZ36D163G – dierovaná parná nádoba veľkosti S
HEZ36D353P – nedierovaná keramická nádoba 2/3
HEZ36D643 – nedierovaná parná nádoba veľkosti L
HEZ36D643G – dierovaná parná nádoba veľkosti XL
HEZ660060 – čierna dekoračná lišta
HEZ864000 – sklený pekáč
HEZ915003 – sklený pekáč 5,1 l

Rozmerové výkresy na str. 54.

NOVINKA

Cena: 1 129 €* **dostupné od 01/2019**

Serie | **8**
CDG634AB0 čierna

Parná rúra | AutoPilot

Typ rúry na pečenie a druh ohrevu
- ďalšie spôsoby varenia s parou: para 100 %, regenerácia (ohrievanie), kysnutie, rozmrazovanie
- program na odvápnenie
- automatické vyrovnanie bodu varu podľa nadmorskej výšky
- AutoPilot20
- elektronická regulácia teploty 30 – 100 °C
- vnútorný objem: 38 l

Dizajn
- ovládací prstenec

Komfort
- 2,5“ farebný textový TFT displej vr. češtiny, dotykové tlačidlá
- automatický návrh teploty
- ukazovateľ aktuálnej teploty
- ukazovateľ predhrievania
- SoftMove: tlmené otváranie a zatváranie dvierok
- zásobník na vodu s objemom 1,3 l
- ukazovateľ vyprázdnenia zásobníka na vodu
- umiestnenie parného generátora vo vnútri varného priestoru
- elektronické hodiny s časovou predvoľbou
- osvetlenie vnútorného priestoru

Výsuvný systém
- prelisy

Bezpečnosť a energetická náročnosť
- teplota skla dvierok max. 40 °C[1)]
- detská poistka
- bezpečnostné vypínanie
- tlačidlo štart
- spínač kontaktu dverí

Rozmery a technické informácie
- dĺžka sieťového kábla: 120 cm
- celkový príkon elektro: 1,75 kW
- spotrebič (V x Š x H): 455 x 594 x 548 mm
- nika (V x Š x H): 450 – 455 x 560 – 568 x 550 mm

Príslušenstvo
- 1x dierovaná parná nádoba (veľkosť L), 1x nedierovaná parná nádoba (veľkosť L), 1x špongia na umývanie

Zvláštne príslušenstvo
HEZ36D153P – nedierovaná keramická nádoba 1/3
HEZ36D163 – nedierovaná parná nádoba veľkosti S
HEZ36D163G – dierovaná parná nádoba veľkosti S
HEZ36D353P – nedierovaná keramická nádoba 2/3
HEZ36D643 – nedierovaná parná nádoba veľkosti L
HEZ36D643G – dierovaná parná nádoba veľkosti XL
HEZ660060 – čierna dekoračná lišta
HEZ864000 – sklený pekáč
HEZ915003 – sklený pekáč 5,1 l

Rozmerové výkresy na str. 54.

[1)] Merané uprostred skla pri nastavení rúry na horný/spodný ohrev a 180 °C po hodine prevádzky.
* Odporúčaná maloobchodná cena výrobcu. Táto cena je len orientačná, konečnú cenu produktu určia jednotliví predajcovia.

Kombinované rúry s mikrovlnami

Cena: 1 179 €*

Serie | **8**
CMG633BW1 biela

AutoPilot | 4D horúci vzduch

Typ rúry na pečenie a druh ohrevu
- kompaktná kombinovaná rúra s mikrovlnami so 6 druhmi ohrevu: 4D horúci vzduch, Eco horúci vzduch, cirkulačný infragril, veľkoplošný gril, maloplošný gril, predhrievanie
- ďalšie spôsoby ohrevu s mikrovlnami: mikrovlnný ohrev, kombinovaný mikrovlnný ohrev
- max. výkon: 900 W; 5 možností nastavenia mikrovlnného výkonu (90 W, 180 W, 360 W, 600 W, 900 W) s invertorom
- AutoPilot14
- vnútorný objem: 45 l

Dizajn
- ovládací prstenec

Komfort
- 2,5" farebný textový TFT displej vr. češtiny, dotykové tlačidlá
- automatický návrh teploty
- ukazovateľ aktuálnej teploty
- ukazovateľ predhrievania
- SoftMove: tlmené otváranie a zatváranie dvierok
- elektronické hodiny s časovou predvoľbou
- rýchloohrev
- LED osvetlenie

Výsuvný systém
- závesné rošty, teleskopické výsuvy nemožno dokúpiť

Bezpečnosť a energetická náročnosť
- teplota skla dvierok max. 40 °C[1)]
- detská poistka
- bezpečnostné vypínanie
- ukazovateľ zvyšného tepla
- tlačidlo štart
- spínač kontaktu dverí

Rozmery a technické informácie
- dĺžka sieťového kábla: 120 cm
- celkový príkon elektro: 3,6 kW
- spotrebič (V x Š x H): 455 x 594 x 548 mm
- nika (V x Š x H): 450 – 455 x 560 – 568 x 550 mm

Príslušenstvo
- 1x kombinovaný rošt, 1x univerzálna panvica
-

Zvláštne príslušenstvo
HEZ327000 – kamenná platňa na pečenie s drevenou lopatkou
HEZ617000 – forma na pizzu
HEZ625071 – smaltovaný grilovací plech
HEZ631070 – smaltovaný plech na pečenie
HEZ632070 – univerzálna panvica
HEZ633070 – smaltovaná profesionálna panvica
HEZ634080 – kombinovaný rošt
HEZ636000 – sklená panvica
HEZ660060 – čierna dekoračná lišta
HEZ915003 – sklený pekáč 5,1 l

Rozmerové výkresy na str. 54.

Cena: 1 179 €*

Serie | **8**
CMG633BS1 antikoro

AutoPilot | 4D horúci vzduch

Typ rúry na pečenie a druh ohrevu
- kompaktná kombinovaná rúra s mikrovlnami so 6 druhmi ohrevu: 4D horúci vzduch, Eco horúci vzduch, cirkulačný infragril, veľkoplošný gril, maloplošný gril, predhrievanie
- ďalšie spôsoby ohrevu s mikrovlnami: mikrovlnný ohrev, kombinovaný mikrovlnný ohrev
- max. výkon: 900 W; 5 možností nastavenia mikrovlnného výkonu (90 W, 180 W, 360 W, 600 W, 900 W) s invertorom
- AutoPilot14
- vnútorný objem: 45 l

Dizajn
- ovládací prstenec

Komfort
- 2,5" farebný textový TFT displej vr. češtiny, dotykové tlačidlá
- automatický návrh teploty
- ukazovateľ aktuálnej teploty
- ukazovateľ predhrievania
- SoftMove: tlmené otváranie a zatváranie dvierok
- elektronické hodiny s časovou predvoľbou
- rýchloohrev
- LED osvetlenie

Výsuvný systém
- závesné rošty, 1-násobný teleskopický plný výsuv s funkciou STOP

Bezpečnosť a energetická náročnosť
- teplota skla dvierok max. 40 °C[1)]
- detská poistka
- bezpečnostné vypínanie
- ukazovateľ zvyšného tepla
- tlačidlo štart
- spínač kontaktu dverí

Rozmery a technické informácie
- dĺžka sieťového kábla: 120 cm
- celkový príkon elektro: 3,6 kW
- spotrebič (V x Š x H): 455 x 594 x 548 mm
- nika (V x Š x H): 450 – 455 x 560 – 568 x 550 mm

Príslušenstvo
- 1x kombinovaný rošt, 1x univerzálna panvica

Zvláštne príslušenstvo
HEZ327000 – kamenná platňa na pečenie s drevenou lopatkou
HEZ617000 – forma na pizzu
HEZ625071 – smaltovaný grilovací plech
HEZ631070 – smaltovaný plech na pečenie
HEZ632070 – univerzálna panvica
HEZ633070 – smaltovaná profesionálna panvica
HEZ634080 – kombinovaný rošt
HEZ636000 – sklená panvica
HEZ660060 – čierna dekoračná lišta
HEZ915003 – sklený pekáč 5,1 l

Rozmerové výkresy na str. 54.

Cena: 1 179 €*

Serie | **8**
CMG633BB1 čierna

AutoPilot | 4D horúci vzduch

Typ rúry na pečenie a druh ohrevu
- kompaktná kombinovaná rúra s mikrovlnami so 6 druhmi ohrevu: 4D horúci vzduch, Eco horúci vzduch, cirkulačný infragril, veľkoplošný gril, maloplošný gril, predhrievanie
- ďalšie spôsoby ohrevu s mikrovlnami: mikrovlnný ohrev, kombinovaný mikrovlnný ohrev
- max. výkon: 900 W; 5 možností nastavenia mikrovlnného výkonu (90 W, 180 W, 360 W, 600 W, 900 W) s invertorom
- AutoPilot14
- vnútorný objem: 45 l

Dizajn
- ovládací prstenec

Komfort
- 2,5" farebný textový TFT displej vr. češtiny, dotykové tlačidlá
- automatický návrh teploty
- ukazovateľ aktuálnej teploty
- ukazovateľ predhrievania
- SoftMove: tlmené otváranie a zatváranie dvierok
- elektronické hodiny s časovou predvoľbou
- rýchloohrev
- LED osvetlenie

Výsuvný systém
- závesné rošty, 1-násobný teleskopický plný výsuv s funkciou STOP

Bezpečnosť a energetická náročnosť
- teplota skla dvierok max. 40 °C[1)]
- detská poistka
- bezpečnostné vypínanie
- ukazovateľ zvyšného tepla
- tlačidlo štart
- spínač kontaktu dverí

Rozmery a technické informácie
- dĺžka sieťového kábla: 120 cm
- celkový príkon elektro: 3,6 kW
- spotrebič (V x Š x H): 455 x 594 x 548 mm
- nika (V x Š x H): 450 – 455 x 560 – 568 x 550 mm

Príslušenstvo
- 1x kombinovaný rošt, 1x univerzálna panvica

Zvláštne príslušenstvo
HEZ327000 – kamenná platňa na pečenie s drevenou lopatkou
HEZ617000 – forma na pizzu
HEZ625071 – smaltovaný grilovací plech
HEZ631070 – smaltovaný plech na pečenie
HEZ632070 – univerzálna panvica
HEZ633070 – smaltovaná profesionálna panvica
HEZ634080 – kombinovaný rošt
HEZ636000 – sklená panvica
HEZ660060 – čierna dekoračná lišta
HEZ915003 – sklený pekáč 5,1 l

Rozmerové výkresy na str. 54.

[1)] Merané uprostred skla pri nastavení rúry na horný/spodný ohrev a 180 °C po hodine prevádzky.

* Odporúčaná maloobchodná cena výrobcu. Táto cena je len orientačná, konečnú cenu produktu určia jednotliví predajcovia.

Mikrovlnné rúry

Cena: 759 €*

Serie | **8**
BFR634GW1 biela, záves dverí vpravo
BFL634GW1 biela, záves dverí vľavo

Druh ohrevu
- max. výkon: 900 W; 5 možností nastavenia mikrovlnného výkonu (90 W, 180 W, 360 W, 600 W, 900 W) s invertorom
- vnútorný objem: 21 l
- AutoPilot7
- 4 programy na rozmrazovanie a 3 programy na varenie s mikrovlnami

Dizajn
- osvetlený ovládací prstenec
- ovládanie TouchControl

Komfort
- 2,5“ farebný textový TFT displej vr. češtiny, dotykové tlačidlá
- LED osvetlenie
- tlačidlo info
- elektronické otváranie dverí

Bezpečnosť a energetická náročnosť
- tlačidlo štart

Rozmery a technické informácie
- dĺžka sieťového kábla: 120 cm
- celkový príkon elektro: 1,22 kW
- spotrebič (V x Š x H): 382 x 594 x 318 mm
- nika (V x Š x H): 362–382 x 560 – 568 x 300 mm
- na zabudovanie do vysokých skriniek so šírkou 60 cm aj do horných skriniek

Rozmerové výkresy na str. 54.

Cena: 759 €*

Serie | **8**
BFR634GS1 antikoro, záves dverí vpravo
BFL634GS1 antikoro, záves dverí vľavo

Druh ohrevu
- max. výkon: 900 W; 5 možností nastavenia mikrovlnného výkonu (90 W, 180 W, 360 W, 600 W, 900 W) s invertorom
- vnútorný objem: 21 l
- AutoPilot7
- 4 programy na rozmrazovanie a 3 programy na varenie s mikrovlnami

Dizajn
- osvetlený ovládací prstenec
- ovládanie TouchControl

Komfort
- 2,5“ farebný textový TFT displej vr. češtiny, dotykové tlačidlá
- LED osvetlenie
- tlačidlo info
- elektronické otváranie dverí

Bezpečnosť a energetická náročnosť
- tlačidlo štart

Rozmery a technické informácie
- dĺžka sieťového kábla: 120 cm
- celkový príkon elektro: 1,22 kW
- spotrebič (V x Š x H): 382 x 594 x 318 mm
- nika (V x Š x H): 362–382 x 560 – 568 x 300 mm
- na zabudovanie do vysokých skriniek so šírkou 60 cm aj do horných skriniek

Rozmerové výkresy na str. 54.

Cena: 759 €*

Serie | **8**
BFR634GB1 čierna, záves dverí vpravo
BFL634GB1 čierna, záves dverí vľavo

Druh ohrevu
- max. výkon: 900 W; 5 možností nastavenia mikrovlnného výkonu (90 W, 180 W, 360 W, 600 W, 900 W) s invertorom
- vnútorný objem: 21 l
- AutoPilot7
- 4 programy na rozmrazovanie a 3 programy na varenie s mikrovlnami

Dizajn
- osvetlený ovládací prstenec
- ovládanie TouchControl

Komfort
- 2,5“ farebný textový TFT displej vr. češtiny, dotykové tlačidlá
- LED osvetlenie
- tlačidlo info
- elektronické otváranie dverí

Bezpečnosť a energetická náročnosť
- tlačidlo štart

Rozmery a technické informácie
- dĺžka sieťového kábla: 120 cm
- celkový príkon elektro: 1,22 kW
- spotrebič (V x Š x H): 382 x 594 x 318 mm
- nika (V x Š x H): 362–382 x 560 – 568 x 300 mm
- na zabudovanie do vysokých skriniek so šírkou 60 cm aj do horných skriniek

Rozmerové výkresy na str. 54.

* Odporúčaná maloobchodná cena výrobcu. Táto cena je len orientačná, konečnú cenu produktu určia jednotliví predajcovia.

Kombinovaná mikrovlnná rúra

Cena: 869 €*

Serie | **6**
CMA585MS0 antikoro

Typ rúry na pečenie a druh ohrevu
- kompaktná kombinovaná mikrovlnná rúra s 5 druhmi ohrevu: mikrovlnný ohrev, štandardný horúci vzduch, cirkulačný infragril, veľkoplošný gril, stupeň na pizzu
- ďalšie spôsoby ohrevu s mikrovlnami: mikrovlnný ohrev, kombinovaný mikrovlnný ohrev
- max. výkon: 900 W; 5 možností nastavenia mikrovlnného výkonu (90 W, 180 W, 360 W, 600 W, 900 W) s invertorom
- všetky druhy ohrevu môžete použiť samostatne alebo v kombinácii s iným druhom ohrevu
- elektronická regulácia teploty 40 – 230 °C
- AutoPilot15
- vnútorný objem: 44 l

Dizajn
- zápustné otočné voliče
- ovládanie TouchControl

Komfort
- 4 programy na rozmrazovanie a 3 na ohrev s mikrovlnami, 8 programov na kombinovaný ohrev
- LCD displej
- výklopné dvierka
- elektronické hodiny s časovou predvoľbou
- rýchloohrev
- LED osvetlenie

Výsuvný systém
- závesné rošty, teleskopické výsuvy nemožno dokúpiť

Bezpečnosť a energetická náročnosť
- detská poistka
- bezpečnostné vypínanie
- spínač kontaktu dverí

Rozmery a technické informácie
- dĺžka sieťového kábla: 120 cm
- celkový príkon elektro: 3,35 kW
- spotrebič (V x Š x H): 454 x 594 x 570 mm
- nika (V x Š x H): 450 – 452 x 560 – 568 x 550 mm

Príslušenstvo
- 1x rošt vysoký, 1x rošt nízky, 1x otočný tanier (36 cm)

Zvláštne príslušenstvo
HEZ915003 – sklený pekáč 5,1 l

Rozmerové výkresy na str. 54.

Kombinovaná mikrovlnná rúra s funkciou para

Cena: 1 059 €*

Serie | **6**
COA565GB0 čierna

Typ rúry na pečenie a druh ohrevu
- kompaktná kombinovaná mikrovlnná rúra s funkciou para: mikrovlnný ohrev, para 100 %, veľkoplošný gril, maloplošný gril
- max. výkon: 1 000 W; 5 možností nastavenia mikrovlnného výkonu (90 W, 180 W, 360 W, 600 W, 1 000 W) s invertorom
- všetky druhy ohrevu môžete použiť samostatne alebo v kombinácii s iným druhom ohrevu
- elektronická regulácia teploty 40 – 230 °C
- AutoPilot 15
- ďalšie spôsoby varenia: 3 stupne varenia s parou
- program na odvápnenie
- vnútorný objem: 36 l

Dizajn
- zápustné otočné voliče
- ovládanie TouchControl

Komfort
- 4 programy na rozmrazovanie a 11 varných programov
- LCD displej
- výklopné dvierka
- elektronické hodiny s časovou predvoľbou
- zásobník na vodu s objemom 0,8 l
- ukazovateľ vyprázdnenia zásobníka na vodu
- umiestnenie parného generátora mimo varný priestor
- rýchloohrev
- LED osvetlenie

Výsuvný systém
- závesné rošty, teleskopické výsuvy nemožno dokúpiť

Bezpečnosť a energetická náročnosť
- detská poistka
- bezpečnostné vypínanie
- spínač kontaktu dverí

Rozmery a technické informácie
- dĺžka sieťového kábla: 120 cm
- celkový príkon elektro: 3,35 kW
- spotrebič (V x Š x H): 454 x 594 x 570 mm
- nika (V x Š x H): 450 – 452 x 560 – 568 x 550 mm

Príslušenstvo
- 1x rošt, 1 x sklená panvica, 1 x parná nádoba

Rozmerové výkresy na str. 54.

Mikrovlnná rúra

Cena: 409 €*

Serie | **6**
BFL524MB0 čierna, záves dverí vľavo

Druh ohrevu
- max. výkon: 800 W; 5 možností nastavenia mikrovlnného výkonu (90 W, 180 W, 360 W, 600 W, 800 W) s invertorom
- vnútorný objem: 20 l
- AutoPilot7
- 4 programy na rozmrazovanie a 3 programy na ohrev s mikrovlnami

Dizajn
- otočný volič
- ovládanie TouchControl

Komfort
- LED displej
- sklený otočný tanier 25,5 cm
- LED osvetlenie
- tlačidlo info
- elektronické otváranie dverí
- 1 pamäťové miesto

Bezpečnost a energetická náročnost
- bezpečnostné vypínanie
- spínač kontaktu dverí

Rozmery a technické informácie
- dĺžka sieťového kábla: 130 cm
- celkový príkon elektro: 1,27 kW
- spotrebič (V x Š x H): 382 x 594 x 317 mm
- nika (V x Š x H): 362 – 365 x 560 – 568 x 300 mm
- pro zabudovanie do vysokých skriniek 60 cm aj do horných skriniek

Príslušenstvo
- 1x rošt vysoký, 1x rošt nízky, 1x otočný tanier (36 cm)

Zvláštne príslušenstvo
HEZ915003 – sklený pekáč 5,1 l

Rozměrové výkresy na str. 56.

* Odporúčaná maloobchodná cena výrobcu. Táto cena je len orientačná, konečnú cenu produktu určia jednotliví predajcovia.

Mikrovlnné rúry

Cena: 409 €*

Serie | **6**
BFL524MS0 antikoro, záves dverí vľavo

AutoPilot 07 | LED svetlo

Druh ohrevu
- max. výkon: 800 W; 5 možností nastavenia mikrovlnného výkonu (90 W, 180 W, 360 W, 600 W, 800 W) s invertorom
- vnútorný objem: 20 l
- AutoPilot7
- 4 programy na rozmrazovanie a 3 programy na varenie s mikrovlnami

Dizajn
- otočný volič
- ovládanie TouchControl

Komfort
- LED displej
- sklený otočný tanier 25,5 cm
- LED osvetlenie
- tlačidlo info
- elektronické otváranie dverí
- 1 pamäťové miesto

Bezpečnosť a energetická náročnosť
- bezpečnostné vypínanie
- spínač kontaktu dverí

Rozmery a technické informácie
- dĺžka sieťového kábla: 130 cm
- celkový príkon elektro: 1,27 kW
- spotrebič (V x Š x H): 382 x 594 x 317 mm
- nika (V x Š x H): 362 – 365 x 560 – 568 x 300 mm
- na zabudovanie do vysokých skriniek so šírkou 60 cm aj do horných skriniek

Rozmerové výkresy na str. 54.

Cena: 379 €*

Serie | **4**
BFL523MS0 antikoro, záves dverí vľavo

AutoPilot 07 | LED svetlo

Druh ohrevu
- max. výkon: 800 W; 5 možností nastavenia mikrovlnného výkonu (90 W, 180 W, 360 W, 600 W, 800 W) s invertorom
- vnútorný objem: 20 l
- AutoPilot7
- 4 programy na rozmrazovanie a 3 programy na varenie s mikrovlnami

Dizajn
- otočný volič
- ovládanie TouchControl

Komfort
- LED displej
- sklený otočný tanier 25,5 cm
- LED osvetlenie
- tlačidlo info
- elektronické otváranie dverí
- 1 pamäťové miesto

Bezpečnosť a energetická náročnosť
- bezpečnostné vypínanie
- spínač kontaktu dverí

Rozmery a technické informácie
- dĺžka sieťového kábla: 130 cm
- celkový príkon elektro: 1,27 kW
- spotrebič (V x Š x H): 382 x 594 x 317 mm
- nika (V x Š x H): 362 – 365 x 560 – 568 x 300 mm
- na zabudovanie do vysokých skriniek so šírkou 60 cm aj do horných skriniek

Rozmerové výkresy na str. 54.

Cena: 349 €*

Serie | **4**
BFL550MW0 biela, záves dverí vľavo

LED svetlo

Druh ohrevu
- max. výkon: 800 W; 5 možností nastavenia mikrovlnného výkonu (90 W, 180 W, 360 W, 600 W, 900 W) s invertorom
- vnútorný objem: 20 l

Dizajn
- otočný volič

Komfort
- sklený otočný tanier 31,1 cm
- LED osvetlenie
- tlačidlo info

Bezpečnosť a energetická náročnosť
- bezpečnostné vypínanie
- spínač kontaktu dverí

Rozmery a technické informácie
- dĺžka sieťového kábla: 130 cm
- celkový príkon elektro: 1,27 kW
- spotrebič (V x Š x H): 382 x 594 x 388 mm
- nika (V x Š x H): 380 – 382 x 560 – 568 x 550 mm
- na zabudovanie do vysokých skriniek so šírkou 60 cm

Rozmerové výkresy na str. 54.

* Odporúčaná maloobchodná cena výrobcu. Táto cena je len orientačná, konečnú cenu produktu určia jednotliví predajcovia.

Zabudovateľné kávovary

Cena: 2 059 €*

Cena: 2 169 €*

Serie | **8**	Serie | **8**
CTL636ES1 antikoro	**CTL636ES6 antikoro**

Chuť
- prietokový ohrievač: inovatívny ohrevný systém vždy zaručí maximálny pôžitok z kávy vďaka ideálnej konštantnej teplote sparenia
- AromaPro Concept: ideálny tlak pre optimálnu arómu
- príprava one-touch: ristretto, espresso, espresso macchiato, kávy, cappuccino, latte macchiato, kávy s mliekom jedným stlačením tlačidla
- AromaDouble Shot: extra silná káva pri zachovaní správnej arómy
- individuálne nastavenie teploty nápoja – teplota kávy: 3 stupne, horúca voda: 4 stupne
- obsahuje vodný filter BRITA: redukuje obsah vápnika vo vode, filtruje látky ovplyvňujúce chuť a vôňu kávy a predlžuje životnosť spotrebiča

Komfort
- TFT displej s interaktívnym ovládaním menu
- MyCoffee: uloženie až 8 obľúbených nápojov pod menom s nastaviteľným pomerom kávy a mlieka
- IndividualCup: individuálne nastavenie veľkosti šálky
- výškovo nastaviteľná dýza kávy a mlieka: až 15 cm vysoké poháre na latte macchiato
- OneTouch DoubleCup: príprava dvoch samostatných šálok kávy a mliečnych špecialít
- vyberateľný zásobník na vodu (objem 2,4 l)
- včasné upozornenie na nedostatok vody či zrnkovej kávy
- flexibilné riešenie na prípravu mlieka: možnosť pripojenia dodaného mliečneho kontajnera
- krátky návod na obsluhu vždy poruke vo vnútri spotrebiča

Výkon
- tichý keramický mlynček SilentCeram Drive
- CoffeeSensor Pro: keramický mlynček sa automaticky prispôsobí rôznym druhom zrnkovej kávy
- One-touch príprava mliečnych špecialít s jemnou penou vďaka inovovanému zariadeniu na spenenie mlieka
- separátny výpust mliečnej peny, horúceho mlieka a horúcej vody
- významná úspora času: najrýchlejšia prvá šálka!
- tlak čerpadla: 19 bar
- separátny zásobník na mletú kávu
- záruka 15 000 šálok kávy: platí pre nekomerčné použitie do 24 mesiacov

Hygiena
- vyberateľná sparovacia jednotka
- AutoMilk Clean: plne automatické parné čistenie systému na mlieko po každej príprave
- dýza na mlieko vyberateľná na jednoduché čistenie pod tečúcou vodou alebo v umývačke
- SinglePortion Cleaning: vždy čerstvá voda na každú šálku kávy
- automatický čistiaci program pri zapnutí a vypnutí
- automatický čistiaci a odvápňovací systém Calc´n´Clean
- ukazovateľ počtu zvyšných šálok pred údržbou prístroja

Príslušenstvo
- separátna izolovaná nádoba na mlieko (0,5 l)
- príslušenstvo: spojovacia hadička k dýze na mlieko, rúrka na mlieko z plexiskla, kontrolné testovacie prúžky na stanovenie tvrdosti vody, tuk na premazanie sparovacej jednotky, 1x patróna do vodného filtra

Zvláštne príslušenstvo
TCZ8001 – čistiace tablety
TCZ8002 – odvápňovacie tablety
TCZ8009N – izolovaná nádoba na mlieko
TCZ7003 – vodný filter Brita
TCZ8004 – servisná súprava

Rozmerové výkresy na str. 54.

* Odporúčaná maloobchodná cena výrobcu. Táto cena je len orientačná, konečnú cenu produktu určia jednotliví predajcovia.

Ohrevné zásuvky

Cena: 529 €*

Serie | **8**
BIC630NS1 antikoro
BIC630NW1 biela

Komfort
- ohrevná zásuvka na ohrev šálok či tanierov
- ohrev pomocou vyhrievacej dosky z tvrdeného skla
- nastavenie teploty v 4 úrovniach od 30 °C do 80 °C (povrchová teplota ohrevného dna z tvrdeného skla)
- naplnenie max. 25 kg
- maximálne naplnenie šálok na espresso: 64 ks alebo maximálne naplnenie tanierov (26 cm): 12 ks
- 5 možností použitia: na vykysnutie cesta, rozmrazovanie jedál, udržiavanie teploty jedál, predhrievanie riadu, jemné ohrievanie
- chladná čelná stena
- push&pull: otvorenie a zatvorenie pritlačením čelnej steny
- do kombinácie so spotrebičmi Serie | 8

Technické informácie
- objem: 20 l
- dĺžka sieťového kábla: 120 cm
- príkon: 0,81 kW
- spotrebič (V x Š x H): 140 x 595 x 548 mm
- nika (V x Š x H): 140 x 560 – 568 x 550 mm

Rozmerové výkresy na str. 55.

Cena: 449 €*

Serie | **6**
BIC510NS0 antikoro
BIC510NB0 čierna

Komfort
- ohrevná zásuvka na ohrev šálok či tanierov
- nastavenie teploty v 4 úrovniach od 40 °C do 80 °C
- naplnenie max. 15 kg
- maximálne naplnenie šálok na espresso: 64 ks alebo maximálne naplnenie tanierov (26 cm): 14 ks
- 4 možnosti použitia: udržiavanie teploty nápojov a pokrmov, predhrievanie riadu, na vykysnutie cesta, rozmrazovanie jedla
- chladná čelná stena
- push&pull: otvorenie a zatvorenie pritlačením čelnej steny
- do kombinácie so spotrebičmi Serie | 4

Technické informácie
- objem: 23 l
- dĺžka sieťového kábla: 120 cm
- příkon: 0,4 kW
- spotrebič (V x Š x H): 140 x 594 x 540 mm
- nika (V x Š x H): 140 x 560 – 568 x 550 mm

Rozmerové výkresy na str. 55.

Zásuvka na uskladnenie príslušenstva

Cena: 305 €*

Serie | **8**
BIE630NS1 antikoro

Komfort
- zásuvka na uskladnenie príslušenstva
- naplnenie max. 15 kg
- maximálne naplnenie šálok na espresso: 64 ks alebo maximálne naplnenie tanierov (26 cm): 14 ks
- push&pull: otvorenie a zatvorenie pritlačením čelnej steny
- protišmyková podložka zabráni pohybu vášho riadu v zásuvke
- do kombinácie so spotrebičmi Serie | 8

Technické informácie
- objem: 21 l
- dĺžka sieťového kábla: 120 cm
- spotrebič (V x Š x H): 140 x 595 x 500 mm
- nika (V x Š x H): 140 x 560 – 568 x 550 mm

Rozmerové výkresy na str. 55.

* Odporúčaná maloobchodná cena výrobcu. Táto cena je len orientačná, konečnú cenu produktu určia jednotliví predajcovia.

Zvláštne príslušenstvo pre kompaktné spotrebiče

	CDG634BS1	CNG6764S6	CMG656BS1	CBG635BS3	CSG656RS1/2
HEZ327000 – kamenná platňa na pečenie s drevenou lopatkou		●	●	●	●
HEZ36D153P – nedierovaná keramická nádoba 1/3	●				●
HEZ36D163 – dierovaná parná nádoba veľkosti S	●				●
HEZ36D163G – dierovaná parná nádoba veľkosti S	●				
HEZ36D353P – nedierovaná keramická nádoba 2/3	●				●
HEZ36D643 – nedierovaná parná nádoba veľkosti L	●				●
HEZ36D643G – nedierovaná parná nádoba veľkosti XL	●				
HEZ36D663G – dierovaná parná nádoba veľkosti XL					●
HEZ617000 – forma na pizzu		●	●	●	●
HEZ625071 – smaltovaný grilovací plech		●	●	●	●
HEZ631010 – plech na pečenie s nepriľnavým povrchom				●	●
HEZ631070 – smaltovaný plech na pečenie		●	●	●	●
HEZ632010 – univerzálna panvica s nepriľnavým povrchom				●	●
HEZ632070 – univerzálna panvica		●	●	●	●
HEZ633070 – smaltovaná profesionálna panvica		●	●	●	●
HEZ634080 – kombinovaný rošt		●	●	●	
HEZ636000 – sklená panvica		●	●	●	●
HEZ638108 – 1-násobný plne teleskopický výsuv				●	
HEZ660060 – čierna dekoračná lišta	●	●	●	●	●
HEZ664000 – kombinovaný rošt					●
HEZ864000 – sklený pekáč pre kompaktné rúry s mikrovlnami	●			●	●
HEZ915003 – sklený pekáč 5,1 l	●	●	●	●	●
HZ36D613G – dierovaná parná nádoba veľkosti S					●

Zvláštne príslušenstvo k zabudovateľným rúram a kompaktným spotrebičom

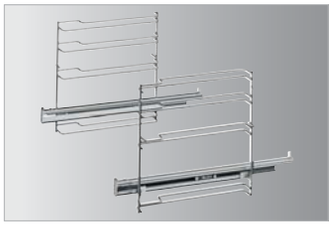

Jednonásobný plne teleskopický výsuv

HEZ638170 **Cena: 105 €***
odolný pri pyrolýze

HEZ638100 **Cena: 82 €***
štandard

HEZ638D10 **Cena: 95 €***
odolný pri pare

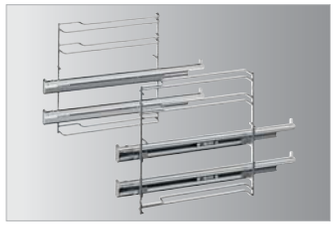

Dvojnásobný plne teleskopický výsuv

HEZ638270 **Cena: 145 €***
odolný pri pyrolýze

HEZ638200 **Cena: 115 €***
štandard

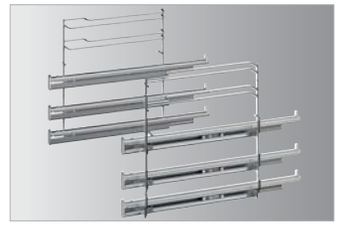

Trojnásobný plne teleskopický výsuv

HEZ638370 **Cena: 175 €***
odolný pri pyrolýze

HEZ638300 **Cena: 149 €***
štandard

HEZ638D30 **Cena: 175 €***
odolný pri pare

Smaltovaný plech na pečenie

HEZ631070 **Cena: 23 €***

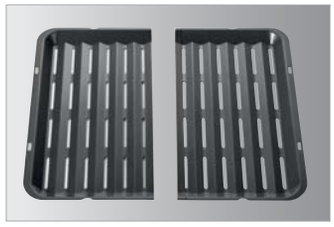

Smaltovaný grilovací plech

Ideálny do kombinácie s univerzálnou panvicou (napr. pri pečení hranolčekov)

HEZ625071 **Cena: 20 €***

Smaltovaná univerzálna panvica

Extra hlboký plech, ideálny na pečenie šťavnatých koláčov, mäsa alebo hlbokozmrazených pokrmov

HEZ632070 **Cena: 26 €***

Kombinovaný rošt

HEZ634000 **Cena: 16 €***

Smaltovaná profesionálna panvica
Extra hlboká panvica s roštom na pečenie. Ideálna na veľké porcie mäsa alebo grilovanie. Obsah: 10 l

HEZ633070 **Cena: 56 €***

Pokrievka na profesionálnu panvicu
HEZ633001 **Cena: 59 €***

Plech na pečenie s nepriľnavým povrchom

HEZ631010 **Cena: 51 €***

Forma na pizzu

Smaltovaná forma na pizzu s priemerom 35 cm, možno umývať v umývačke riadu.

HEZ617000 **Cena: 27 €***

Forma na pizzu

Smaltovaná forma na pizzu s priemerom 35 cm, možno umývať v umývačke riadu.

HEZ317000 **Cena: 26 €***

Univerzálna panvica s nepriľnavým povrchom

HEZ632010 **Cena: 55 €***

* Odporúčaná maloobchodná cena výrobcu. Táto cena je len orientačná, konečnú cenu produktu určia jednotliví predajcovia.

Zvláštne príslušenstvo k zabudovateľným rúram a kompaktným spotrebičom

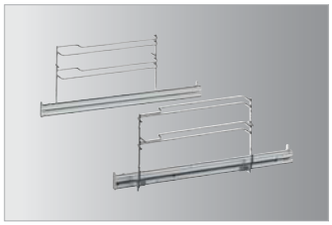

Jednonásobný plne teleskopický výsuv ku kompaktným rúram 45cm

HEZ638178 odolný pri pyrolýze — **Cena: 99 €***

HEZ638108 štandard — **Cena: 68 €***

HEZ638D18 odolný pri pare — **Cena: 88 €***

Nedierovaná parná nádoba

HEZ36D163 (veľkosť S) — **Cena: 21 €***

HEZ36D264 (veľkosť M) — **Cena: 25 €***

Dierovaná parná nádoba

HEZ36D163G (veľkosť S) — **Cena: 23 €***

HEZ36D264G (veľkosť M) — **Cena: 26 €***

Dierovaná parná nádoba (veľkosť XL)

HEZ36D663G — **Cena: 37 €***

Nedierovaná parná nádoba (veľkosť L)

HEZ36D643 — **Cena: 26 €***

Dierovaná parná nádoba (veľkosť L)

HEZ36D643G — **Cena: 27 €***

Platňa na pečenie s drevenou lopatkou

Keramická platňa na pečenie s drevenou lopatkou. Ideálna na pečenie chleba, chlebových placiek, pizze alebo hlbokozmrazených pokrmov (odolná pri pyrolýze).

HEZ327000 — **Cena: 125 €***

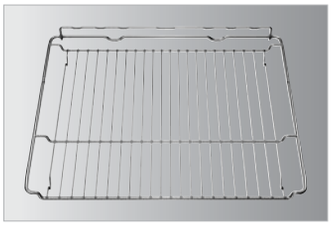

Kombinovaný rošt (para)

HEZ664000 — **Cena: 32 €***

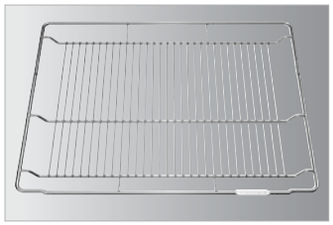

Kombinovaný rošt

HEZ634080 — **Cena: 18 €***

Sklený pekáč

HEZ915003 — **Cena: 60 €***

Sklená panvica

HEZ636000 — **Cena: 57 €***

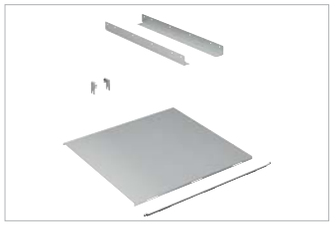

Medzidno a lišty

HEZ6BMA00 — **Cena: 37 €***

* Odporúčaná maloobchodná cena výrobcu. Táto cena je len orientačná, konečnú cenu produktu určia jednotliví predajcovia.

Zvláštne príslušenstvo k zabudovateľným rúram a kompaktným spotrebičom

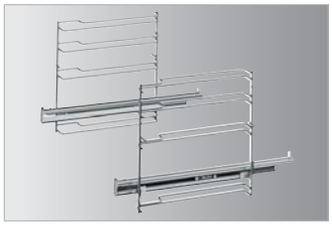

Jednonásobný teleskopický výsuv ClipRail (ľubovoľne umiestniteľný do závesných roštov)

HEZ538000 **Cena: 52 €***

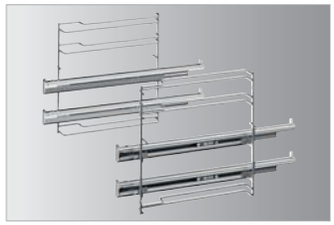

Dvojnásobný teleskopický výsuv

HEZ538200 **Cena: 52 €***

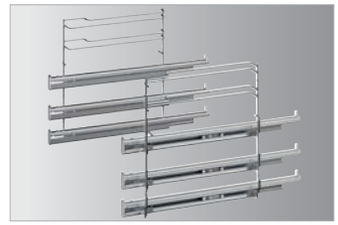

Trojnásobný teleskopický výsuv vr.1 ClipRail (jednonásobný teleskopický výsuv, ľubovoľne umiestniteľný do závesných roštov)

HEZ538S00 **Cena: 88 €***

2 univerzálne panvice SlimSize

HEZ530000 **Cena: 62 €***

Plech na pečenie s nepriľnavým keramickým povrchom

HEZ531010 **Cena: 77 €***

Univerzálna panvica s nepriľnavým keramickým povrchom

HEZ532010 **Cena: 77 €***

Smaltovaný plech na pečenie

HEZ531000 **Cena: 36 €***

Smaltovaná univerzálna panvica

HEZ532000 **Cena: 21 €***

Smaltovaná profesionálna panvica

HEZ533000 **Cena: 42 €***

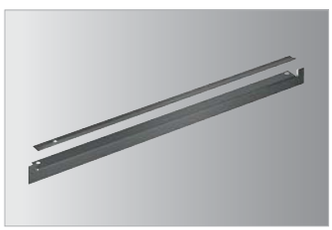

Čierna dekoračná lišta ku kompaktným spotrebičom

HEZ660060 **Cena: 21 €***

Sieťový kábel, dĺžka 3 m (k zabud. rúram)

HEZG0AS00 **Cena: 12 €***

* Odporúčaná maloobchodná cena výrobcu. Táto cena je len orientačná, konečnú cenu produktu určia jednotliví predajcovia.

Zvláštne príslušenstvo k zabudovateľným kávovarom

Čistiace tablety (10 ks)

TCZ8001N **Cena: 10,25 €***

Odvápňovacie tablety (3 ks)

TCZ8002N **Cena: 10,99 €***

Vodný filter Brita

TCZ7003 **Cena: 12,90 €***

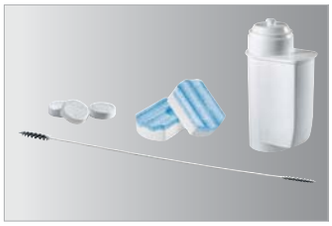

Servisná súprava

TCZ8004 **Cena: 33,90 €***

Izolovaná nádoba na mlieko s kovovým povrchom, objem 0,7 l

TCZ8009N **Cena: 47,39 €***

Rozmerové výkresy ku kompaktným spotrebičom

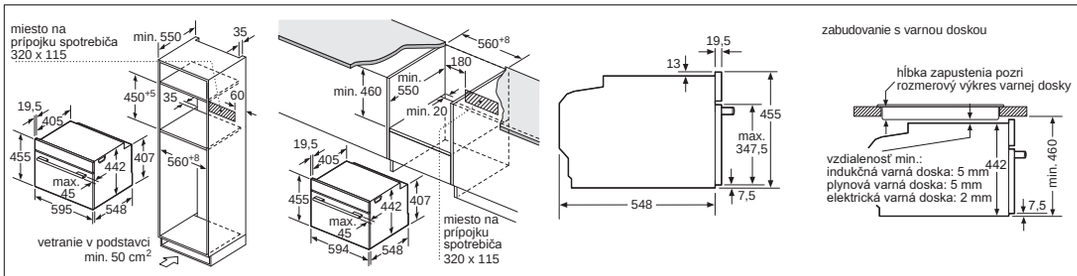

Ak je kompaktný spotrebič zabudovaný pod varnú dosku, musí byť dodržaná nasledovná hrúbka pracovnej dosky (príp. vrátane nosnej konštrukcie).

Typ varnej dosky	min. hrúbka pracovnej dosky	
	nasadená	v rovine
indukčná varná doska	42 mm	43 mm
celoplošná indukčná varná doska	52 mm	53 mm
plynová varná doska	32 mm	43 mm
elektrická varná doska	32 mm	35 mm

rozmery v mm

CNG | CMG

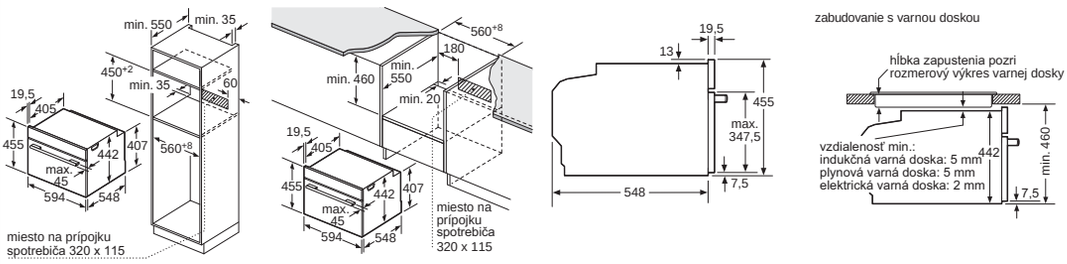

Ak je kompaktný spotrebič zabudovaný pod varnú dosku, musí byť dodržaná nasledovná hrúbka pracovnej dosky (príp. vrátane nosnej konštrukcie).

Typ varnej dosky	min. hrúbka pracovnej dosky	
	nasadená	v rovine
indukčná varná doska	42 mm	43 mm
celoplošná indukčná varná doska	52 mm	53 mm
plynová varná doska	32 mm	43 mm
elektrická varná doska	32 mm	35 mm

rozmery v mm

CBG | CSG | CDG

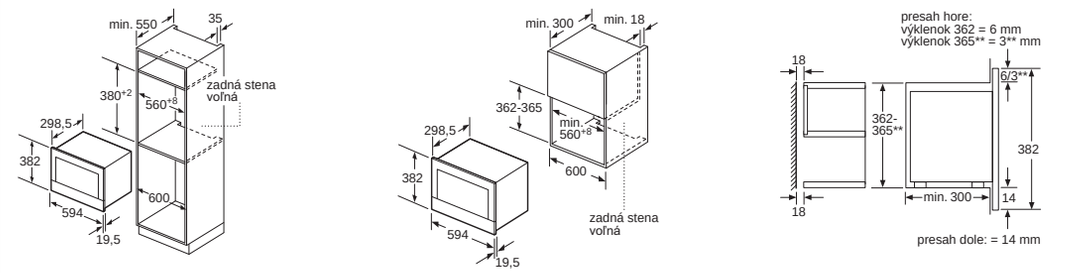

rozmery v mm

BFR6 | BFL6

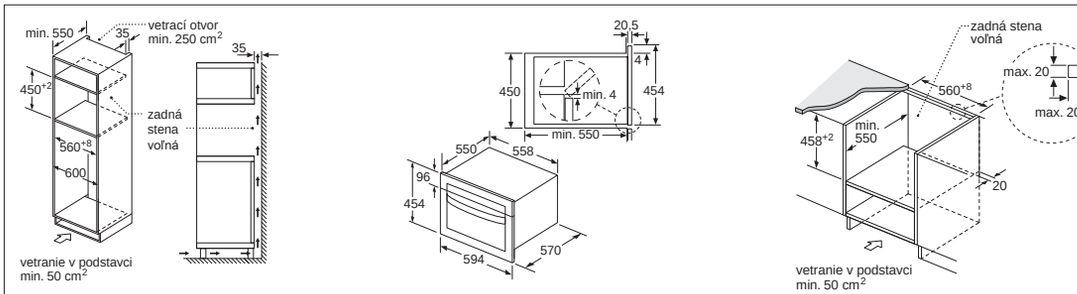

rozmery v mm

CMA585MS0

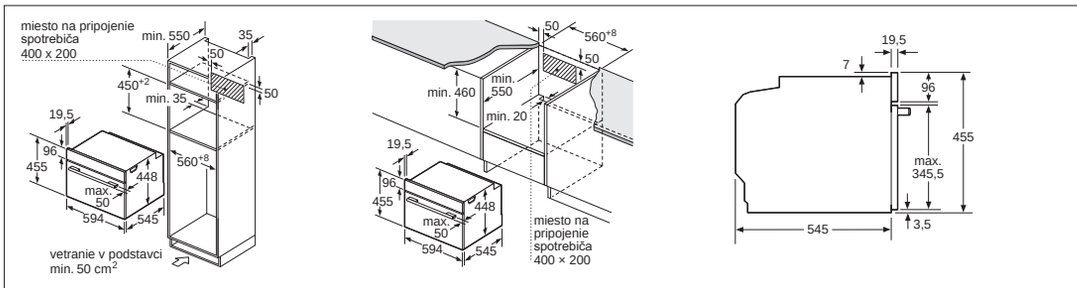

rozmery v mm

COA565GB0

Rozmerové výkresy ku kompaktným spotrebičom

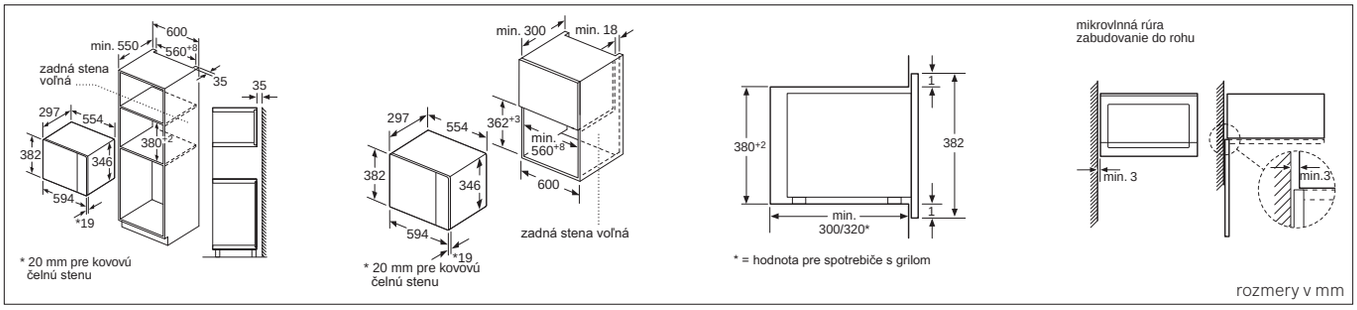

BFL52

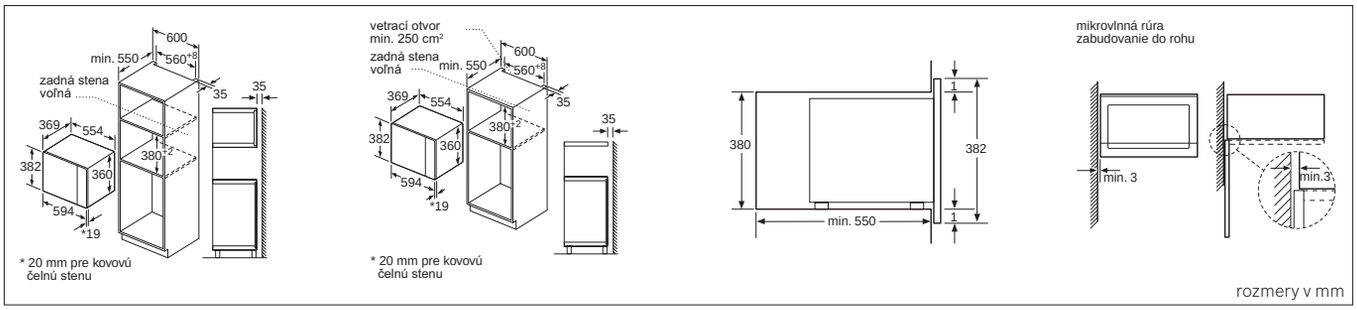

BFL550MW0

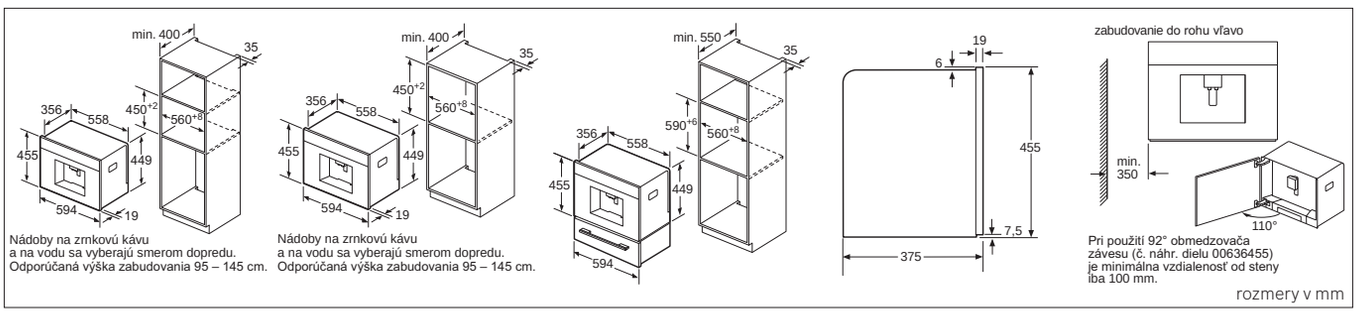

CTL6

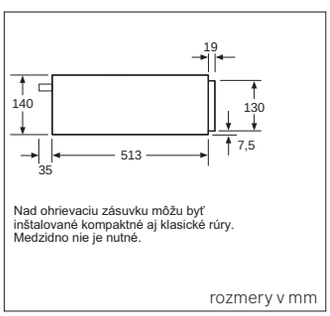

BIC6

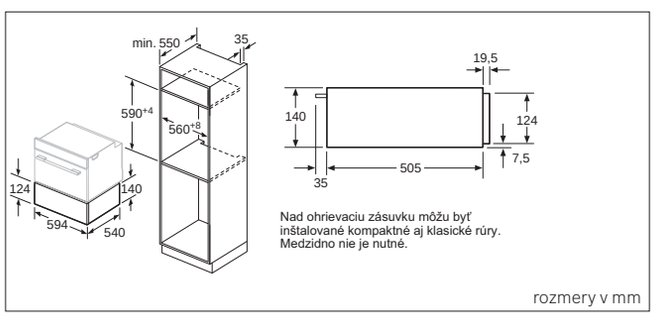

BIC5

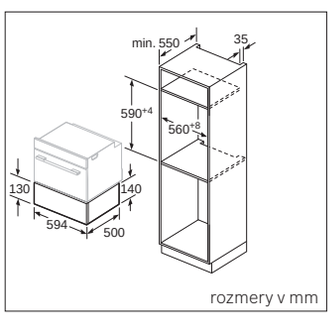

BIE6

Varné dosky

Varná doska je dušou kuchyne. Aby bola podľa vašich predstáv, vybavili sme ju niekoľkými praktickými pomocníkmi, ktorí vám pri smažení a varení ušetria veľa práce.

Presné nastavenie presne podľa vašich predstáv

Vďaka jednoduchému ovládaniu a premysleným funkciám sa úspech stopercentne dostaví. A navyše v kombinácii s úžasným dizajnom.

Indukčné dosky s FlexInduction a FlexInduction Plus
Varné dosky FlexInduction ponúkajú veľa flexibility. Môžete ich používať ako konvenčné varné dosky so štyrmi oddelenými varnými zónami alebo po prepojení dvoch varných zón získate dve veľké varné zóny. A je jedno, aký veľký riad máte alebo kam ho umiestnite.

Varná zóna FlexInduction Plus s rozšírenou varnou plochou ponúka ešte viac možností: priestor na veľké hrnce a panvice s priemerom až 30 cm alebo vďaka špeciálnemu príslušenstvu až 40 cm.

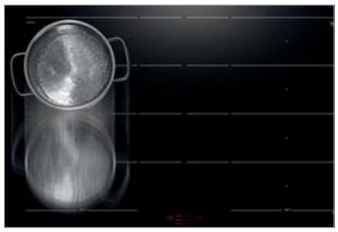

FlexInduction s funkciou MoveMode
Funkcia MoveMode je prirodzená a intuitívna. Na bežných doskách napríklad uvediete do varu polievku na stupni výkonu 9, varíte ju na stupni 5 a potom ju necháte dovariť na stupni 1. Vždy pritom musíte meniť nastavenie teploty. Funkcia MoveMode na varnej zóne FlexInduction sa o zmenu stupňov teploty postará za vás, pretože flexzóna sa pri voľbe funkcie rozdelí na 3 časti prednastavené na úrovne 9, 5 a 1. Takto varíte ako vždy a iba pohybom hrnca meníte stupne výkonu.

Indukčné dosky s varnou plochou CombiZone
Ak potrebujete viac priestoru na varenie vo veľkých hrncoch, napríklad na pekáče či veľké panvice počas smaženia, môžete s varnou plochou CombiZone, stlačením tlačidla, kombinovať dve varné zóny do jednej veľkej varnej plochy s rovnakou úrovňou výkonu.

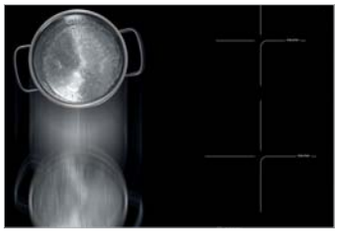

CombiZone s funkciou MoveMode
Pomocou inovatívnej funkcie MoveMode už nemusíte voliť stupeň výkonu ručne, ale iba jednoduchým posunutím hrnca po jednotlivých varných zónach. Stačí len aktivovať funkciu MoveMode a varná plocha CombiZone bude rozdelená do dvoch presne nadefinovaných „varných polí“ s rozdielnymi stupňami výkonu. Tak môžete napríklad na prednej varnej zóne so stupňom výkonu 9 priviesť k varu váš pokrm a na zadnej varnej zóne udržiavať teplotu pokrmu pomocou výkonového stupňa 1.

PanBoost – rýchlejšie smaženie
S funkciou PanBoost môžete teraz rozohriať panvice a hrnce so špeciálnym povrchom ešte rýchlejšie a bez obáv z poškodenia citlivého povrchu riadu. Funkcia PanBoost sa aktivuje jednoducho na ovládacom paneli a panvica bude pripravená na smaženie v priebehu 30 sekúnd.

PowerBoost
Extra nastaviteľné zvýšenie výkonu, ktoré znamená až o 50 % rýchlejšie uvedenie do varu.

Možnosti inštalácie do pracovnej dosky

Poteší, že taký inteligentný spotrebič aj dobre vyzerá.

Dizajn bez rámčeka
Varná doska harmonicky splynie s kamennou alebo granitovou pracovnou doskou. Inštalácia do pracovných dosiek z iných materiálov je možná iba so zvláštnym príslušenstvom.

Dizajn s antikorovým rámčekom
Tento klasický dizajn – antikorový rámček po celom obvode dosky – sa hodí do každej kuchyne a bude ozdobou každej pracovnej dosky.

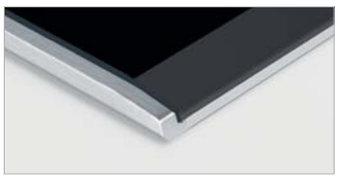

KomfortProfil
Elegantný dizajn, ktorý má vpredu skosenú sklokeramickú hranu a po stranách antikorové fazetové lišty.

U-fazeta
Skosené hrany sa budú vo vašej kuchyni skvelo vynímať. Sklokeramická doska s U-fazetou je o niečo širšia ako antikorový rámček, a preto sa perfektne hodí na výmenu pôvodnej 60 cm širokej dosky.

Funkcia minútka
Nastavte si presné odpočítavanie času varenia, prípadne automatické vypnutie. Tak budete mať vždy spoľahlivú informáciu, ako dlho ste varili alebo smažili a napr. vaše špagety budú vždy al dente, ak si nastavíte odpočet času.

Prehľad ovládacích panelov a displejov

Presné nastavenie presne podľa vašich predstáv

Krásne na pohľad a ovládané len dotykom prsta. DirectSelect Premium, DirectSelect a TouchSelect.

TFT dotykový displej
Zaručí kontrolu počas celého varenia. Jednoducho si vyberiete a zvolíte požadované funkcie a menu. Popis funkcií vrátane zobrazených pokrmov a nastavení vás jednoducho a rýchlo prevedie všetkými nástrahami pri varení a pomôže vám k dokonalému výsledku.

DirectSelect Premium
Prehľadné, pohodlné a jednoduché ovládanie DirectSelect Premium v elegantnom a čistom dizajne umožňuje priamy a jednoduchý výber varnej zóny, požadovaného stupňa výkonu a ďalších funkcií. Jediným dotykom prsta môžete vybrať a prehľadne nastaviť až 17 stupňov výkonu. Dĺžka ovládacieho panela je 30 cm.

DirectSelect
Jednoduchým dotykom môžete nastaviť akýkoľvek stupeň výkonu vrátane polstupňových, napr. 4,5 alebo 7,5. Vizuálnu kontrolu zaisťuje červená linka na ovládacom paneli, ktorá svieti až k vybranému stupňu výkonu. Aj v „horúcich“ situáciách tak máte dokonalý prehľad o nastavení dosky.

TouchSelect
Všetko dotykom prsta: pomocou tohto nového ovládacieho panelu môžete nastaviť vybranú varnú zónu veľmi jednoducho. Stačí zvoliť stupeň výkonu, ktorý potrebujete.

Prehľad ovládacích panelov a displejov

TFT dotykový displej a Bosch Assist. Naprogramujte si úspešné varenie

TFT dotykový displej bol vytvorený tak, aby ste mohli mať počas varenia vždy pod kontrolou hrnce, panvice a celý priebeh varenia. Ľahko si vyberiete a zvolíte požadované funkcie a menu. Popis funkcií, vrátane zobrazených pokrmov a nastavení, vás jednoducho a rýchlo prevedú všetkými nástrahami pri varení. To pomôže dosiahnuť dokonalý výsledok vám aj vašim blízkym.

Ako ľahko funguje funkcia Bosch Assist:

Pomocou TFT dotykového displeja s vysokým rozlíšením jednoducho vyberte vhodnú kategóriu riadu a potom požadovaného jedla.

Varná doska automaticky navrhne správne nastavenie pri varení a poskytne aj praktické rady a odporúčania, prípadne aj recepty.

Potvrďte dotykom prsta vybraný pokrm a začnite s varením.

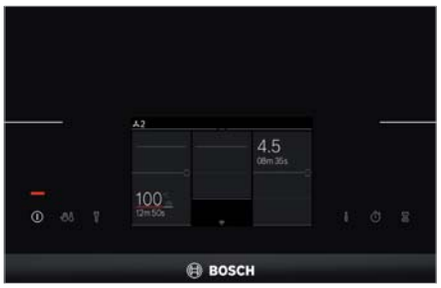

AutoControl

Zapnúť varnú dosku. Zapnúť odsávač pár. A varenie môže začať. Takto to pozná každý. Hneď ako aktivujete varnú dosku, odsávač pár s pripojením na WiFi a funkciu Home Connect sa automaticky sám zapne. Spotrebiče dokážu spolu vzájomne komunikovať a odsávač okamžite reaguje na vzniknutú paru a arómu. Po ukončení varenia je odsávač pár ešte cca 10 min v prevádzke a potom sa automaticky vypne. Odsávač pár môžete samozrejme regulovať aj manuálne, a to iba dotykom na ovládacom paneli „manual mode“. Potom môžete pomocou ovládacieho panelu na varnej doske regulovať nastavenie vášho odsávača pár alebo osvetlenie.

Home connect

Senzor PerfectCook

Uvarí všetko, a nikdy neprekypí

Pre dokonalý výsledok je rozhodujúca správna teplota počas varenia pokrmu. Pomocou senzora PerfectCook je teplota nádoby počas varenia kontrolovaná a automaticky regulovaná tak, aby nedošlo k pripáleniu alebo pretečeniu obsahu hrnca.

Správna teplota varenia je rozhodujúca na dosiahnutie dokonalých výsledkov. Stačí o niekoľko stupňov vyššia teplota a rezeň sa pripáli, mlieko vykypí a párky v hrnci popraskajú. To sa nestane, ak varíte so senzorom PerfectCook. Ten automaticky sleduje teplotu počas varenia a sám ju reguluje – vďaka tomu vám jedlo nevykypí, nepripáli sa, ani sa nerozvarí.

Takto jednoducho funguje senzor PerfectCook:

Magnetický krúžok pripevnite na hrniec. (môže sa umývať v umývačke riadu)

Senzor PerfectCook magneticky pripojte na krúžok. Keď ho nepotrebujete, môžete ho ľahko z krúžku odstrániť.

Senzor jednoducho aktivujete stlačením tlačidla a potvrdením na doske. Po dosiahnutí cieľovej teploty sa ozve akustický signál a potešenie z varenia sa môže začať.

5 nastavení výkonu pre perfektný výsledok

1 **60 – 70 °C**
Rozpúšťanie, ohrievanie a udržiavanie teploty

2 **80 – 90 °C**
Pomalé varenie vývaru, varenie mlieka

3 **90 – 100 °C**
Perfektné na varenie a dusenie

4 **110 – 120 °C**
Optimálne na varenie v papinovom hrnci

5 **170 – 180 °C**
Perfektné na fritovanie

Senzor PerfectFry

Steak ako od šéfkuchára

Je veľa spôsobov, ako pripraviť dokonalý steak. Správna teplota je pri smažení najdôležitejšia. Senzor PerfectFry vám prípravu jedla uľahčí vďaka automatickej kontrole a regulácii teploty.

Príprava dokonalého steaku sa začína správnou teplotou oleja. Keďže rôzne druhy olejov sa začínajú prepaľovať pri rôznych teplotách, je často obtiažne udržať vhodnú teplotu a olej neprepáliť. Senzor na smaženie PerfectFry postráži správnu teplotu oleja za vás. Stačí nastaviť požadovaný stupeň teploty a senzor ju automaticky udrží presne na potrebnej úrovni, bezpečne bez prepálenia.

Takto jednoducho funguje senzor PerfectFry:

Zvoľte varnú zónu.

Jednoducho aktivujte senzor PerfectFry na ovládacom paneli.

Potom vyberte optimálny stupeň teploty. Panvica sa zahreje na požadovanú úroveň a teplota je automaticky udržiavaná na konštantnej úrovni. Optický a zvukový signál vás upozorní, akonáhle sa dosiahne požadovaná teplota a vy môžete začať smažiť.

Ktoré varné dosky najlepšie zodpovedajú vašim potrebám?

Funkcie a špeciálna výbava varných dosiek značky Bosch.

Indukcia
Indukčné varné dosky vytvárajú teplo len tam, kde ho naozaj potrebujete – na dne hrnca. Aké výhody to prináša? Viac bezpečnosti a viac komfortu. Veľké ani malé prstíky sa tak už nespália. Varná zóna navyše bezprostredne reaguje na zmenu teploty – nebezpečenstvo, že niečo prekypí, je takmer nulové. A pokiaľ sa už niečo také stane, nič sa nepripáli a zvyšky môžete z povrchu ľahko odstrániť. Ďalšou výhodou je rýchlosť. Na indukčnej varnej doske zovrú 2 l vody dvojnásobne rýchlejšie ako na klasickej sklokeramickej doske a navyše sa ušetrí energia.

Elektrické varné dosky
Variť dobre klasicky. Pri elektrických varných doskách sa teplo vytvára vo vnútri dosky pomocou elektrických vyhrievacích telies. Dosky sa ovládajú pomocou ovládania TouchControl priamo na varnej doske – tak budete mať vždy optimálnu kontrolu.

FlexIndukcia Plus
Rozšírená zóna flexIndukcie poskytuje ešte viac voľnosti pri varení vďaka možnosti spojenia varných zón do jednej veľkej zóny, na ktorú môžete umiestniť veľké hrnce alebo pekáče.

FlexIndukcia
Nezáleží na tom, či varíte v jednom, vo dvoch alebo v troch hrncoch alebo v jednom veľkom pekáči – s FlexIndukciou máte teraz veľa možností. Jedným dotykom spojíte dve indukčné zóny do jednej veľkej indukčnej plochy, na ktorej môžete nádoby na varenie flexibilne rozostaviť.

CombiZone
Spojením ľavej prednej a ľavej zadnej zóny získate jednu veľkú varnú zónu, ktorú môžete naraz ovládať. Sú vhodné na varenie vo veľkom pekáči alebo napr. na smaženie na veľkej panvici.

Zóna na pečenie
Je ideálna na smaženie alebo dusenie, keď potrebujete rovnomerne rozložené teplo po celom dne panvice alebo hrnca.

SettingTransfer
Pomocou funkcie SettingTransfer (prenos nastavenia) môžete stupeň výkonu, naprogramovaný čas varenia a zvolenú varnú funkciu prenášať z jednej varnej zóny na inú. Na prenesenie nastavenia stačí iba posunúť nádobu zo zapnutej varnej zóny na inú varnú zónu.

Rýchlosť uvedenia do varu

Čas na zahriatie 2 litrov vody z 15 °C na 90 °C:

Indukcia	**4:01 min**
Plyn	7:39 min
Sklokeramika	9:06 min

QuickStart
Začať variť na indukčnej doske je ešte rýchlejšie: nová funkcia QuickStart rozozná, kde je hrniec položený, a automaticky zobrazí „obsadenú“ varnú zónu na ovládacom paneli. Stačí len zvoliť stupeň výkonu a varenie sa môže okamžite začať.

ReStart
Doska, ktorá si pamätá svoje nastavenie: ak sa niečo rozleje alebo vytečie z hrnca, doska sa automaticky vypne a pritom si uloží vaše posledné nastavenie. A keď je doska očistená, stačí jeden dotyk prsta na obnovenie všetkých pôvodných nastavení.

Senzor PerfectCook
Senzor PerfectCook zabráni prekypeniu a prevareniu vďaka precíznej kontrole teploty počas varenia. (Teplotný senzor môžete dokúpiť k modelu vybavenému funkciami PerferctCook Sensor ready.)

Senzor PerfectFry
Senzor PerfectFry zaistí optimálne smaženie vďaka automatickej kontrole teploty.

Ukazovateľ spotreby energie
Energeticky úsporné varenie: hneď ako skončíte s varením, ukazovateľ spotreby energie vám ukáže, koľko energie ste spotrebovali. To vám pomôže prispôsobiť varenie tak, aby ste ušetrili energiu a peniaze. Napr. používaním pokrievok na hrnce môžete zredukovať spotrebu energie až o 20 %. Nezaťažíte toľko svoju peňaženku ani životné prostredie.

Ukazovateľ zvyšného tepla
Ukazovateľ zvyšného tepla vás na prvý pohľad informuje, či je varná zóna ešte horúca. Pri jednoduchom ukazovateli vám ešte horúcu zónu indikuje svietiace písmeno „H“, resp. „h“, podľa výšky zvyšnej teploty.

Timer a automatické vypnutie
Spoľahlivé a bezpečné: aj keď zabudnete dosku vypnúť, nemusíte mať strach. Po určitom čase to urobíme automaticky za vás. S funkciou Timer si navyše môžete nastaviť presný čas varenia a už nikdy nič nerozvariť. Ideálna funkcia pre uponáhľané domácnosti.

Funkcia prerušenia ovládania
Ak niečo prekypí na varnú dosku, stačí len aktivovať funkciu prerušenia ovládania a ovládací panel je na 20 sekúnd deaktivovaný. Po očistení sa panel opäť aktivuje a vy môžete pokračovať vo varení bez toho, aby ste boli nútení všetko znova nastavovať.

Detská poistka
Maximálna bezpečnosť pre malé ručičky: funkcia zámky umožňuje zamknúť ovládací panel a zabrániť tak nechcenej pomoci vašich malých šéfkuchárov. Pre váš pokoj a pre bezpečie vašich najmilších.

Indukčné varné dosky – 80 cm

Cena: 1 629 €*

Serie | 8
PXY875KW1E

Dizajn
- Komfort profil: fazeta vpredu a vzadu, profily po stranách

Rýchlosť
- funkcia PowerBoost pre všetky varné zóny
- funkcia PanBoost: PowerBoost na panvice
- funkcia QuickStart
- funkcia ReStart

Komfort
- TFT dotykový displej
- senzorové ovládanie DirectSelect Premium
- FlexIndukcia: rozšírená flexindukčná zóna, umožňuje prepojenie varných zón
- PerfectFry Sensor s 5 stupňami výkonu
- PerfectCook ready: teplotný senzor je možné dodatočne dokúpiť
- timer pre každú varnú zónu
- minútka, timer Čas varenia
- MoveMode (3 stupne výkonu)
- SettingTransfer: pamäťová funkcia, automatický prenos nastavení
- funkcia Assist
- rozpoznanie hrnca
- funkcia PowerManagement
- bezpečnostné vypínanie
- detská poistka
- možnosť zablokovania ovládacieho panelu na 20 s pri čistení počas varenia
- Home Connect: možnosť nastavenia a ovládania varnej dosky pomocou inteligentného telefónu alebo tabletu
- CookControl: možnosť prepojenia s odsávačom pár s funkciou Home Connect

Výkon a počet varných zón
- 4 indukčné varné zóny
- varné zóny: 1x Ø 400 x 230 mm, 3,3 kW (max. výkon 3,7 kW) indukčná varná zóna alebo 2x Ø 200 mm, 2,2 kW (max. výkon 3,7 kW) indukčná varná zóna; 1x Ø 400 x 230 mm, 3,3 kW (max. výkon 3,7 kW) indukčná varná zóna alebo 2x Ø 200 mm, 2,2 kW (max. výkon 3,7 kW) indukčná varná zóna
- 17 stupňov výkonu

Bezpečnosť
- 2-stupňový ukazovateľ zvyšného tepla pre každú varnú zónu
- hlavný vypínač
- ukazovateľ spotreby energie

Rozmery a technické informácie
- rozmery spotrebiča (V x Š x H): 51 x 816 x 527 mm
- rozmery na inštaláciu (V x Š x H): 51 mm x 750 mm x 490 mm
- min. hrúbka pracovnej dosky: 30 mm
- dĺžka kábla na pripojenie: 110 cm
- typ pripojenia: trojfázové
- príkon: 7,4 kW

Zvláštne príslušenstvo na str. 80.
Rozmerové výkresy na str. 82.

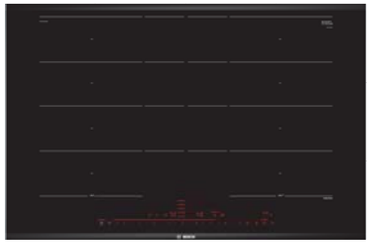

Cena: 1 439 €*

Serie | 8
PXY875DE3E

Dizajn
- Komfort profil: fazeta vpredu a vzadu, profily po stranách

Rýchlosť
- funkcia PowerBoost pre všetky varné zóny
- funkcia PanBoost: PowerBoost na panvice
- funkcia QuickStart
- funkcia ReStart

Komfort
- senzorové ovládanie DirectSelect Premium
- FlexIndukcia: rozšírená flexindukčná zóna, umožňuje prepojenie varných zón
- PerfectFry Sensor s 5 stupňami výkonu
- PerfectCook teplotní senzor
- timer pre každú varnú zónu
- minútka
- timer Čas varenia
- MoveMode (3 stupne výkonu)
- SettingTransfer: pamäťová funkcia, automatický prenos nastavení
- rozpoznanie hrnca
- funkcia PowerManagement
- bezpečnostné vypínanie
- detská poistka
- možnosť zablokovania ovládacieho panelu na 20 s pri čistení počas varenia

Výkon a počet varných zón
- 4 indukčné varné zóny
- varné zóny: 1x Ø 400 x 230 mm, 3,3 kW (max. výkon 3,7 kW) indukčná varná zóna alebo 2x Ø 200 mm, 2,2 kW (max. výkon 3,7 kW) indukčná varná zóna; 1x Ø 400 x 230 mm, 3,3 kW (max. výkon 3,7 kW) indukčná varná zóna alebo 2x Ø 200 mm, 2,2 kW (max. výkon 3,7 kW) indukčná varná zóna
- 17 stupňov výkonu

Bezpečnosť
- 2-stupňový ukazovateľ zvyšného tepla pre každú varnú zónu
- hlavný vypínač
- ukazovateľ spotreby energie

Rozmery a technické informácie
- rozmery spotrebiča (V x Š x H): 51 x 816 x 527 mm
- rozmery na inštaláciu (V x Š x H): 51 mm x 750 mm x 490 mm
- min. hrúbka pracovnej dosky: 30 mm
- dĺžka kábla na pripojenie: 110 cm
- typ pripojenia: trojfázové
- príkon: 7,4 kW

Zvláštne príslušenstvo na str. 80.
Rozmerové výkresy na str. 82.

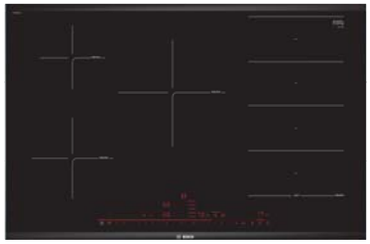

Cena: 1 129 €*

Serie | 8
PXV875DC1E

Dizajn
- Komfort profil: fazeta vpredu a vzadu, profily po stranách

Rýchlosť
- funkcia PowerBoost pre všetky varné zóny
- funkcia PanBoost: PowerBoost na panvice
- funkcia QuickStart
- funkcia ReStart

Komfort
- senzorové ovládanie DirectSelect Premium
- FlexIndukcia: umožňuje prepojenie varných zón
- PerfectFry Sensor s 5 stupňami výkonu
- timer pre každú varnú zónu
- minútka
- timer Čas varenia
- MoveMode (3 stupne výkonu)
- rozpoznanie hrnca
- funkcia PowerManagement
- bezpečnostné vypínanie
- detská poistka
- možnosť zablokovania ovládacieho panelu na 20 s pri čistení počas varenia

Výkon a počet varných zón
- 5 indukčných varných zón
- varné zóny: 1x Ø 180 mm, 1,8 kW (max. výkon 3,1 kW) indukčná varná zóna; 1x Ø 145 mm, 1,4 kW (max. výkon 2,2 kW) indukčná varná zóna; 1x Ø 240 mm, 2,2 kW (max. výkon 3,7 kW) indukčná varná zóna; 1x Ø 400 x 210 mm, 3,3 kW (max. výkon 3,7 kW) indukčná varná zóna alebo 2x Ø 200 mm, 2,2 kW (max. výkon 3,7 kW) indukčná varná zóna
- 17 stupňov výkonu

Bezpečnosť
- 2-stupňový ukazovateľ zvyšného tepla pre každú varnú zónu
- hlavný vypínač
- ukazovateľ spotreby energie

Rozmery a technické informácie
- rozmery spotrebiča (V x Š x H): 51 x 816 x 527 mm
- rozmery na inštaláciu (V x Š x H): 51 mm x 750 mm x 490 mm
- min. hrúbka pracovnej dosky: 30 mm
- dĺžka kábla na pripojenie: 110 cm
- typ pripojenia: trojfázové
- príkon: 7,4 kW

Zvláštne príslušenstvo na str. 80.
Rozmerové výkresy na str. 82.

* Odporúčaná maloobchodná cena výrobcu. Táto cena je len orientačná, konečnú cenu produktu určia jednotliví predajcovia.

Indukčné varné dosky – 80 cm

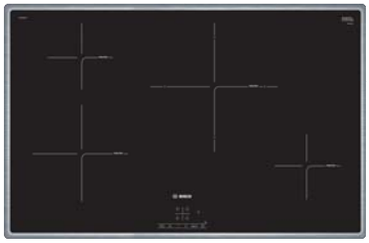

Cena: 869 €*

Serie | **6**
PVS851FB5E

Dizajn
- U-fazeta: elegantný dizajn so skosenými prednými a bočnými fazetami

Rýchlosť
- funkcia PowerBoost pre všetky varné zóny
- funkcia QuickStart
- funkcia ReStart

Komfort
- senzorové ovládanie DirectSelect
- CombiZone: umožňuje viac flexibility pri varení spojením dvoch varných zón
- timer pre každú varnú zónu
- minútka
- MoveMode (2 stupne výkonu)
- rozpoznanie hrnca
- funkcia PowerManagement
- bezpečnostné vypínanie
- detská poistka
- možnosť zablokovania ovládacieho panelu na 20 s pri čistení počas varenia

Výkon a počet varných zón
- 4 indukčné varné zóny
- varné zóny: 1x Ø 190 mm, 210 mm, 2,2 kW (max. výkon 3,7 kW) indukčná varná zóna; 1x Ø 190 mm, 210 mm, 2,2 kW (max. výkon 3,7 kW) indukčná varná zóna; 1x Ø 280 mm, 2.6 kW (max. výkon 3,7 kW) indukčná varná zóna; 1x Ø 145 mm, 1,4 kW (max. výkon 2,2 kW) indukčná varná zóna
- 17 stupňov výkonu

Bezpečnosť
- 2-stupňový ukazovateľ zvyšného tepla pre každú varnú zónu
- hlavný vypínač
- ukazovateľ spotreby energie

Rozmery a technické informácie
- rozmery spotrebiča (V x Š x H): 51 x 802 x 522 mm
- rozmery na inštaláciu (V x Š x H): 51 mm x 750 mm x 490 mm
- min. hrúbka pracovnej dosky: 30 mm
- dĺžka kábla na pripojenie: 110 cm
- typ pripojenia: trojfázové
- príkon: 7,4 kW

Zvláštne príslušenstvo
HEZ390042 súprava riadu na indukciu
HEZ390090 panvica Wok so sklenou pokrievkou a mriežkou

Rozmerové výkresy na str. 82.

Cena: 755 €*

Serie | **4**
PIE845BB1E

Dizajn
- antikorový rámček

Rýchlosť
- funkcia PowerBoost pre všetky varné zóny
- funkcia QuickStart
- funkcia ReStart

Komfort
- senzorové ovládanie TouchSelect
- timer pre každú varnú zónu
- minútka
- rozpoznanie hrnca
- funkcia PowerManagement
- bezpečnostné vypínanie
- detská poistka

Výkon a počet varných zón
- 4 indukčné varné zóny
- varné zóny: 1x Ø 210 mm, 2,2 kW (max. výkon 3,7 kW) indukčná varná zóna; 1x Ø 145 mm, 1,4 kW (max. výkon 2,2 kW) indukčná varná zóna; 1x Ø 280 mm, 2.6 kW (max. výkon 3,7 kW) indukčná varná zóna; 1x Ø 145 mm, 1,4 kW (max. výkon 2,2 kW) indukčná varná zóna
- 17 stupňov výkonu

Bezpečnosť
- 2-stupňový ukazovateľ zvyšného tepla pre každú varnú zónu
- hlavný vypínač

Rozmery a technické informácie
- rozmery spotrebiča (V x Š x H): 51 x 795 x 517 mm
- rozmery na inštaláciu (V x Š x H): 51 mm x 780 mm x 500 mm
- min. hrúbka pracovnej dosky: 30 mm
- dĺžka kábla na pripojenie: 110 cm
- typ pripojenia: trojfázové
- príkon: 7,4 kW

Zvláštne príslušenstvo
HEZ390042 súprava riadu na indukciu
HEZ390090 panvica Wok so sklenou pokrievkou a mriežkou

Rozmerové výkresy na str. 82.

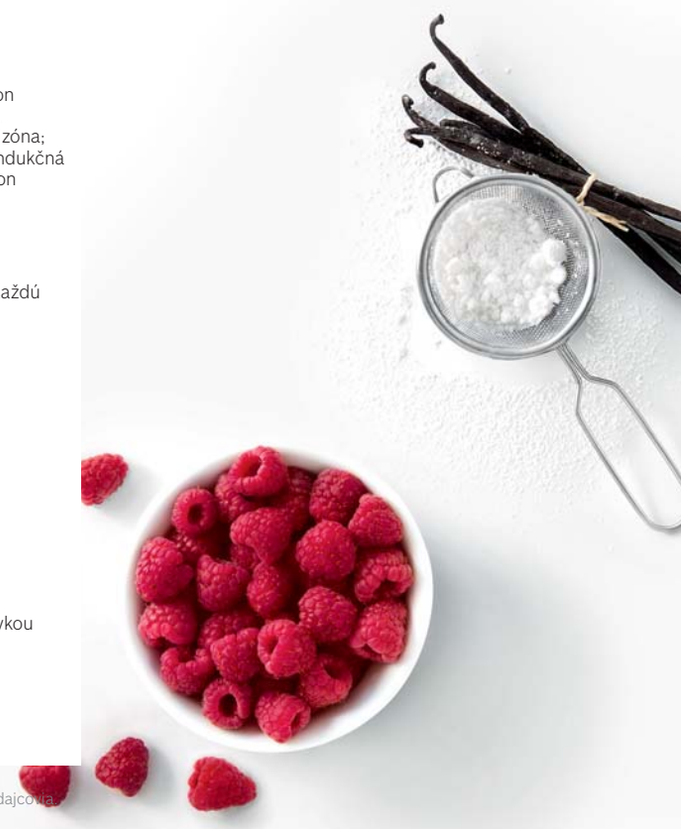

* Odporúčaná maloobchodná cena výrobcu. Táto cena je len orientačná, konečnú cenu produktu určia jednotliví predajcovia.

Indukčné varné dosky – 60 cm

Cena: 1 449 €*

Serie | 8
PXY675JW1E

Dizajn
- Komfort profil: fazeta vpredu a vzadu, profily po stranách

Rýchlosť
- funkcia PowerBoost pre všetky varné zóny
- funkcia PanBoost: PowerBoost na panvice
- funkcia QuickStart
- funkcia ReStart

Komfort
- TFT dotykový displej
- FlexZone: propojenie varných zón
- PerfectFry Sensor s 5 stupňami výkonu
- PerfectCook ready: teplotný senzor možno dodatočne dokúpiť
- timer pre každú varnú zónu
- minútka, timer Čas varenia
- MoveMode (3 stupne výkonu)
- SettingTransfer: pamäťová funkcia, automatický prenos nastavenia
- funkcia Assist
- rozpoznanie hrnca
- funkcia PowerManagement
- bezpečnostné vypínanie
- detská poistka
- možnosť zablokovania ovládacieho panelu na 20 s pri čistení počas varenia
- Home Connect: možnosť nastavenia a ovládania varnej dosky pomocou inteligentného telefónu alebo tabletu
- AutoControl: možnosť prepojenia s odsávačom pár s funkciou Home Connect

Výkon a počet varných zón
- 4 indukčné varné zóny
- varné zóny: 1x Ø 380 x 230 mm, 3,3 kW (max. výkon 3,7 kW) indukčná varná zóna alebo 2 x Ø 190 mm, 2,2 kW (max. výkon 3,7 kW) indukčná varná zóna; 1 x Ø 380 x 230 mm, 3,3 kW (max. výkon 3,7 kW) indukčná varná zóna alebo 2 x Ø 190 mm, 2,2 kW (max. výkon 3,7 kW) indukčná varná zóna
- 17 stupňov výkonu

Bezpečnosť
- 2-stupňový ukazovateľ zvyšného tepla pre každú varnú zónu
- hlavný vypínač
- ukazovateľ spotreby energie

Rozmery a technické informácie
- rozmery spotrebiča (V x Š x H): 51 x 606 x 527 mm
- rozmery na inštaláciu (V x Š x H): 51 mm x 560 mm x 490 mm
- min. hrúbka pracovnej dosky: 30 mm
- dĺžka kábla na pripojenie: 110 cm
- typ pripojenia: trojfázové
- príkon: 7,4 kW

Zvláštne príslušenstvo na str. 80.
Rozmerové výkresy na str. 82.

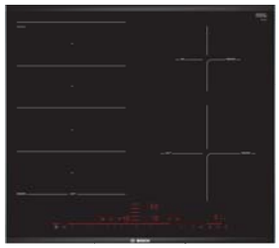

Cena: 1 029 €*

Serie | 8
PXE675DC1E

Dizajn
- Komfort profil: fazeta vpredu a vzadu, profily po stranách

Rýchlosť
- funkcia PowerBoost pre všetky varné zóny
- funkcia PanBoost: PowerBoost na panvice
- funkcia QuickStart
- funkcia ReStart

Komfort
- senzorové ovládanie DirectSelect Premium
- FlexIndukcia: umožňuje prepojenie varných zón
- PerfectFry Sensor s 5 stupňami výkonu
- timer pre každú varnú zónu
- minútka
- timer Čas varenia
- MoveMode (3 stupne výkonu)
- rozpoznanie hrnca
- funkcia PowerManagement
- bezpečnostné vypínanie
- detská poistka
- možnosť zablokovania ovládacieho panelu na 20 s pri čistení počas varenia

Výkon a počet varných zón
- 4 indukčné varné zóny
- varné zóny: 1x Ø 380 x 240 mm, 3,3 kW (max. výkon 3,7 kW) indukčná varná zóna alebo 2x Ø 190 mm, 2,2 kW (max. výkon 3,7 kW) indukčná varná zóna; 1x Ø 145 mm, 1,4 kW (max. výkon 2,2 kW) indukčná varná zóna; 1x Ø 210 mm, 2,2 kW (max. výkon 3,7 kW) indukčná varná zóna
- 17 stupňov výkonu

Bezpečnosť
- 2-stupňový ukazovateľ zvyšného tepla pre každú varnú zónu
- hlavný vypínač
- ukazovateľ spotreby energie

Rozmery a technické informácie
- rozmery spotrebiča (V x Š x H): 51 x 606 x 527 mm
- rozmery na inštaláciu (V x Š x H): 51 mm x 560 mm x 490 mm
- min. hrúbka pracovnej dosky: 30 mm
- dĺžka kábla na pripojenie: 110 cm
- typ pripojenia: trojfázové
- príkon: 7,4 kW

Zvláštne príslušenstvo na str. 80.
Rozmerové výkresy na str. 82.

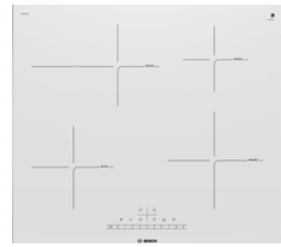

Cena: 945 €*

Serie | 6
PIF672FB1E

Dizajn
- Komfort profil: fazeta vpredu a vzadu, profily po stranách

Rýchlosť
- funkcia PowerBoost pre všetky varné zóny
- funkcia QuickStart
- funkcia ReStart

Komfort
- senzorové ovládanie DirectSelect
- 1 varná zóna s automatickým rozšírením na zónu na pečenie
- timer pre každú varnú zónu
- minútka
- rozpoznanie hrnca
- funkcia PowerManagement
- bezpečnostné vypínanie
- detská poistka
- možnosť zablokovania ovládacieho panelu na 20 s pri čistení počas varenia

Výkon a počet varných zón
- 4 indukčné varné zóny
- varné zóny: 1x Ø 180 mm, 1,8 kW (max. výkon 3,1 kW) indukčná varná zóna; 1x Ø 180 mm, 1,8 kW (max. výkon 3,1 kW) indukčná varná zóna; 1x Ø 145 mm, 1,4 kW (max. výkon 2,1 kW) indukčná varná zóna; 1x Ø 210 mm, 2,2 kW (max. výkon 3,7 kW) indukčná varná zóna
- 17 stupňov výkonu

Bezpečnosť
- 2-stupňový ukazovateľ zvyšného tepla pre každú varnú zónu
- hlavný vypínač
- ukazovateľ spotreby energie

Rozmery a technické informácie
- rozmery spotrebiča (V x Š x H): 51 x 606 x 527 mm
- rozmery na inštaláciu (V x Š x H): 51 mm x 560 mm x 490 mm
- min. hrúbka pracovnej dosky: 30 mm
- dĺžka kábla na pripojenie: 110 cm
- typ pripojenia: trojfázové
- príkon: 7,4 kW

Zvláštne príslušenstvo
HEZ390042 súprava riadu na indukciu
HEZ390090 panvica Wok so sklenou pokrievkou a mriežkou

Rozmerové výkresy na str. 82.

* Odporúčaná maloobchodná cena výrobcu. Táto cena je len orientačná, konečnú cenu produktu určia jednotliví predajcovia.

Indukčné varné dosky – 60 cm

Cena: 789 €*

Serie | 6
PIE675DC1E

Dizajn
- Komfort profil: fazeta vpredu a vzadu, profily po stranách

Rýchlosť
- funkcia PowerBoost pre všetky varné zóny
- funkcia PanBoost: PowerBoost na panvice
- funkcia QuickStart
- funkcia ReStart

Komfort
- senzorové ovládanie DirectSelect Premium
- PerfectFry Sensor s 5 stupňami výkonu
- timer pre každú varnú zónu
- minútka
- timer Čas varenia
- rozpoznanie hrnca
- funkcia PowerManagement
- bezpečnostné vypínanie
- detská poistka
- možnosť zablokovania ovládacieho panelu na 20 s pri čistení počas varenia

Výkon a počet varných zón
- 4 indukčné varné zóny
- varné zóny: 1x Ø 180 mm, 1,8 kW (max. výkon 3,1 kW) indukčná varná zóna; 1x Ø 180 mm, 1,8 kW (max. výkon 3,1 kW) indukčná varná zóna; 1x Ø 145 mm, 1,4 kW (max. výkon 2,1 kW) indukčná varná zóna; 1x Ø 210 mm, 2,2 kW (max. výkon 3,7 kW) indukčná varná zóna
- 17 stupňov výkonu

Bezpečnosť
- 2-stupňový ukazovateľ zvyšného tepla pre každú varnú zónu
- hlavný vypínač
- ukazovateľ spotreby energie

Rozmery a technické informácie
- rozmery spotrebiča (V x Š x H): 51 x 606 x 527 mm
- rozmery na inštaláciu (V x Š x H): 51 mm x 560 mm x 490 mm
- min. hrúbka pracovnej dosky: 30 mm
- dĺžka kábla na pripojenie: 110 cm
- typ pripojenia: trojfázové
- príkon: 7,4 kW

Zvláštne príslušenstvo
HEZ390042 súprava riadu na indukciu
HEZ390090 panvica Wok so sklenou pokrievkou a mriežkou
HEZ390210 panvica Ø 15 cm
HEZ390220 panvica Ø 19 cm
HEZ390230 panvica Ø 21 cm

Rozmerové výkresy na str. 82.

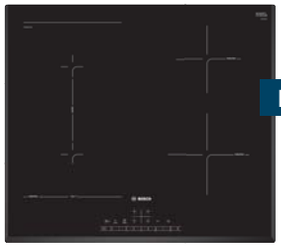

NOVINKA

Cena: 755 €*

Serie | 6
PVS651FC5E

Dizajn
- U-fazeta: elegantný dizajn so skosenými prednými a bočnými fazetami

Rýchlosť
- funkcia PowerBoost pre všetky varné zóny
- funkcia QuickStart
- funkcia ReStart

Komfort
- senzorové ovládanie DirectSelect
- CombiZone: umožňuje viac flexibility pri varení spojením dvoch varných zón
- PerfectFry Sensor so 4 stupňami výkonu
- timer pre každú varnú zónu, minútka
- MoveMode (2 stupne výkonu)
- rozpoznanie hrnca
- funkcia PowerManagement
- bezpečnostné vypínanie
- detská poistka
- možnosť zablokovania ovládacieho panelu na 20 s pri čistení počas varenia

Výkon a počet varných zón
- 4 indukčné varné zóny
- varné zóny: 1x Ø 190 mm, 210 mm, 2,2 kW (max. výkon 3,7 kW) indukčná varná zóna; 1x Ø 190 mm, 210 mm, 2,2 kW (max. výkon 3,7 kW) indukčná varná zóna; 1x Ø 145 mm, 1,4 kW (max. výkon 2,1 kW) indukčná varná zóna; 1x Ø 180 mm, 1,8 kW (max. výkon 3,1 kW) indukčná varná zóna
- 17 stupňov výkonu

Bezpečnosť
- 2-stupňový ukazovateľ zvyšného tepla pre každú varnú zónu
- hlavný vypínač
- ukazovateľ spotreby energie

Rozmery a technické informácie
- rozmery spotrebiča (V x Š x H): 51 x 592 x 522 mm
- rozmery na inštaláciu (V x Š x H): 51 mm x 560 mm x 490 mm
- min. hrúbka pracovnej dosky: 30 mm
- dĺžka kábla na pripojenie: 110 cm
- typ pripojenia: trojfázové
- príkon: 6,9 kW

Zvláštne príslušenstvo
HEZ390042 súprava riadu na indukciu
HEZ390090 panvica Wok so sklenou pokrievkou a mriežkou
HEZ390230 panvica Ø 21 cm

Rozmerové výkresy na str. 82.

Cena: 749 €*

Serie | 6
PIF675FC1E

Dizajn
- Komfort profil: fazeta vpredu a vzadu, profily po stranách

Rýchlosť
- funkcia PowerBoost pre všetky varné zóny
- funkcia QuickStart
- funkcia ReStart

Komfort
- senzorové ovládanie DirectSelect
- 1 varná zóna s rozšírením na zónu na pečenie
- PerfectFry Sensor so 4 stupňami výkonu
- timer pre každú varnú zónu
- minútka
- rozpoznanie hrnca
- funkcia PowerManagement
- bezpečnostné vypínanie
- detská poistka
- možnosť zablokovania ovládacieho panelu na 20 s pri čistení počas varenia

Výkon a počet varných zón
- 4 indukčné varné zóny
- varné zóny: 1x Ø 180 mm, 1,8 kW (max. výkon 3,1 kW) indukčná varná zóna; 1x Ø 180 mm, 2 kW (max. výkon 3,1 kW) indukčná varná zóna; 1x Ø 145 mm, 1,4 kW (max. výkon 2,2 kW) indukčná varná zóna; 1x Ø 210 mm, 2,2 kW (max. výkon 3,7 kW) indukčná varná zóna
- 17 stupňov výkonu

Bezpečnosť
- 2-stupňový ukazovateľ zvyšného tepla pre každú varnú zónu
- hlavný vypínač
- ukazovateľ spotreby energie

Rozmery a technické informácie
- rozmery spotrebiča (V x Š x H): 51 x 606 x 527 mm
- rozmery na inštaláciu (V x Š x H): 51 mm x 560 mm x 490 mm
- min. hrúbka pracovnej dosky: 30 mm
- dĺžka kábla na pripojenie: 110 cm
- typ pripojenia: trojfázové
- príkon: 7,4 kW

Zvláštne príslušenstvo
HEZ390042 súprava riadu na indukciu
HEZ390090 panvica Wok so sklenou pokrievkou a mriežkou
HEZ390210 panvica Ø 15 cm
HEZ390230 panvica Ø 21 cm

Rozmerové výkresy na str. 82.

* Odporúčaná maloobchodná cena výrobcu. Táto cena je len orientačná, konečnú cenu produktu určia jednotliví predajcovia.

Indukčné varné dosky – 60 cm

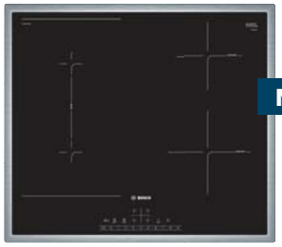

NOVINKA

Cena: 719 €*

Serie | **6**
PVS645FB5E

DirectSelect | CombiZone | MoveMode | kWh ukazovateľ spotreby energie

Dizajn
– antikorový rámček

Rýchlosť
– funkcia PowerBoost pre všetky varné zóny
– funkcia QuickStart
– funkcia ReStart

Komfort
– senzorové ovládanie DirectSelect
– CombiZone: umožňuje viac flexibility pri varení spojením dvoch varných zón
– timer pre každú varnú zónu
– minútka
– MoveMode (2 stupne výkonu)
– rozpoznanie hrnca
– funkcia PowerManagement
– bezpečnostné vypínanie
– detská poistka
– možnosť zablokovania ovládacieho panelu na 20 s pri čistení počas varenia

Výkon a počet varných zón
– 4 indukčné varné zóny
– varné zóny: 1x Ø 190 mm, 210 mm, 2,2 kW (max. výkon 3,7 kW) indukčná varná zóna; 1x Ø 190 mm, 210 mm, 2,2 kW (max. výkon 3,7 kW) indukčná varná zóna; 1x Ø 145 mm, 1,4 kW (max. výkon 2,1 kW) indukčná varná zóna; 1x Ø 180 mm, 1,8 kW (max. výkon 3,1 kW) indukčná varná zóna
– 17 stupňov výkonu

Bezpečnosť
– 2-stupňový ukazovateľ zvyšného tepla pre každú varnú zónu
– hlavný vypínač
– ukazovateľ spotreby energie

Rozmery a technické informácie
– rozmery spotrebiča (V x Š x H): 55 x 583 x 513 mm
– rozmery na inštaláciu (V x Š x H): 55 mm x 560 mm x 490 mm
– min. hrúbka pracovnej dosky: 30 mm
– dĺžka kábla na pripojenie: 110 cm
– typ pripojenia: trojfázové
– príkon: 6,9 kW

Zvláštne príslušenstvo
HEZ390042 súprava riadu na indukciu

Rozmerové výkresy na str. 82.

Cena: 719 €*

Serie | **6**
PIE651FC1E

DirectSelect | IN | PerfectFry | kWh ukazovateľ spotreby energie

Dizajn
– U-fazeta: elegantný dizajn so skosenými prednými a bočnými fazetami

Rýchlosť
– funkcia PowerBoost pre všetky varné zóny
– funkcia QuickStart
– funkcia ReStart

Komfort
– senzorové ovládanie DirectSelect
– PerfectFry Sensor so 4 stupňami výkonu
– timer pre každú varnú zónu
– minútka
– rozpoznanie hrnca
– funkcia PowerManagement
– bezpečnostné vypínanie
– detská poistka
– možnosť zablokovania ovládacieho panelu na 20 s pri čistení počas varenia

Výkon a počet varných zón
– 4 indukčné varné zóny
– varné zóny: 1x Ø 180 mm, 1,8 kW (max. výkon 3,1 kW) indukčná varná zóna; 1x Ø 180 mm, 1,8 kW (max. výkon 3,1 kW) indukčná varná zóna; 1x Ø 145 mm, 1,4 kW (max. výkon 2,1 kW) indukčná varná zóna; 1x Ø 210 mm, 2,2 kW (max. výkon 3,7 kW) indukčná varná zóna
– 17 stupňov výkonu

Bezpečnosť
– 2-stupňový ukazovateľ zvyšného tepla pre každú varnú zónu
– hlavný vypínač
– ukazovateľ spotreby energie

Rozmery a technické informácie
– rozmery spotrebiča (V x Š x H): 51 x 592 x 522 mm
– rozmery na inštaláciu (V x Š x H): 51 mm x 560 mm x 490 mm
– min. hrúbka pracovnej dosky: 30 mm
– dĺžka kábla na pripojenie: 110 cm
– typ pripojenia: trojfázové
– príkon: 7,4 kW

Zvláštne príslušenstvo
HEZ390042 súprava riadu na indukciu
HEZ390090 panvica Wok so sklenou pokrievkou a mriežkou
HEZ390210 panvica Ø 15 cm
HEZ390230 panvica Ø 21 cm

Rozmerové výkresy na str. 82.

Cena: 719 €*

Serie | **6**
PIF645FB1E

DirectSelect | IN | kWh ukazovateľ spotreby energie

Dizajn
– antikorový rámček

Rýchlosť
– funkcia PowerBoost pre všetky varné zóny
– funkcia QuickStart
– funkcia ReStart

Komfort
– senzorové ovládanie DirectSelect
– 1 varná zóna s rozšírením na zónu na pečenie
– timer pre každú varnú zónu
– minútka
– rozpoznanie hrnca
– funkcia PowerManagement
– bezpečnostné vypínanie
– detská poistka
– možnosť zablokovania ovládacieho panelu na 20 s pri čistení počas varenia

Výkon a počet varných zón
– 4 indukčné varné zóny
– varné zóny: 1x Ø 180 mm, 1,8 kW (max. výkon 3,1 kW) indukčná varná zóna; 1x Ø 180 mm, 2 kW (max. výkon 3,1 kW) indukčná varná zóna; 1x Ø 145 mm, 1,4 kW (max. výkon 2,2 kW) indukčná varná zóna; 1x Ø 210 mm, 2,2 kW (max. výkon 3,7 kW) indukčná varná zóna
– 17 stupňov výkonu

Bezpečnosť
– 2-stupňový ukazovateľ zvyšného tepla pre každú varnú zónu
– hlavný vypínač
– ukazovateľ spotreby energie

Rozmery a technické informácie
– rozmery spotrebiča (V x Š x H): 55 x 583 x 513 mm
– rozmery na inštaláciu (V x Š x H): 55 mm x 560 mm x 490 mm
– min. hrúbka pracovnej dosky: 30 mm
– dĺžka kábla na pripojenie: 110 cm
– typ pripojenia: trojfázové
– príkon: 7,4 kW

Zvláštne príslušenstvo
HEZ390042 súprava riadu na indukciu
HEZ390090 panvica Wok so sklenou pokrievkou a mriežkou

Rozmerové výkresy na str. 82.

* Odporúčaná maloobchodná cena výrobcu. Táto cena je len orientačná, konečnú cenu produktu určia jednotliví predajcovia.

Indukčné varné dosky – 60 cm

Cena: 679 €*

Serie | **6**
PIE645FB1E

Dizajn
– antikorový rámček

Rýchlosť
– funkcia PowerBoost pre všetky varné zóny
– funkcia QuickStart
– funkcia ReStart

Komfort
– senzorové ovládanie DirectSelect
– timer pre každú varnú zónu
– minútka
– rozpoznanie hrnca
– funkcia PowerManagement
– bezpečnostné vypínanie
– detská poistka
– možnosť zablokovania ovládacieho panelu na 20 s pri čistení počas varenia

Výkon a počet varných zón
– 4 indukčné varné zóny
– varné zóny: 1x Ø 180 mm, 1,8 kW (max. výkon 3,1 kW) indukčná varná zóna; 1x Ø 180 mm, 1,8 kW (max. výkon 3,1 kW) indukčná varná zóna; 1x Ø 145 mm, 1,4 kW (max. výkon 2,2 kW) indukčná varná zóna; 1x Ø 210 mm, 2,2 kW (max. výkon 3,7 kW) indukčná varná zóna
– 17 stupňov výkonu

Bezpečnosť
– 2-stupňový ukazovateľ zvyšného tepla pre každú varnú zónu
– hlavný vypínač
– ukazovateľ spotreby energie

Rozmery a technické informácie
– rozmery spotrebiča (V x Š x H): 55 x 583 x 513 mm
– rozmery na inštaláciu (V x Š x H): 55 mm x 560 mm x 490 mm
– min. hrúbka pracovnej dosky: 30 mm
– dĺžka kábla na pripojenie: 110 cm
– typ pripojenia: trojfázové
– príkon: 7,4 kW

Zvláštne príslušenstvo
HEZ390042 súprava riadu na indukciu
HEZ390090 panvica Wok so sklenou pokrievkou a mriežkou

Rozmerové výkresy na str. 82.

Cena: 669 €*

Serie | **4**
PIE651BB1E

Dizajn
– U-fazeta: elegantný dizajn so skosenými prednými a bočnými fazetami

Rýchlosť
– funkcia PowerBoost pre všetky varné zóny
– funkcia QuickStart
– funkcia ReStart

Komfort
– senzorové ovládanie TouchSelect
– timer pre každú varnú zónu
– minútka
– rozpoznanie hrnca
– funkcia PowerManagement
– bezpečnostné vypínanie
– detská poistka

Výkon a počet varných zón
– 4 indukčné varné zóny
– varné zóny: 1x Ø 180 mm, 1,8 kW (max. výkon 3,1 kW) indukčná varná zóna; 1x Ø 180 mm, 1,8 kW (max. výkon 3,1 kW) indukčná varná zóna; 1x Ø 145 mm, 1,4 kW (max. výkon 2,2 kW) indukčná varná zóna; 1x Ø 210 mm, 2,2 kW (max. výkon 3,7 kW) indukčná varná zóna
– 17 stupňov výkonu

Bezpečnosť
– 2-stupňový ukazovateľ zvyšného tepla pre každú varnú zónu
– hlavný vypínač

Rozmery a technické informácie
– rozmery spotrebiča (V x Š x H): 51 x 592 x 522 mm
– rozmery na inštaláciu (V x Š x H): 51 mm x 560 mm x 490 mm
– min. hrúbka pracovnej dosky: 30 mm
– dĺžka kábla na pripojenie: 110 cm
– typ pripojenia: trojfázové
– príkon: 7,4 kW

Zvláštne príslušenstvo
HEZ390042 súprava riadu na indukciu
HEZ390090 panvica Wok so sklenou pokrievkou a mriežkou

Rozmerové výkresy na str. 82.

Cena: 669 €*

Serie | **4**
PIE645BB1E

Dizajn
– antikorový rámček

Rýchlosť
– funkcia PowerBoost pre všetky varné zóny
– funkcia QuickStart
– funkcia ReStart

Komfort
– senzorové ovládanie TouchSelect
– timer pre každú varnú zónu
– minútka
– rozpoznanie hrnca
– funkcia PowerManagement
– bezpečnostné vypínanie
– detská poistka

Výkon a počet varných zón
– 4 indukčné varné zóny
– varné zóny: 1x Ø 180 mm, 1,8 kW (max. výkon 3,1 kW) indukčná varná zóna; 1x Ø 180 mm, 1,8 kW (max. výkon 3,1 kW) indukčná varná zóna; 1x Ø 145 mm, 1,4 kW (max. výkon 2,2 kW) indukčná varná zóna; 1x Ø 210 mm, 2,2 kW (max. výkon 3,7 kW) indukčná varná zóna
– 17 stupňov výkonu

Bezpečnosť
– 2-stupňový ukazovateľ zvyšného tepla pre každú varnú zónu
– hlavný vypínač

Rozmery a technické informácie
– rozmery spotrebiča (V x Š x H): 55 x 583 x 513 mm
– rozmery na inštaláciu (V x Š x H): 55 mm x 560 mm x 490 mm
– min. hrúbka pracovnej dosky: 30 mm
– dĺžka kábla na pripojenie: 110 cm
– typ pripojenia: trojfázové
– príkon: 7,4 kW

Zvláštne príslušenstvo
HEZ390042 súprava riadu na indukciu
HEZ390090 panvica Wok so sklenou pokrievkou a mriežkou

Rozmerové výkresy na str. 82.

* Odporúčaná maloobchodná cena výrobcu. Táto cena je len orientačná, konečnú cenu produktu určia jednotliví predajcovia.

Indukčné varné dosky – 60 cm

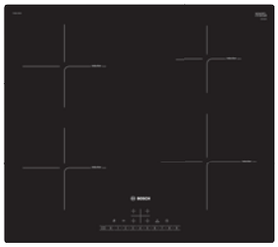

Cena: 529 €*

Serie | **6**
PUE611FB1E

Dizajn
– dizajn bez rámčeka

Rýchlosť
– funkcia PowerBoost pre všetky varné zóny
– funkcia QuickStart
– funkcia ReStart

Komfort
– senzorové ovládanie DirectSelect
– timer pre každú varnú zónu
– minútka
– rozpoznanie hrnca
– funkcia PowerManagement
– bezpečnostné vypínanie
– detská poistka
– možnosť zablokovania ovládacieho panelu na 20 s pri čistení počas varenia

Výkon a počet varných zón
– 4 indukčné varné zóny
– varné zóny: 1x Ø 180 mm, 1,8 kW (max. výkon 3,1 kW) indukčná varná zóna; 1x Ø 180 mm, 1,8 kW (max. výkon 3,1 kW) indukčná varná zóna; 1x Ø 145 mm, 1,4 kW (max. výkon 2,2 kW) indukčná varná zóna; 1x Ø 210 mm, 2,2 kW (max. výkon 3,7 kW) indukčná varná zóna
– 17 stupňov výkonu

Bezpečnosť
– 2-stupňový ukazovateľ zvyšného tepla pre každú varnú zónu
– hlavný vypínač
– ukazovateľ spotreby energie

Rozmery a technické informácie
– rozmery spotrebiča (V x Š x H): 51 x 592 x 522 mm
– rozmery na inštaláciu (V x Š x H): 51 mm x 560 mm x 490 mm
– min. hrúbka pracovnej dosky: 30 mm
– dĺžka kábla na pripojenie: 110 cm
– typ pripojenia: jednofázové
– príkon: 4,6 kW

Zvláštne príslušenstvo
HEZ390042 súprava riadu na indukciu
HEZ390090 panvica Wok so sklenou pokrievkou a mriežkou

Rozmerové výkresy na str. 82.

Cena: 515 €*

Serie | **4**
PUE611BF1E

Dizajn
– dizajn bez rámčeka

Rýchlosť
– funkcia PowerBoost pre všetky varné zóny
– funkcia QuickStart
– funkcia ReStart

Komfort
– senzorové ovládanie TouchSelect
– timer pre každú varnú zónu
– minútka
– rozpoznanie hrnca
– funkcia PowerManagement
– bezpečnostné vypínanie
– detská poistka

Výkon a počet varných zón
– 4 indukčné varné zóny
– varné zóny: 1x Ø 180 mm, 1,8 kW (max. výkon 3,1 kW) indukčná varná zóna; 1x Ø 180 mm, 1,8 kW (max. výkon 3,1 kW) indukčná varná zóna; 1x Ø 145 mm, 1,4 kW (max. výkon 2,2 kW) indukčná varná zóna; 1x Ø 210 mm, 2,2 kW (max. výkon 3,7 kW) indukčná varná zóna
– 17 stupňov výkonu

Bezpečnosť
– 2-stupňový ukazovateľ zvyšného tepla pre každú varnú zónu
– hlavný vypínač

Rozmery a technické informácie
– rozmery spotrebiča (V x Š x H): 55 x 583 x 513 mm
– rozmery na inštaláciu (V x Š x H): 55 mm x 560 mm x 490 mm
– min. hrúbka pracovnej dosky: 30 mm
– dĺžka kábla na pripojenie: 110 cm
– typ pripojenia: jednofázové
– príkon: 3,7 kW

Zvláštne príslušenstvo
HEZ390042 súprava riadu na indukciu
HEZ390090 panvica Wok so sklenou pokrievkou a mriežkou

Rozmerové výkresy na str. 82.

Cena: 449 €*

Serie | **4**
PUE611BB1E

Dizajn
– dizajn bez rámčeka

Rýchlosť
– funkcia PowerBoost pre všetky varné zóny
– funkcia QuickStart
– funkcia ReStart

Komfort
– senzorové ovládanie TouchSelect
– timer pre každú varnú zónu
– minútka
– rozpoznanie hrnca
– funkcia PowerManagement
– bezpečnostné vypínanie
– detská poistka

Výkon a počet varných zón
– 4 indukčné varné zóny
– varné zóny: 1x Ø 180 mm, 1,8 kW (max. výkon 3,1 kW) indukčná varná zóna; 1x Ø 180 mm, 1,8 kW (max. výkon 3,1 kW) indukčná varná zóna; 1x Ø 145 mm, 1,4 kW (max. výkon 2,2 kW) indukčná varná zóna; 1x Ø 210 mm, 2,2 kW (max. výkon 3,7 kW) indukčná varná zóna
– 17 stupňov výkonu

Bezpečnosť
– 2-stupňový ukazovateľ zvyšného tepla pre každú varnú zónu
– hlavný vypínač

Rozmery a technické informácie
– rozmery spotrebiča (V x Š x H): 55 x 583 x 513 mm
– rozmery na inštaláciu (V x Š x H): 55 mm x 560 mm x 490 mm
– min. hrúbka pracovnej dosky: 30 mm
– dĺžka kábla na pripojenie: 110 cm
– typ pripojenia: jednofázové
– príkon: 4,6 kW

Zvláštne príslušenstvo
HEZ390042 súprava riadu na indukciu
HEZ390090 panvica Wok so sklenou pokrievkou a mriežkou

Rozmerové výkresy na str. 82.

* Odporúčaná maloobchodná cena výrobcu. Táto cena je len orientačná, konečnú cenu produktu určia jednotliví predajcovia.

Indukčné varné dosky – 60 cm

Cena: 469 €*

Serie | **4**
PUE645BB1E

Dizajn
– antikorový rámček

Rýchlosť
– funkcia PowerBoost pre všetky varné zóny
– funkcia QuickStart
– funkcia ReStart

Komfort
– senzorové ovládanie TouchSelect
– timer pre každú varnú zónu
– minútka
– rozpoznanie hrnca
– funkcia PowerManagement
– bezpečnostné vypínanie
– detská poistka

Výkon a počet varných zón
– 4 indukčné varné zóny
– varné zóny: 1x Ø 180 mm, 1,8 kW (max. výkon 3,1 kW) indukčná varná zóna; 1x Ø 180 mm, 1,8 kW (max. výkon 3,1 kW) indukčná varná zóna; 1x Ø 145 mm, 1,4 kW (max. výkon 2,2 kW) indukčná varná zóna; 1x Ø 210 mm, 2,2 kW (max. výkon 3,7 kW) indukčná varná zóna
– 17 stupňov výkonu

Bezpečnosť
– 2-stupňový ukazovateľ zvyšného tepla pre každú varnú zónu
– hlavný vypínač

Rozmery a technické informácie
– rozmery spotrebiča (V x Š x H): 55 x 583 x 513 mm
– rozmery na inštaláciu (V x Š x H): 55 mm x 560 mm x 490 mm
– min. hrúbka pracovnej dosky: 30 mm
– dĺžka kábla na pripojenie: 110 cm
– typ pripojenia: jednofázové
– príkon: 4,6 kW

Zvláštne príslušenstvo
HEZ390042 súprava riadu na indukciu
HEZ390090 panvica Wok so sklenou pokrievkou a mriežkou

Rozmerové výkresy na str. 82.

* Odporúčaná maloobchodná cena výrobcu. Táto cena je len orientačná, konečnú cenu produktu určia jednotliví predajcovia.

Sklokeramická doska Domino – 30 cm

Cena: 409 €*

Serie | **6**
PKF375FP1E

Dizajn
– Komfort profil: fazeta vpredu a vzadu, profily po stranách

Rýchlosť
– funkcia PowerBoost

Komfort
– senzorové ovládanie DirectSelect
– timer pre každú varnú zónu
– minútka
– funkcia ReStart

Výkon a počet varných zón
– 2 varné zóny HighSpeed, z toho 1 dvojokruhová zóna
– 17 stupňov výkonu

Bezpečnosť
– hlavný vypínač
– kontrolka prevádzky
– 2-stupňový ukazovateľ zvyšného tepla pre každú varnú zónu
– detská poistka
– bezpečnostné vypínanie
– ukazovateľ spotreby energie

Rozmery a technické informácie
– rozmery spotrebiča (V x Š x H): 38 mm x 306 mm x 527 mm
– rozmery na inštaláciu (V x Š x H): 38 mm x 270 mm x 490 mm
– min. hrúbka pracovnej dosky: 20 mm
– typ pripojenia: jednofázové
– príkon: 3,5 kW

Zvláštne príslušenstvo
HEZ390090 – panvica wok s mriežkou a pokrievkou
HEZ394301 – spojovacia lišta pre rad Domino

Rozmerové výkresy na str. 82.

Sklokeramické varné dosky – 60 cm

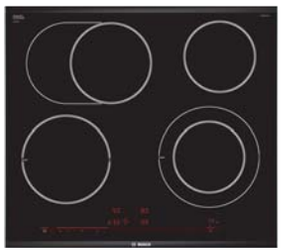

Cena: 735 €*

Serie | **8**
PKN675DP1D

Dizajn
– Komfort profil: fazeta vpredu a vzadu, profily po stranách

Rýchlosť
– funkcia PowerBoost

Komfort
– senzorové ovládanie DirectSelect Premium
– timer pre každú varnú zónu
– minútka
– funkcia udržiavania teploty
– možnosť zablokovania ovládacieho panelu na 20 s pri čistení počas varenia
– funkcia ReStart

Výkon a počet varných zón
– 4 varné zóny HighSpeed, z toho 1 dvojokruhová zóna, 1 varná zóna s rozšírením na zónu na pečenie
– 17 stupňov výkonu

Bezpečnosť
– hlavný vypínač
– kontrolka prevádzky
– 2-stupňový ukazovateľ zvyšného tepla pre každú varnú zónu
– detská poistka
– bezpečnostné vypínanie
– ukazovateľ spotreby energie

Rozmery a technické informácie
– rozmery spotrebiča (V x Š x H): 44 mm x 606 mm x 527 mm
– rozmery na inštaláciu (V x Š x H): 44 mm x 560 mm x 500 mm
– min. hrúbka pracovnej dosky: 20 mm
– typ pripojenia: trojfázové
– príkon: 8,6 kW

Zvláštne príslušenstvo
HEZ390090 – panvica wok s mriežkou a pokrievkou
HEZ394301 – spojovacia lišta pre rad Domino
HEZ5920 – medzidno 60 cm

Rozmerové výkresy na str. 82.

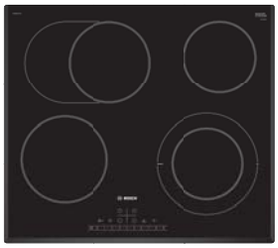

Cena: 525 €*

Serie | **6**
PKN651FP1E

Dizajn
– U-fazeta: elegantný dizajn so skosenými prednými a bočnými fazetami

Rýchlosť
– funkcia PowerBoost

Komfort
– senzorové ovládanie DirectSelect
– timer pre každú varnú zónu
– minútka
– možnosť zablokovania ovládacieho panelu na 20 s pri čistení počas varenia
– funkcia ReStart

Výkon a počet varných zón
– 4 varné zóny HighSpeed, z toho 1 dvojokruhová zóna, 1 varná zóna s rozšírením na zónu na pečenie
– 17 stupňov výkonu

Bezpečnosť
– hlavný vypínač
– kontrolka prevádzky
– 2-stupňový ukazovateľ zvyšného tepla pre každú varnú zónu
– detská poistka
– bezpečnostné vypínanie
– ukazovateľ spotreby energie

Rozmery a technické informácie
– rozmery spotrebiča (V x Š x H): 45 mm x 592 mm x 522 mm
– rozmery na inštaláciu (V x Š x H): 45 mm x 560 mm x 490 mm
– min. hrúbka pracovnej dosky: 20 mm
– typ pripojenia: trojfázové
– príkon: 8,3 kW

Zvláštne príslušenstvo
HEZ390090 – panvica wok s mriežkou a pokrievkou
HEZ392617 – medzidno 60 cm

Rozmerové výkresy na str. 82.

* Odporúčaná maloobchodná cena výrobcu. Táto cena je len orientačná, konečnú cenu produktu určia jednotliví predajcovia.

Sklokeramické varné dosky – 60 cm

Cena: 359 €*

Serie | **6**
PKE645FP1E

Dizajn
– antikorový rámček

Rýchlosť
– funkcia PowerBoost

Komfort
– senzorové ovládanie DirectSelect
– timer pre každú varnú zónu
– minútka
– možnosť zablokovania ovládacieho panelu na 20 s pri čistení počas varenia
– funkcia ReStart

Výkon a počet varných zón
– 4 varné zóny HighSpeed
– 17 stupňov výkonu

Bezpečnosť
– hlavný vypínač
– kontrolka prevádzky
– 2-stupňový ukazovateľ zvyšného tepla pre každú varnú zónu
– detská poistka
– bezpečnostné vypínanie
– ukazovateľ spotreby energie

Rozmery a technické informácie
– rozmery spotrebiča (V x Š x H): 48 mm x 583 mm x 513 mm
– rozmery na inštaláciu (V x Š x H): 48 mm x 560 mm x 490 mm
– min. hrúbka pracovnej dosky: 20 mm
– typ pripojenia: trojfázové
– príkon: 6,9 kW

Zvláštne príslušenstvo
HEZ390090 – panvica wok s mriežkou a pokrievkou
HEZ392617 – medzidno 60 cm

Rozmerové výkresy na str. 82.

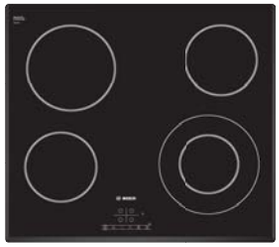

Cena: 365 €*

Serie | **4**
PKF651B17E

Dizajn
– U-fazeta: elegantný dizajn so skosenými prednými a bočnými fazetami

Komfort
– senzorové ovládanie TouchSelect
– timer pre každú varnú zónu
– minútka
– funkcia ReStart

Výkon a počet varných zón
– 4 varné zóny HighSpeed, z toho 1 dvojokruhová zóna
– 17 stupňov výkonu

Bezpečnosť
– hlavný vypínač
– kontrolka prevádzky
– 2-stupňový ukazovateľ zvyšného tepla pre každú varnú zónu
– detská poistka
– bezpečnostné vypínanie

Rozmery a technické informácie
– rozmery spotrebiča (V x Š x H): 45 mm x 592 mm x 522 mm
– rozmery na inštaláciu (V x Š x H):
– 45 mm x 560 mm x 490 mm
– min. hrúbka pracovnej dosky: 20 mm
– typ pripojenia: trojfázové
– príkon: 6,6 kW

Zvláštne príslušenstvo
HEZ390090 – panvica wok s mriežkou a pokrievkou
HEZ392617 – medzidno 60 cm

Rozmerové výkresy na str. 82.

Cena: 339 €*

Serie | **4**
PKF645B17E

Dizajn
– antikorový rámček

Komfort
– senzorové ovládanie TouchSelect
– timer pre každú varnú zónu
– minútka
– funkcia ReStart

Výkon a počet varných zón
– 4 varné zóny HighSpeed, z toho 1 dvojokruhová zóna
– 17 stupňov výkonu

Bezpečnosť
– hlavný vypínač
– kontrolka prevádzky
– 2-stupňový ukazovateľ zvyšného tepla pre každú varnú zónu
– detská poistka
– bezpečnostné vypínanie

Rozmery a technické informácie
– rozmery spotrebiča (V x Š x H): 48 mm x 583 mm x 513 mm
– rozmery na inštaláciu (V x Š x H):
– 48 mm x 560 mm x 490 mm
– min. hrúbka pracovnej dosky: 20 mm
– typ pripojenia: trojfázové
– príkon: 6,6 kW

Zvláštne príslušenstvo
HEZ390090 – panvica wok s mriežkou a pokrievkou
HEZ392617 – medzidno 60 cm

Rozmerové výkresy na str. 82.

* Odporúčaná maloobchodná cena výrobcu. Táto cena je len orientačná, konečnú cenu produktu určia jednotliví predajcovia.

Sklokeramické varné dosky – 60 cm

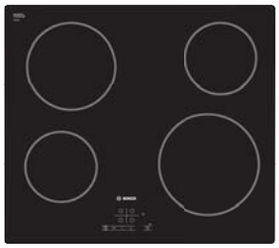

Cena: 285 €*

Serie | **4**
PKE611B17E

Dizajn
– dizajn bez rámčeka

Komfort
– senzorové ovládanie TouchSelect
– minútka
– funkcia ReStart

Výkon a počet varných zón
– 4 varné zóny HighSpeed
– 17 stupňov výkonu

Bezpečnosť
– hlavný vypínač
– kontrolka prevádzky
– 2-stupňový ukazovateľ zvyšného tepla pre každú varnú zónu
– detská poistka
– bezpečnostné vypínanie

Rozmery a technické informácie
– rozmery spotrebiča (V x Š x H): 45 mm x 592 mm x 522 mm
– rozmery na inštaláciu (V x Š x H): 45 mm x 560 mm x 490 mm
– min. hrúbka pracovnej dosky: 20 mm
– príkon: 6,6 kW

Zvláštne príslušenstvo
HEZ390090 – panvica wok s mriežkou a pokrievkou
HEZ392617 – medzidno 60 cm

Rozmerové výkresy na str. 82.

Cena: 285 €*

Serie | **4**
PKE645D17E

Dizajn
– antikorový rámček

Komfort
– senzorové ovládanie TouchSelect
– funkcia ReStart

Výkon a počet varných zón
– 4 varné zóny HighSpeed
– 17 stupňov výkonu

Bezpečnosť
– hlavný vypínač
– kontrolka prevádzky
– 2-stupňový ukazovateľ zvyšného tepla pre každú varnú zónu
– detská poistka
– bezpečnostné vypínanie

Rozmery a technické informácie
– rozmery spotrebiča (V x Š x H): 48 mm x 583 mm x 513 mm
– rozmery na inštaláciu (V x Š x H): 48 mm x 560 mm x 490 mm
– min. hrúbka pracovnej dosky: 20 mm
– príkon: 6,6 kW

Zvláštne príslušenstvo
HEZ390090 – panvica wok s mriežkou a pokrievkou
HEZ392617 – medzidno 60 cm

Rozmerové výkresy na str. 82.

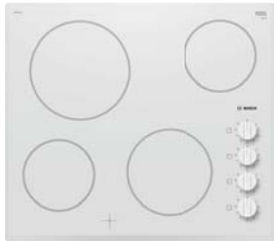

Cena: 409 €*

Serie | **2**
PKE652CA1E

Dizajn
– U-fazeta

Komfort
– ovládanie pomocou otočných gombíkov
– možnosť zablokovania ovládacieho panelu na 20 s pri čistení počas varenia

Výkon a počet varných zón
– 4 varné zóny HighSpeed
– 9 stupňov výkonu

Bezpečnosť
– ukazovateľ zvyšného tepla pre každú varnú zónu

Rozmery a technické informácie
– rozmery spotrebiča (V x Š x H): 46 mm x 592 mm x 522 mm
– rozmery na inštaláciu (V x Š x H): 46 mm x 560 mm x 490 mm
– min. hrúbka pracovnej dosky: 20 mm
– príkon: 6,6 kW

Zvláštne príslušenstvo
HEZ390090 – panvica wok s mriežkou a pokrievkou

Rozmerové výkresy na str. 82.

Zvláštne príslušenstvo k indukčným doskám – k modelom zo strany 66 a 68

PXY875KW1E, PXY875DE3E

HEZ390011 antikorový pekáč so sklenou pokrievkou na zónu FlexIndukcie (veľkosť: 30 x 20 cm)
HEZ390012 nadstavec na varenie v pare (do antikorového pekáča HEZ390011)
HEZ390042 súprava riadu na indukciu
HEZ390090 panvica Wok so sklenou pokrievkou a mriežkou
HEZ390210 panvica Ø 15 cm
HEZ390220 panvica Ø 19 cm
HEZ390230 panvica Ø 21 cm
HEZ39050 bezdrôtový senzor PerfectCook
HEZ390511 gril Teppan Yaki na zónu FlexIndukcie (veľkosť: 30 x 20 cm)
HEZ390512 gril Teppan Yaki na zónu FlexIndukcie (veľkosť: 40 x 20 cm)
HEZ390522 gril na zónu FlexIndukcie (veľkosť: 40 x 20 cm)

PXY675JW1E, PXE675DC1E

HEZ390011 antikorový pekáč so sklenou pokrievkou na zónu FlexIndukcie (veľkosť: 30 x 20 cm)
HEZ390012 nadstavec na varenie v pare (do antikorového pekáča HEZ390011)
HEZ390042 súprava riadu na indukciu
HEZ390090 panvica Wok so sklenou pokrievkou a mriežkou
HEZ390210 panvica Ø 15 cm
HEZ390220 panvica Ø 19 cm
HEZ390230 panvica Ø 21 cm
HEZ39050 bezdrôtový senzor PerfectCook
HEZ390511 gril Teppan Yaki na zónu FlexIndukcie (veľkosť: 30 x 20 cm)
HEZ390512 gril Teppan Yaki na zónu FlexIndukcie (veľkosť: 40 x 20 cm)
HEZ390522 gril na zónu FlexIndukcie (veľkosť: 40 x 20 cm)

PXV875DC1E

HEZ390011 antikorový pekáč so sklenou pokrievkou na zónu FlexIndukcie (veľkosť: 30 x 20 cm)
HEZ390012 nadstavec na varenie v pare (do antikorového pekáča HEZ390011)
HEZ390042 súprava riadu na indukciu
HEZ390090 panvica Wok so sklenou pokrievkou a mriežkou
HEZ390210 panvica Ø 15 cm
HEZ390220 panvica Ø 19 cm
HEZ390230 panvica Ø 21 cm
HEZ390511 gril Teppan Yaki na zónu FlexIndukcie (veľkosť: 30 x 20 cm)
HEZ390512 gril Teppan Yaki na zónu FlexIndukcie (veľkosť: 40 x 20 cm)
HEZ390522 gril na zónu FlexIndukcie (veľk.: 40 x 20 cm)
PVS851FB1E

* Odporúčaná maloobchodná cena výrobcu. Táto cena je len orientačná, konečnú cenu produktu určia jednotliví predajcovia.

Plynové varné dosky

Plyn je veľmi rýchly a teplo možno presne dávkovať. To umožňuje bleskurýchle uvedenie do varu, najjemnejšiu reguláciu a vypnutie bez zvyškového tepla, t.j. bez dovárania.

* Odporúčaná maloobchodná cena výrobcu. Táto cena je len orientačná, konečnú cenu produktu určia jednotliví predajcovia.

Ľahké použitie. Jednoduché čistenie. Unikátny dizajn

Rad šéfkuchárov stále uprednostňuje plynové varné dosky. Objavte aj vy všetky výhody, ktoré prinášajú. Vďaka premyslenému dizajnu môžete nielen perfektne ovládať ohrev, ale aj ľahko a bezpečne čistiť dosky.

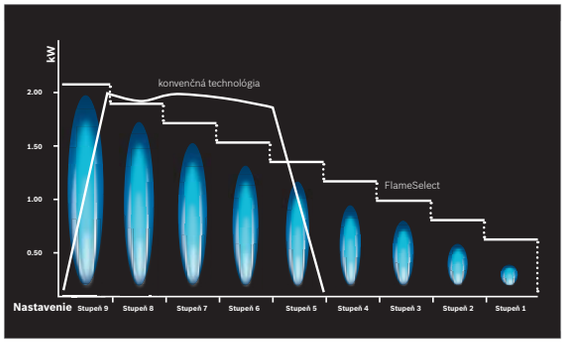

Funkcia FlameSelect
Patentovaná technológia FlameSelect umožňuje úplne presné nastavenie intenzity plameňa v rozsahu 1 – 9 stupňov. Každý stupeň je možné nastaviť priamo. Okolo každého ovládacieho gombíka je prehľadná stupnica. Navyše ergonomický tvar ovládacích gombíkov uľahčí obsluhu aj s mokrou alebo mastnou rukou.

Desať presných úrovní výkonu
Vďaka funkcii FlameSelect môžete veľkosť plameňa nastaviť presne na deväť predom definovaných úrovní výkonu od najnižšieho po najvyšší. Úroveň plameňa je vždy pod kontrolou, čo je hlavnou výhodou predovšetkým vtedy, keď požadujete presné nastavenie teploty pri varení.

Navrhnuté na jednoduché čistenie
Vďaka zaobleným hranám môžete naše plynové varné dosky ľahko čistiť. Povrch je navyše upravený špeciálnym náterom tak, aby pri jeho umývaní nedošlo ku korózii, prasklinám alebo zmene farby.

Všetko pre bezpečné použitie
Na digitálnom displeji je zvolená úroveň výkonu vždy jasne viditeľná. Indikátor zvyškového tepla zobrazuje okamžite po vypnutí všetky horúce oblasti varnej dosky, čo chráni malé i veľké prsty. Pomocou hlavného vypínača môžete v prípade potreby všetky horáky okamžite vypnúť – rýchlo a súčasne krátkym stlačením tlačidla.

Bezpečné rošty
Podľa dizajnu, ktorý si vyberiete, môžete voliť medzi samostatnými delenými roštami, ktoré ponúkajú ľahkú manipuláciu a čistenie, alebo celkovými roštami, ktoré ponúkajú väčšiu stabilitu pri varení. Oba varianty sú k dispozícii z liatiny a ocele vo vyhotovení liatina, smalt alebo antikoro. Všetky rošty sú bezpečné a extrémne robustné. Oceľové verzie sa vyznačujú nižšou hmotnosťou a pohodlnou manipuláciou.

Perfektný dizajn
Pre každý vkus a každú kuchyňu ponúkame jedinečné povrchy plynových dosiek. Od tvrdeného skla po sklokeramický povrch alebo antikoro so špeciálnou povrchovou úpravou.

Plynové varné dosky – 75 cm

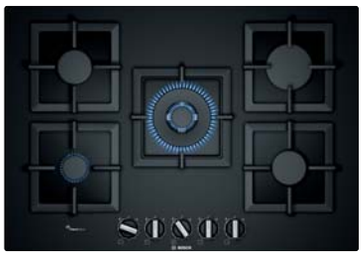

Cena: 629 €*

Serie | **6**
PPQ7A6B20

75 cm | FlameSelect

Dizajn
– tvrdené sklo

Komfort
– FlameSelect: presné nastavenie 9 stupňov výkonu
– integrované zapaľovanie v ovládacom gombíku
– liatinové rošty s mosadznými nožičkami, deliteľné

Výkon a počet varných zón
– 5 plynových horákov
– 1 silný, 2 normálne, 1 úsporný, 1 dual horák wok
– vzadu vľavo: normálny horák 1,75 kW
– vzadu vpravo: silný horák 3 kW
– vpredu vľavo: úsporný horák 1 kW
– vpredu vpravo: normálny horák 1,75 kW
– stred: horák wok 4 kW

Bezpečnosť
– termoelektrická poistka pri zhasnutí plameňa

Rozmery a technické informácie
– rozmery spotrebiča (V x Š x H): 45 mm x 752 mm x 520 mm
– rozmery na inštaláciu (V x Š x H): 45 mm x 560 mm x 480 mm
– min. hrúbka pracovnej dosky: 30 mm
– dĺžka kábla na pripojenie: 100 cm
– nastavené na zemný plyn (20 mbar)
– dýzy na propán-bután (28 – 30/37 mbar) súčasťou dodávky

Zvláštne príslušenstvo
HEZ298105 – platnička na mierne varenie
HEZ298114 – podložka pod hrnce
HEZ298127 – krúžok wok

Rozmerové výkresy na str. 83.

Cena: 549 €*

Serie | **6**
PCQ7A5M90

75 cm | FlameSelect

Dizajn
– antikoro

Komfort
– FlameSelect: presné nastavenie 9 stupňov výkonu
– integrované zapaľovanie v ovládacom gombíku
– liatinové rošty s gumovými nožičkami, deliteľné

Výkon a počet varných zón
– 5 plynových horákov
– 1 silný, 2 normálne, 1 úsporný, 1 dual horák wok
– vzadu vľavo: normálny horák 1,75 kW
– vzadu vpravo: silný horák 3 kW
– vpredu vľavo: úsporný horák 1 kW
– vpredu vpravo: normálny horák 1,75 kW
– stred: horák wok 4 kW

Bezpečnosť
– termoelektrická poistka pri zhasnutí plameňa
– mechanický hlavný vypínač (vypne na jedno stlačenie celú varnú dosku)

Rozmery a technické informácie
– rozmery spotrebiča (V x Š x H): 45 mm x 750 mm x 520 mm
– rozmery na inštaláciu (V x Š x H): 45 mm x 560 mm x 480 mm
– min. hrúbka pracovnej dosky: 30 mm
– dĺžka kábla na pripojenie: 100 cm
– nastavené na zemný plyn (20 mbar)
– dýzy na propán-bután (28 – 30/37 mbar) súčasťou dodávky

Zvláštne príslušenstvo
HEZ298105 – platnička na mierne varenie
HEZ298114 – podložka pod hrnce
HEZ298127 – krúžok wok

Rozmerové výkresy na str. 83.

*Odporúčaná maloobchodná cena výrobcu. Táto cena je len orientačná, konečnú cenu produktu určia jednotliví predajcovia.

Plynové varné dosky – 60 cm

Cena: 699 €*

Serie | **8**
PRP6A6D70

Dizajn
– sklokeramika

Komfort
– FlameSelect: presné nastavenie 9 stupňov výkonu
– digitálny ukazovateľ
– integrované zapaľovanie v ovládacom gombíku
– liatinové rošty s gumovými nožičkami, deliteľné
– rošty sa môžu umývať v umývačke riadu

Výkon a počet varných zón
– 4 plynové horáky
– 1 silný horák, 2 normálne, 1 úsporný
– vzadu vľavo: úsporný horák 1,1 kW
– vzadu vpravo: silný horák 2.8 kW
– vpredu vľavo: normálny horák 1,9 kW
– vpredu vpravo: normálny horák 1,9 kW

Bezpečnosť
– termoelektrická poistka pri zhasnutí plameňa
– 4-násobný ukazovateľ zvyškového tepla

Rozmery a technické informácie
– rozmery spotrebiča (V x Š x H): 45 mm x 606 mm x 527 mm
– rozmery na inštaláciu (V x Š x H): 45 mm x 560 mm x 490 mm
– min. hrúbka pracovnej dosky: 30 mm
– dĺžka kábla na pripojenie: 100 cm
– nastavené na zemný plyn (20 mbar)
– dýzy na propán-bután (28 – 30/37 mbar) súčasťou dodávky

Zvláštne príslušenstvo
HEZ298010 – dýzy na propán-bután G30/50 mbar
HEZ298105 – platnička na mierne varenie
HEZ298114 – podložka pod hrnce

Rozmerové výkresy na str. 83.

Cena: 455 €*

Serie | **6**
PPP6A6B20

Dizajn
– tvrdené sklo

Komfort
– FlameSelect: presné nastavenie 9 stupňov výkonu
– integrované zapaľovanie v ovládacom gombíku
– liatinové rošty s mosadznými nožičkami, deliteľné

Výkon a počet varných zón
– 4 plynové horáky
– 1 silný horák, 2 normálne, 1 úsporný
– vzadu vľavo: normálny horák 1,75 kW
– vzadu vpravo: silný horák 3 kW
– vpredu vľavo: normálny horák 1,75 kW
– vpredu vpravo: úsporný horák 1 kW

Bezpečnosť
– termoelektrická poistka pri zhasnutí plameňa

Rozmery a technické informácie
– rozmery spotrebiča (V x Š x H): 45 mm x 590 mm x 520 mm
– rozmery na inštaláciu (V x Š x H): 45 mm x 560 mm x 480 mm
– min. hrúbka pracovnej dosky: 30 mm
– dĺžka kábla na pripojenie: 100 cm
– nastavené na zemný plyn (20 mbar)
– dýzy na propán-bután (28 – 30/37 mbar) súčasťou dodávky

Zvláštne príslušenstvo
HEZ298105 – platnička na mierne varenie
HEZ298114 – podložka pod hrnce

Rozmerové výkresy na str. 83.

Cena: 325 €*

Serie | **6**
PCP6A5B80

Dizajn
– antikoro

Komfort
– FlameSelect: presné nastavenie 9 stupňov výkonu
– integrované zapaľovanie v ovládacom gombíku
– oceľové rošty, deliteľné

Výkon a počet varných zón
– 4 plynové horáky
– 1 silný horák, 2 normálne, 1 úsporný
– vzadu vľavo: normálny horák 1,75 kW
– vzadu vpravo: silný horák 3 kW
– vpredu vľavo: normálny horák 1,75 kW
– vpredu vpravo: úsporný horák 1 kW

Bezpečnosť
– termoelektrická poistka pri zhasnutí plameňa

Rozmery a technické informácie
– rozmery spotrebiča (V x Š x H): 45 mm x 582 mm x 520 mm
– rozmery na inštaláciu (V x Š x H): 45 mm x 560 mm x 480 mm
– min. hrúbka pracovnej dosky: 30 mm
– dĺžka kábla na pripojenie: 100 cm
– nastavené na zemný plyn (20 mbar)
– dýzy na propán-bután (28 – 30/37 mbar) súčasťou dodávky

Zvláštne príslušenstvo
HEZ298105 – platnička na mierne varenie

Rozmerové výkresy na str. 83.

* Odporúčaná maloobchodná cena výrobcu. Táto cena je len orientačná, konečnú cenu produktu určia jednotliví predajcovia.

Plynové varné dosky – 60 cm

Cena: 379 €*

Serie | **4**
PNH6B6B10

60 cm

Dizajn
– tvrdené sklo

Komfort
– integrované zapaľovanie v ovládacom gombíku
– smaltované rošty, deliteľné

Výkon a počet varných zón
– 4 plynové horáky
– 1 horák wok, 2 normálne, 1 úsporný
– vzadu vľavo: normálny horák 1,75 kW
– vzadu vpravo: horák wok 3,3 kW
– vpredu vľavo: normálny horák 1,75 kW
– vpredu vpravo: úsporný horák 1 kW

Bezpečnosť
– termoelektrická poistka pri zhasnutí plameňa

Rozmery a technické informácie
– rozmery spotrebiča (V x Š x H): 45 mm x 590 mm x 520 mm
– rozmery na inštaláciu (V x Š x H): 45 mm x 560 mm x 480 mm
– min. hrúbka pracovnej dosky: 30 mm
– dĺžka kábla na pripojenie: 100 cm
– nastavené na zemný plyn (20 mbar)
– dýzy na propán-bután (28 – 30/37 mbar) súčasťou dodávky

Zvláštne príslušenstvo
HEZ298105 – platnička na mierne varenie
HEZ298110 – krúžok wok
HEZ298114 – podložka pod hrnce

Rozmerové výkresy na str. 83.

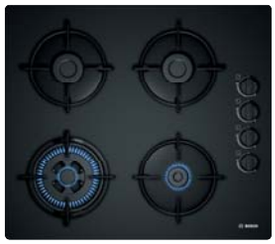

Cena: 319 €*

Serie | **2**
POH6B6B10

60 cm

Dizajn
– tvrdené sklo

Komfort
– integrované zapaľovanie v ovládacom gombíku
– smaltované rošty, deliteľné

Výkon a počet varných zón
– 4 plynové horáky
– 1 horák wok, 2 normálne, 1 úsporný
– vzadu vľavo: normálny horák 1,7 kW
– vzadu vpravo: normálny horák 1,7 kW
– vpredu vľavo: horák wok 3,3 kW
– vpredu vpravo: úsporný horák 1 kW

Bezpečnosť
– termoelektrická poistka pri zhasnutí plameňa

Rozmery a technické informácie
– rozmery spotrebiča (V x Š x H): 45 mm x 590 mm x 520 mm
– rozmery na inštaláciu (V x Š x H): 45 mm x 560 mm x 480 mm
– min. hrúbka pracovnej dosky: 30 mm
– dĺžka kábla na pripojenie: 100 cm
– nastavené na zemný plyn (20 mbar)
– dýzy na propán-bután (28 – 30/37 mbar) súčasťou dodávky

Zvláštne príslušenstvo
HEZ298105 – platnička na mierne varenie
HEZ298110 – krúžok wok
HEZ298114 – podložka pod hrnce

Rozmerové výkresy na str. 83.

NOVINKA

Cena: 305 €*

Serie | **4**
PGH6B5B90

60 cm

Dizajn
– antikoro

Komfort
– integrované zapaľovanie v ovládacom gombíku
– oceľové rošty, deliteľné

Výkon a počet varných zón
– 4 plynové horáky
– 1 horák wok, 2 normálne, 1 úsporný
– vzadu vľavo: normálny horák 1,7 kW
– vzadu vpravo: normálny horák 1,7 kW
– vpredu vľavo: horák wok 3,3 kW
– vpredu vpravo: úsporný horák 1 kW

Bezpečnosť
– termoelektrická poistka pri zhasnutí plameňa

Rozmery a technické informácie
– rozmery spotrebiča (V x Š x H): 45 mm x 582 mm x 520 mm
– rozmery na inštaláciu (V x Š x H): 45 mm x 560 mm x 480 mm
– min. hrúbka pracovnej dosky: 30 mm
– dĺžka kábla na pripojenie: 100 cm
– nastavené na zemný plyn (20 mbar)
– dýzy na propán-bután (28 – 30/37 mbar) súčasťou dodávky

Zvláštne príslušenstvo
HEZ298105 – platnička na mierne varenie
HEZ298110 – krúžok wok
HEZ298114 – podložka pod hrnce

Rozmerové výkresy na str. 83.

* Odporúčaná maloobchodná cena výrobcu. Táto cena je len orientačná, konečnú cenu produktu určia jednotliví predajcovia.

Plynové varné dosky – 60 cm

Cena: 255 €*

Serie | **2**
PBH6B5B60

60 cm

Dizajn
– antikoro

Komfort
– integrované zapaľovanie v ovládacom gombíku
– liatinové rošty, deliteľné

Výkon a počet varných zón
– 4 plynové horáky
– 1 horák wok, 2 normálne, 1 úsporný
– vzadu vľavo: normálny horák 1,7 kW
– vzadu vpravo: normálny horák 1,7 kW
– vpredu vľavo: horák wok 3,3 kW
– vpredu vpravo: úsporný horák 1 kW

Bezpečnosť
– termoelektrická poistka pri zhasnutí plameňa

Rozmery a technické informácie
– rozmery spotrebiča (V x Š x H): 43 mm x 580 mm x 510 mm
– rozmery na inštaláciu (V x Š x H): 43 mm x 560 mm x 480 mm
– min. hrúbka pracovnej dosky: 30 mm
– dĺžka kábla na pripojenie: 100 cm
– nastavené na zemný plyn (20 mbar)
– dýzy na propán-bután (28 – 30/37 mbar) súčasťou dodávky

Zvláštne príslušenstvo
HEZ298105 – platnička na mierne varenie
HEZ298114 – podložka pod hrnce

Rozmerové výkresy na str. 83.

Cena: 199 €*

Serie | **2**
PBP6B5B80

60 cm

Dizajn
– antikoro

Komfort
– integrované zapaľovanie v ovládacom gombíku
– smaltované rošty, deliteľné

Výkon a počet varných zón
– 4 plynové horáky
– 1 silný horák, 2 normálne, 1 úsporný
– vzadu vľavo: normálny horák 1,7 kW
– vzadu vpravo: normálny horák 1,7 kW
– vpredu vľavo: silný horák 3 kW
– vpredu vpravo: úsporný horák 1 kW

Bezpečnosť
– termoelektrická poistka pri zhasnutí plameňa

Rozmery a technické informácie
– rozmery spotrebiča (V x Š x H): 43 mm x 580 mm x 510 mm
– rozmery na inštaláciu (V x Š x H): 43 mm x 560 mm x 480 mm
– min. hrúbka pracovnej dosky: 30 mm
– dĺžka kábla na pripojenie: 100 cm
– nastavené na zemný plyn (20 mbar)
– dýzy na propán-bután (28 – 30/37 mbar) súčasťou dodávky

Zvláštne príslušenstvo
HEZ298105 – platnička na mierne varenie
HEZ298114 – podložka pod hrnce

Rozmerové výkresy na str. 83.

* Odporúčaná maloobchodná cena výrobcu. Táto cena je len orientačná, konečnú cenu produktu určia jednotliví predajcovia.

Zvláštne príslušenstvo k varným doskám

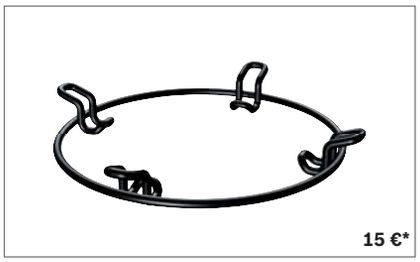
15 €*

HEZ298110
Krúžok WOK

145 €*

HEZ390011
Antikorový pekáč so sklenou pokrievkou na zónu FlexIndukcie (s veľkosťou 30 x 20 cm)

125 €*

HEZ390090
Panvica Wok so sklenou pokrievkou a mriežkou na elektrické a indukčné varné dosky

72 €*

HEZ390012
Nadstavec na varenie v pare do HEZ390011

139 €*

HEZ390042
Súprava riadu

219 €*

HEZ390512
Gril Teppan Yaki na zónu FlexIndukcie (s veľkosťou 40 x 20 cm)

HEZ390210
panvica Ø 15 cm **85 €***

HEZ390220
panvica Ø 19 cm **92 €***

HEZ390230
panvica Ø 21 cm **99 €***

135 €*

HEZ390522
Gril na zónu FlexIndukcie (s veľkosťou 40 x 20 cm)

100 €*

HEZ39050
Bezdrôtový senzor PerfectCook

Zvláštne príslušenstvo k plynovým varným doskám

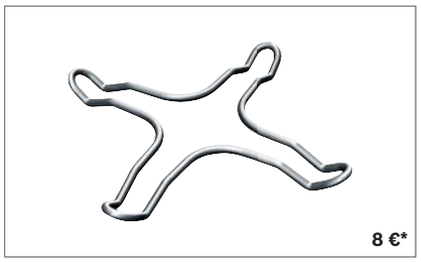
8 €*

HEZ298114
Podložka pod hrnce

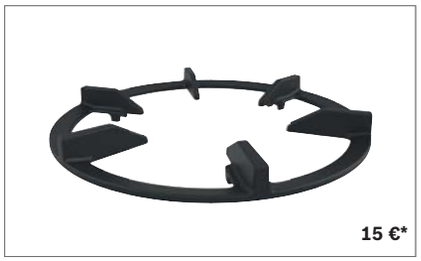
15 €*

HEZ298127
Krúžok WOK

22 €*

HEZ298105
Podložka na mierne varenie

23 €*

HEZ298010
Dýzy na propán-bután G30/50 mbar

* Odporúčaná maloobchodná cena výrobcu. Táto cena je len orientačná, konečnú cenu produktu určia jednotliví predajcovia.

MEAT
BARBECUE
2
3
4
5
BOSCH

Rozmerové výkresy k indukčným varným doskám

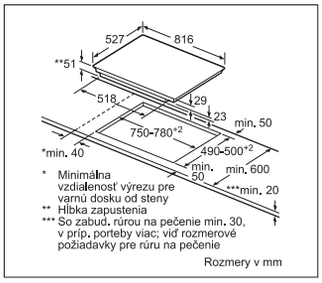

PXY875KW1E | PXY875DE3E | PXV875DC1E

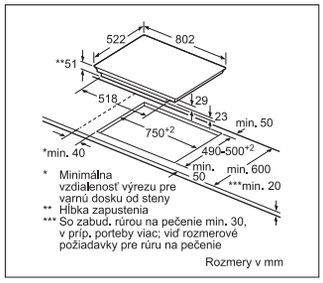

PVS851FB5E

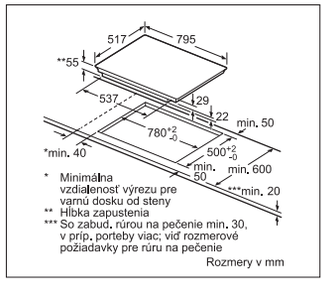

PIE845BB1E

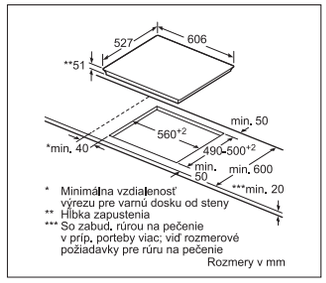

PXE675DC1E | PIF672FB1E | PIE675DC1E | PIF675FC1E

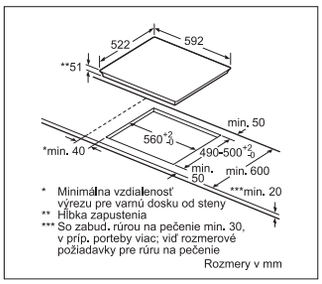

PVS851FB5E | PIE651FC1E | PIE651BB1E

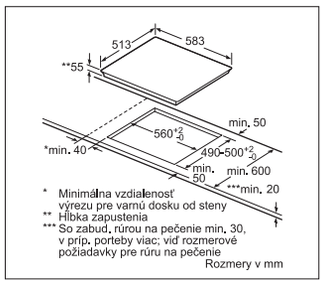

PVS645FB5E | PIF645FB1E | PIE645FB1E | PIE645BB1E | PUE645BB1E

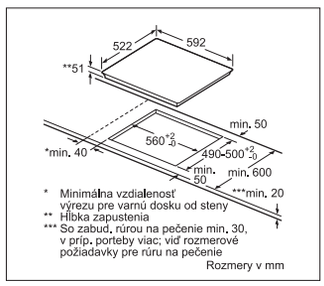

PUE611FB1E | PUE611BF1E | PUE611BB1E

Odporúčanie k inštalácii indukčných varných dosiek

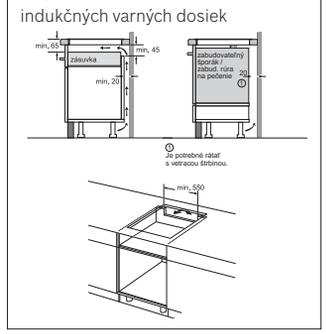

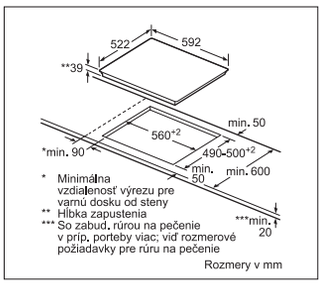

PKN651FP1E | PKF651B17E | PKE652CA1E

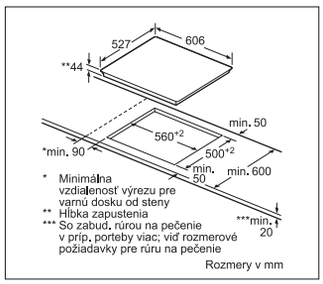

PKN675DP1D

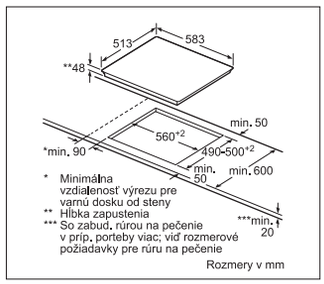

PKE645FP1E | PKF645FN1E | PKF645B17E | PKE645D17E

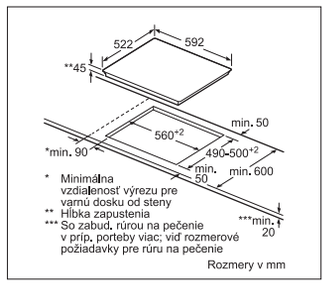

PKE611B17E

Možnosti kombinácie Domino s príslušnými rozmermi spotrebičov a výrezov

typ šírky:	30	40	60	70	80	90
šírka spotrebiča:	306	396	606	710	816	916

	A	B	C	D	L	X	
2× 30	306	306	-	-	612		**576**
1× 30, 1× 40	306	396	-	-	702		**666**
1× 30, 1× 60	306	606	-	-	912		**876**
1× 30, 1× 70	306	710	-	-	1016		**980**
1× 30, 1× 80	306	816	-	-	1122		**1086**
1× 30, 1× 90	306	916	-	-	1222		**1186**
2× 40	396	396	-	-	792		**756**
1× 40, 1× 60	396	606	-	-	1002		**966**
1× 40, 1× 70	396	710	-	-	1106		**1070**
1× 40, 1× 80	396	816	-	-	1212		**1176**
1× 40, 1× 90	396	916	-	-	1312		**1276**
3× 30	306	306	306	-	918		**882**
2× 30, 1× 40	306	306	396	-	1008		**972**
2× 30, 1× 60	306	306	606	-	1218		**1182**
2× 30, 1× 70	306	306	710	-	1322		**1286**
2× 30, 1× 80	306	306	816	-	1428		**1392**
2× 30, 1× 90	306	306	916	-	1528		**1492**
1× 30, 2× 40	306	396	396	-	1098		**1062**
1× 30, 1× 40, 1× 60	306	396	606	-	1308		**1272**
1× 30, 1× 40, 1× 70	306	396	710	-	1412		**1376**
1× 30, 1× 40, 1× 80	306	396	816	-	1518		**1482**
1× 30, 1× 40, 1× 90	306	396	916	-	1618		**1582**
2× 40, 1× 60	396	396	606	-	1398		**1362**
4× 30	306	306	306	306	1224		**1188**
3× 30, 1× 40	306	306	306	396	1314		**1278**

Montážna súprava (HEZ394301) pre Domino

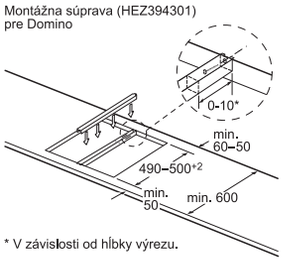

* V závislosti od hĺbky výrezu.

Rozmery v mm

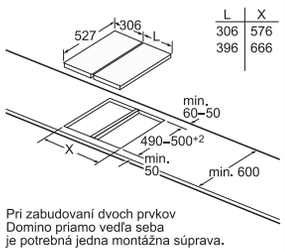

L	X
306	576
396	666

Pri zabudovaní dvoch prvkov Domino priamo vedľa seba je potrebná jedna montážna súprava.

Rozmery v mm

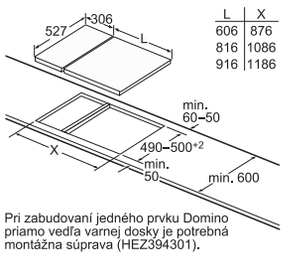

L	X
606	876
816	1086
916	1186

Pri zabudovaní jedného prvku Domino priamo vedľa varnej dosky je potrebná montážna súprava (HEZ394301).

Rozmery v mm

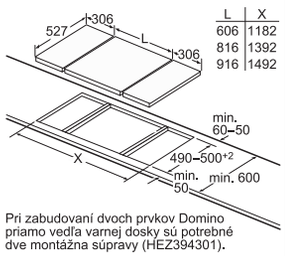

L	X
606	1182
816	1392
916	1492

Pri zabudovaní dvoch prvkov Domino priamo vedľa varnej dosky sú potrebné dve montážna súpravy (HEZ394301).

Rozmery v mm

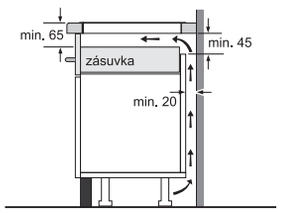

Rozmery v mm

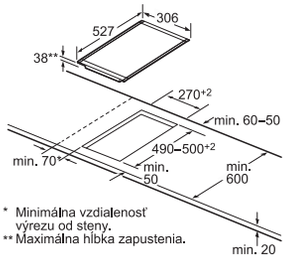

* Minimálna vzdialenosť výrezu od steny.
** Maximálna hĺbka zapustenia.

Rozmery v mm

PKF375FP1E

Rozmerové výkresy k plynovým varným doskám

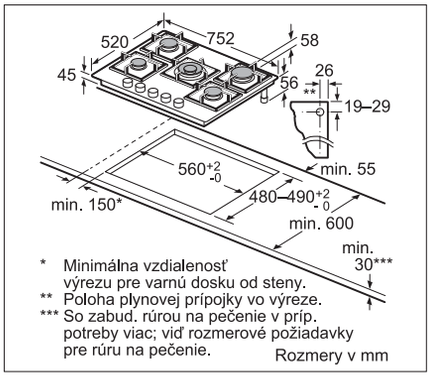

PPQ7A6B20

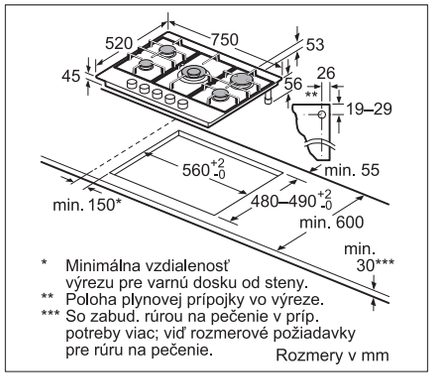

PCQ7A5M90

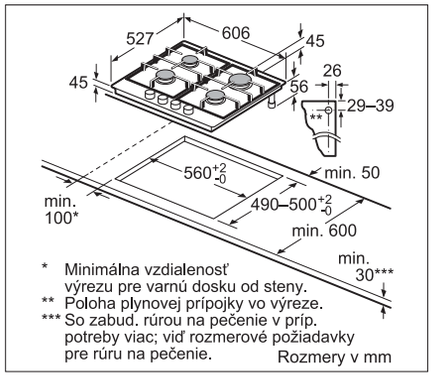

PRP6A6D70

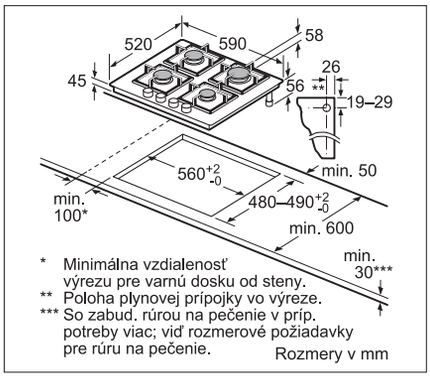

PPP6A2B20

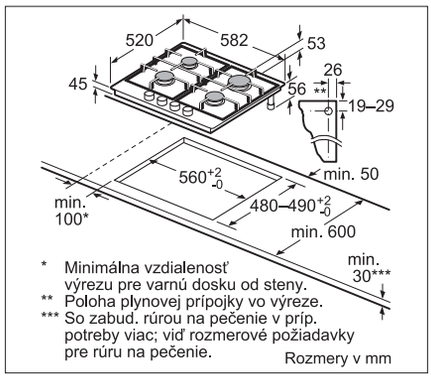

PCP6A5B80

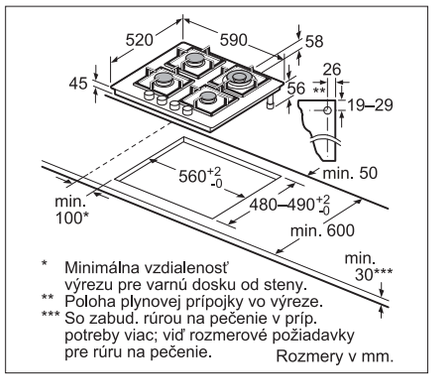

PNH6B6B10

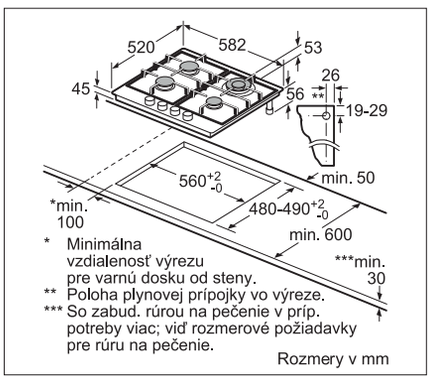

PGH6B5B90

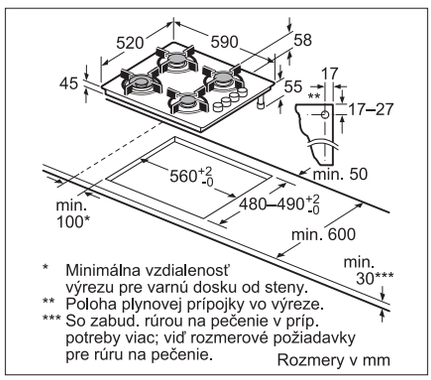

POH6B6B10

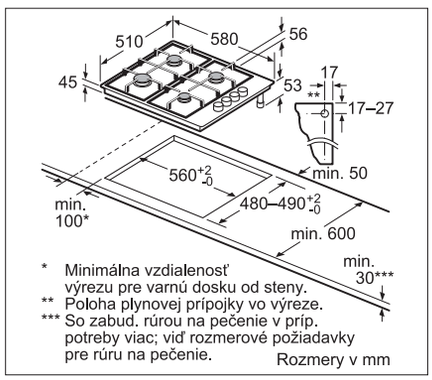

PBH6B5B60

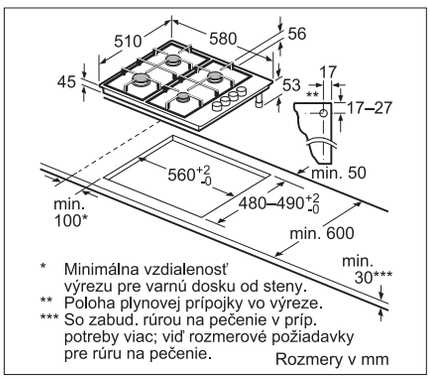

PBP6B5B80

BOSCH

Odsávače pár

V kuchyni ich nepočujete. Na účte za elektrinu ich nevidíte. Sú výnimočne tiché a efektívne: varenie sa tak stane novým zážitkom pre všetky zmysly.

Je perfektné, keď niečo funguje tak, ako vyzerá

Odsávač je dokonalý, keď spĺňa všetky vaše dizajnové, funkčné a výkonnostné požiadavky.

Vysokoefektívny motor EcoSilence Drive™
Šetrí energiu, ale nie výkonom: vďaka pohonu permanentným magnetom znižuje motor EcoSilence Drive™ mechanické trenie a pracuje s nulovou stratou výkonu. Preto je tichý, spoľahlivý a efektívny. Spojením výkonných ventilátorov s technológiou motora EcoSilenceDrive™ šetria nové odsávače pár Bosch viac ako 80 % energie ročne* oproti bežným odsávačom pár Bosch.

Tukový filter dekoračných odsávačov
Tukový filter je elegantne ukrytý v spodnej časti odsávača pár. Svojim umiestnením pojme až 90 % tukov obsiahnutých v pare a zároveň nenarušuje celkový dizajn nielen odsávača, ale celého dojmu z kuchyne.

Kovový tukový filter s antikorovým opláštením
Vyniká rovnako veľmi vysokým stupňom absorpcie tukov. Filter je schovaný za elegantným krytom z ušľachtilej ocele a vďaka systému filtrácie s 9 vrstvami filtrov dokáže absorbovať 80 – 90 % tukov vo vašej kuchyni.

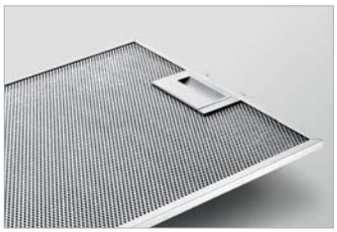

Kovový tukový filter
Kovové tukové filtre sú nutné v odsávačoch s odvetrávaním, ale aj pri cirkulačnej prevádzke. Aby si zachovali vysokú účinnosť absorbcie tukov a iných pevných látok, odporúčame filtre aspoň raz za mesiac umyť ručne alebo v umývačke riadu.

* Pri priemernej prevádzke odvetrávania na stupeň 2 v trvaní jednej hodiny denne a svietení dve hodiny denne.

Senzorové ovládanie DirectSelect s otočným voličom
Rovnako ako pri zabudovateľných rúrach Bosch Serie I 8 aj pri odsávačoch pár nájdete antikorový ovládací prstenec. Na nastavenie požadovanej funkcie stačí len jemné pootočenie, funkcia sa zobrazí vo vnútri prstenca. Pomocou ovládacieho prstenca nastavíte rôzne funkcie – napr. intenzitu osvetlenia alebo dobeh ventilátora, LED ukazovatele vás informujú o nutnosti výmeny filtra.

Senzorové ovládanie DirectSelect LightLine
Odsávač pár môžete pohodlne ovládať rovnako ako vašu varnú dosku: pomocou senzorového ovládania DirectSelect LightLine nastavíte všetky stupne výkonu a funkcie, napríklad aktiváciu PerfectAir Sensor alebo intenzitu osvetlenia. Súčasne vás prehľadný LED ukazovateľ informuje o nutnosti výmeny filtra alebo o tom, aký stupeň intenzity odsávania je aktívny.

Senzorové ovládanie DirectSelect
Pomocou senzorového ovládania DirectSelect s LED ukazovateľmi môžete ovládať všetky funkcie vášho odsávača pár – napríklad tri stupne výkonu, intenzívny výkon alebo osvetlenie nad varným priestorom.

LED osvetlenie
LED osvetlenie vyniká dlhou životnosťou až 40 000 hodín, čo zodpovedá 40 rokom pri svietení 2,7 hodiny denne. A vďaka veľmi nízkej spotrebe 3 W/1 LED spotrebuje až o 85 % energie menej ako bežné 20W halogénové žiarovky*.

Halogénové osvetlenie
Halogénové osvetlenie vášho nového odsávača nielen dobre vyzerá, ale zaisťuje veľmi príjemné a rovnomerné osvetlenie pracovného priestoru. Takže vždy vidíte, čo sa práve deje pod pokrievkou.

Cirkulačná prevádzka
V cirkulačnej prevádzke sa vzduch nevypúšťa von z domu, ale dôkladne sa prefiltruje, vyčistí a vráti do miestnosti. Pri tejto prevádzke je vždy potrebný uhlíkový filter: buď ako štandardný filter alebo ako súčasť modulu CleanAir. Všetky modely komínových odsávačov pár značky Bosch je možné rozšíriť o modul CleanAir, ktorý sa skladá zo špeciálneho uhlíkového filtra a dizajnového vonkajšieho krytu. V porovnaní s bežnými cirkulačnými systémami pracujú odsávače pár s modulom CleanAir až o 3 dB(A) tichšie a dosahujú podobné hodnoty redukcie pachov a filtrácie tuku ako odvetrávacie systémy. A to vďaka obrovskej ploche povrchu uhlíkového filtra, ktorá zodpovedá veľkosti asi 50 futbalových ihrísk. Komfortný je aj interval výmeny špeciálneho filtra – celý jeden rok.

Energeticky úsporné domy
Ak bývate v energeticky úspornom dome, budete ušetrení od rozhodnutia medzi cirkulačným a komínovým odsávačom pár. V pasívnych domoch sú povolené iba cirkulačné odsávače pár, a to nielen z dôvodu úspory energie. Hlavným dôvodom je kompaktná izolácia týchto domov, ktorú by ventilácia pre odsávanie narušila.

Prevádzka s odvetrávaním
Pri prevádzke s odvetrávaním sa vzduch čistený kovovým tukovým filtrom odvádza do voľného priestoru. Podtlak vznikajúci v miestnosti umožňuje čerstvému vzduchu prúdiť otvorenými oknami a susednými miestnosťami naspäť do miestnosti s odsávačom pár.

SoftLight
Vďaka SoftLight si môžete sami regulovať mieru osvetlenia varného miesta. Podľa toho, či chcete mať varnú plochu osvetlenú iba decentne alebo perfektne osvetlenú. Pri zapnutí sa sila osvetlenia jemne stupňuje a pri vypnutí sa tlmí.

Automatický dobeh ventilátora
Postará sa o to, aby zvyšné pachy z varenia zmizli bez stopy. Kuchyňa sa vetrá ešte počas 10 minút, potom sa odsávač automaticky vypne.

Intenzívny stupeň
Predovšetkým silné výpary, ktoré vznikajú napríklad pri prudkom smažení, sú pomocou intenzívneho stupňa rýchlo odsané. Aj pri maximálnom výkone sú odsávače pár Bosch veľmi tiché.

* Pri priemernej prevádzke odvetrávania na stupeň 2 v trvaní jednej hodiny denne a svietení dve hodiny denne.

Nepoznáme váš vkus.
Ale vieme, čo sa k nemu hodí

Odsávač je perfektný len vtedy, keď perfektne zapadne do vašej kuchyne: z hľadiska dizajnu, funkčnosti a splnenia požiadaviek. To je dôvod, prečo vám Bosch ponúka rôzne typy a konštrukčné rady odsávačov pár.

Konštrukčné rady:

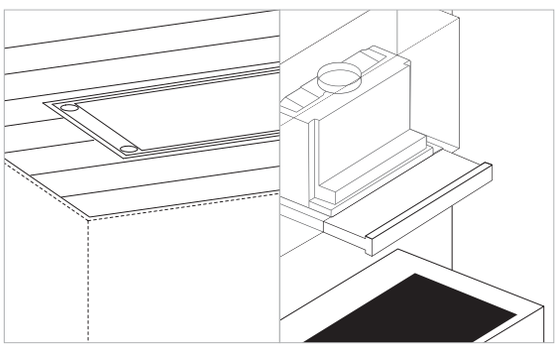

Integrované odsávače pár
Ploché výsuvné odsávače stačí len pri varení vysunúť a potom opäť zasunúť pod hornú skrinku. Ucelený dizajn a línie horných skriniek ostanú zachované.

Zabudovateľný odsávač pár je úplne skrytý v hornej skrinke a vôbec nenarúša celkový dizajn varného priestoru.

Ostrovčekové odsávače pár
Upevňujú sa do stropu nad ostrovček s varnou doskou a stávajú sa ďalším elegantným prvkom vašej kuchyne.

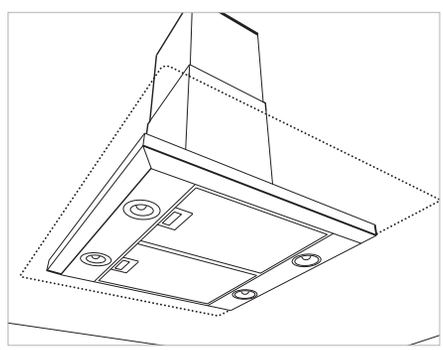

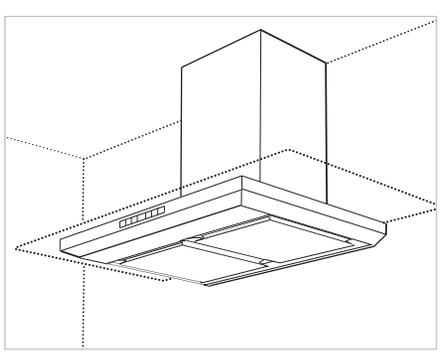

Komínové odsávače pár
Svojím umiestnením medzi horné skrinky a nad varnú dosku dotvárajú komínové odsávače celkový obraz kuchyne.

Druhy filtrov

Už žiadna hmla v kuchyni

Vysoko efektívny systém filtrácie čistí vzduch od tukov a ostatných pevných látok. Filtre zaistia, že vzduch v kuchyni bude vždy čistý.

Filter CleanAir
Veľký lamelový povrch tohto špeciálneho filtra s aktívnym uhlím zodpovedá veľkosti asi 50 futbalových ihrísk a absorbuje až 95 % pachov. V porovnaní s bežnými cirkulačnými systémami pracujú odsávače pár s filtrom CleanAir oveľa tichšie a dosahujú podobné hodnoty redukcie pachov a filtrácie tukov ako odvetrávacie systémy. Dokonca aj nepríjemný rybí pach sa z kuchyne stratí. Komfortný je aj interval výmeny špeciálneho filtra – celý jeden rok.

Regeneračný filter CleanAir
Nový regeneračný filter garantuje až 95 %-nú absorpciu pachov. Aby sme túto inovatívnu vlastnosť zachovali, stačí len raz za 4 – 6 mesiacov vložiť filter do rúry na pečenie a zapnúť na 2 hodiny program horný/spodný ohrev. Po tejto regeneračnej kúre je filter opäť ako nový a môžete ho používať až 10 rokov.

Aktívny uhlíkový filter
Aktívny uhlíkový filter s jemným pórovitým povrchom filtruje v cirkulačnej prevádzke pachy vznikajúce pri varení a čistý vzduch vracia späť do priestoru.

Regeneračný uhlíkový filter
Komínové aj dekoračné odsávače môžete dovybaviť inovatívnymi regeneračnými filtrami, ktoré nemusíte nikdy meniť. Aby sa však zachovala ich absorpčná kapacita, je nutné vykonať regeneráciu, ktorá je veľmi jednoduchá: stačí na dve hodiny vložiť regeneračné filtre do rúry na pečenie na 200 °C (horný/spodný ohrev) a ich absorbčná schopnosť sa obnoví.

Kovový tukový filter
Údržba kovových tukových filtrov je veľmi nenáročná: stačí ich umyť v umývačke riadu alebo ručne. Tým opäť získajú svoju absporbčnú kapacitu a účinnosť a pracné vkladanie látkových tukových filtrov je tak pre vás minulosťou.

Užívajte si domácu pohodu. Váš inteligentný telefón sa postará o všetko ostatné

Vďaka technológii Home Connect fungujú vaše odsávače pár a varné dosky Bosch v dokonalej symbióze a zabezpečujú optimálnu ventiláciu počas používania. Takto sú všetky pachy a para z varenia automaticky neutralizované. Vy sa len pohodlne usaďte a ovládajte všetky nastavenia odsávača pár jednoducho prostredníctvom aplikácie Home Connect. Môžete si napríklad nastaviť čas odsávania po vypnutí varnej dosky, čo vám umožní venovať sa viac samotnému vareniu.

Výsledok odsávania

Vy sa postarajte o jedlo. Naše inteligentné senzory sa postarajú o čerstvý vzduch

Naše odsávače pár spoľahlivo a rýchlo oslobodia vašu kuchyňu od nepríjemných pachov a častíc tuku. Tak budete mať doma pred, počas aj po varení ideálnu domácu klímu.

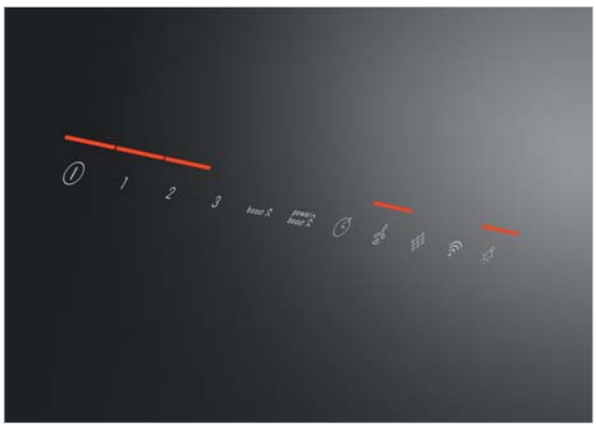

Sensor PerfectAir
Plná koncetrácia na varenie namiesto nastavovania odsávača pár a prúdenie čerstvého vzduchu do vášho obytného priestoru. Inovatívny PerfectAir Sensor nepretržite kontroluje intenzitu stúpajúcej pary a precízne prispôsobuje stupeň výkonu. Stará sa tak o optimálnu spotrebu energie a navyše vám necháva voľné ruky na varenie. Dochádza tým aj k významnej redukcii úrovne hluku v kuchyni. Odsávač pár je aktívny len vtedy, keď je to naozaj potrebné. Po skončení varenia sa ventilátor po 10 minútach automaticky vypne. A vy sa môžete naplno venovať tomu najlepšiemu: potešeniu z jedla.

AutoControl
Zapnúť varnú dosku. Zapnúť odsávač pár. A varenie môže začať. Tak to pozná každý. Akonáhle aktivujete varnú dosku, odsávač pár s pripojením na WiFi a funkciou Home Connect sa zapne automaticky sám. Spotrebiče dokážu vzájomne komunikovať a odsávač okamžite reaguje na vzniknutú paru a pachy. Po ukončení varenia ešte odsávač pár chvíľu pracuje, aby vzduch optimálne vyčistil. Odsávač pár je samozrejme možné regulovať aj manuálne, a to dotykovým ovládacím panelom. Potom môžete pomocou ovládacieho panelu na varnej doske regulovať nastavenie odsávača pár alebo osvetlenia.

Home connect

Dekoračné komínové odsávače pár – 90 cm

Green Technology inside

Home connect

Cena: 1 389 €*

Serie | 8
DWK98PR60

A+ | 90 cm | Obvodové odsávanie | EcoSilence Drive | LED svetlo | PerfectAir

Dizajn
- naklonený dizajn (čierne sklo)

Výkon a spotreba
- trieda spotreby energie: A+[1)]
- priemerná spotreba energie: 28 kWh/rok[1)]
- trieda účinnosti odsávania: A[1)]
- trieda účinnosti osvetlenia: A[1)]
- trieda účinnosti tukového filtra: B[1)]
- výkon odvetrávania podľa EN 61591: max. normálny stupeň 500 m³/h, intenzívny stupeň 840 m³/h
- hlučnosť odsávania pri normálnom stupni min./max.: 41/54 dB[1)]
- hodnoty hlučnosti podľa EN 60704-3 a EN 60704-2-13 pri odvetrávaní:
  max. normálny stupeň: 54 dB(A) re 1 pW (40 dB(A) re 20 µPa akustický tlak)
  intenzívny stupeň: 65 dB(A) re 1 pW (51 dB(A) re 20 µPa akustický tlak)
- stupeň odvetrávania pri cirkulácii:
  max. normálny stupeň: 430 m³/h
  intenzívny stupeň: 590 m³/h
- hodnoty hlučnosti pri cirkulácii:
  max. normálny stupeň: 67 dB(A) re 1 pW (53 dB(A) re 20 µPa akustický tlak)
  intenzívny stupeň: 75 dB(A) re 1 pW (61 dB(A) re 20 µPa akustický tlak)

Komfort
- prevádzka s odvetrávaním alebo cirkuláciou vzduchu
- na recirkuláciu je nutná recirkulačná súprava alebo recirkulačná súpr. CleanAir (zvláštne príslušenstvo)
- Home Connect: diaľkové nastavenie a ovládanie pomocou inteligentného telefónu alebo tabletu
- AutoControl: možnosť prepojenia varnej dosky a odsávača pár (s varnou doskou s funkciou Home Connect)
- ovládanie DirectSelect LightLine
- 3 stupne výkonu + 2 intenzívne stupne
- intenzívny stupeň s automatickým spätným nastavením
- dobeh ventilátora: 10 min.
- PerfectAir Sensor
- možnosť nastavenia intenzity osvetlenia
- funkcia SoftLight, osvetlenie: 2 x 3 W LED
- intenzita svetla: 440 lux, farebná teplota: 3 500 K
- ukazovateľ nasýtenia kovového tukového a uhlíkového filtra
- kovový tukový filter, vhodný na umývanie v umývačke

Technické informácie
- obvodové odsávanie
- príkon: 166 W
- odťahová rúrka o Ø 150 mm (Ø 120 mm súčasťou)

Rozmery
- rozmery spotrebiča pre odvetrávanie (V x Š x H): 957 – 1227 x 894 x 548 mm
- rozmery spotrebiča pre cirkuláciu s komínom (V x Š x H): 1017 – 1287 x 894 x 548 mm
- rozmery spotrebiča pre cirkuláciu bez komína (V x Š x H): 480 mm x 894 x 548 mm
- rozmery spotrebiča pre cirkuláciu s modulom CleanAir (V x Š x H):
  1147 x 894 x 548 mm – montáž na komín
  1217 – 1487 x 894 x 548 mm – montáž na predĺženie komína

Zvláštne príslušenstvo nájdete na str. 100.
Rozmerové výkresy na str. 104 – 111.

Green Technology inside

Home connect

Cena: 1 389 €*

Serie | 8
DWK98PR20

A+ | 90 cm | Obvodové odsávanie | EcoSilence Drive | LED svetlo | PerfectAir

Dizajn
- naklonený dizajn (biele sklo)

Výkon a spotreba
- trieda spotreby energie: A+[1)]
- priemerná spotreba energie: 28 kWh/rok[1)]
- trieda účinnosti odsávania: A[1)]
- trieda účinnosti osvetlenia: A[1)]
- trieda účinnosti tukového filtra: B[1)]
- výkon odvetrávania podľa EN 61591: max. normálny stupeň 500 m³/h, intenzívny stupeň 840 m³/h
- hlučnosť odsávania pri normálnom stupni min./max.: 41/54 dB[1)]
- hodnoty hlučnosti podľa EN 60704-3 a EN 60704-2-13 pri odvetrávaní:
  max. normálny stupeň: 54 dB(A) re 1 pW (40 dB(A) re 20 µPa akustický tlak)
  intenzívny stupeň: 65 dB(A) re 1 pW (51 dB(A) re 20 µPa akustický tlak)
- stupeň odvetrávania pri cirkulácii:
  max. normálny stupeň: 430 m³/h
  intenzívny stupeň: 590 m³/h
- hodnoty hlučnosti pri cirkulácii:
  max. normálny stupeň: 67 dB(A) re 1 pW (53 dB(A) re 20 µPa akustický tlak)
  intenzívny stupeň: 75 dB(A) re 1 pW (61 dB(A) re 20 µPa akustický tlak)

Komfort
- prevádzka s odvetrávaním alebo cirkuláciou vzduchu
- na recirkuláciu je nutná recirkulačná súprava alebo recirkulačná súpr. CleanAir (zvláštne príslušenstvo)
- Home Connect: diaľkové nastavenie a ovládanie pomocou inteligentného telefónu alebo tabletu
- CookControl: možnosť prepojenia varnej dosky a odsávača pár (s varnou doskou s funkciou Home Connect)
- ovládanie DirectSelect LightLine
- 3 stupne výkonu + 2 intenzívne stupne
- intenzívny stupeň s automatickým spätným nastavením
- dobeh ventilátora: 10 min.
- PerfectAir Sensor
- možnosť nastavenia intenzity osvetlenia
- funkcia SoftLight, osvetlenie: 2 x 3 W LED
- intenzita svetla: 440 lux, farebná teplota: 3 500 K
- ukazovateľ nasýtenia kovového tukového a uhlíkového filtra
- kovový tukový filter, vhodný na umývanie v umývačke

Technické informácie
- obvodové odsávanie
- príkon: 166 W
- odťahová rúrka o Ø 150 mm (Ø 120 mm súčasťou)

Rozmery
- rozmery spotrebiča pre odvetrávanie (V x Š x H): 957 – 1227 x 894 x 548 mm
- rozmery spotrebiča pre cirkuláciu s komínom (V x Š x H): 1017 – 1287 x 894 x 548 mm
- rozmery spotrebiča pre cirkuláciu bez komína (V x Š x H): 480 mm x 894 x 548 mm
- rozmery spotrebiča pre cirkuláciu s modulom CleanAir (V x Š x H):
  1147 x 894 x 548 mm – montáž na komín
  1217 – 1487 x 894 x 548 mm – montáž na predĺženie komína

Zvláštne príslušenstvo nájdete na str. 100.
Rozmerové výkresy na str. 104 – 111.

Home connect

Cena: 1 389 €*

Serie | 8
DWF97RV60

A | 90 cm | Obvodové odsávanie | EcoSilence Drive | LED svetlo

Dizajn
- plochý dizajn (čierne sklo)

Výkon a spotreba
- trieda spotreby energie: A[1)]
- priemerná spotreba energie: 37,2 kWh/rok[1)]
- trieda účinnosti odsávania: A[1)]
- trieda účinnosti osvetlenia: A[1)]
- trieda účinnosti tukového filtra: B[1)]
- výkon odvetrávania podľa EN 61591: max. normálny stupeň 420 m³/h, intenzívny stupeň 730 m³/h
- hlučnosť odsávania pri normálnom stupni min./max.: 44/57 dB[1)]
- hodnoty hlučnosti podľa EN 60704-3 a EN 60704-2-13 pri odvetrávaní:
  max. normálny stupeň: 57 dB(A) re 1 pW (44 dB(A) re 20 µPa akustický tlak)
  intenzívny stupeň: 70 dB(A) re 1 pW (56 dB(A) re 20 µPa akustický tlak)
- stupeň odvetrávania pri cirkulácii:
  max. normálny stupeň: 290 m³/h
  intenzívny stupeň: 520 m³/h
- hodnoty hlučnosti pri cirkulácii:
  max. normálny stupeň: 60 dB(A) re 1 pW (46 dB(A) re 20 µPa akustický tlak)
  intenzívny stupeň: 73 dB(A) re 1 pW (60 dB(A) re 20 µPa akustický tlak)

Komfort
- prevádzka s odvetrávaním alebo cirkuláciou vzduchu
- na recirkuláciu je nutná recirkulačná súprava alebo recirkulačná súpr. CleanAir (zvláštne príslušenstvo)
- Home Connect: diaľkové nastavenie a ovládanie pomocou inteligentného telefónu alebo tabletu
- CookControl: možnosť prepojenia varnej dosky a odsávača pár (s varnou doskou s funkciou Home Connect)
- ovládanie DirectSelect, otočný prstenec
- 3 stupne výkonu + 2 intenzívne stupne
- intenzívny stupeň s automatickým spätným nastavením
- dobeh ventilátora: 10 min.
- PerfectAir Sensor
- možnosť nastavenia intenzity osvetlenia
- funkcia SoftLight, osvetlenie: 2 x 3 W LED
- intenzita svetla: 460 lux, farebná teplota: 3 500 K
- ukazovateľ nasýtenia kovového tukového a uhlíkového filtra
- kovový tukový filter, vhodný na umývanie v umývačke

Technické informácie
- obvodové odsávanie
- príkon: 146 W
- odťahová rúrka o Ø 150 mm (Ø 120 mm súčasťou)

Rozmery
- rozmery spotrebiča pre odvetrávanie (V x Š x H): 1019 – 1289 x 890 x 263 mm
- rozmery spotrebiča pre cirkuláciu s komínom (V x Š x H): 1079 – 1349 x 890 x 263 mm
- rozmery spotrebiča pre cirkuláciu bez komína (V x Š x H): 550 mm x 890 x 263 mm
- rozmery spotrebiča pre cirkuláciu s modulom CleanAir (V x Š x H):
  1209 x 890 x 263 mm – montáž na komín
  1279 – 1549 x 890 x 263 mm – montáž na predĺženie komína

Zvláštne príslušenstvo nájdete na str. 100.
Rozmerové výkresy na str. 104 – 111.

1) Podľa nariadenia EÚ č. 65/2014, trieda spotreby energie je na stupnici triedy energetickej účinnosti od A+++ do D.
* Odporúčaná maloobchodná cena výrobcu. Táto cena je len orientačná, konečnú cenu produktu určia jednotliví predajcovia.

Dekoračné komínové odsávače pár – 90 cm a 80 cm

Cena: 899 €*

Serie | 6
DWK98JM60

A+ | 90 cm | Obvodové odsávanie | EcoSilence Drive | LED svetlo

Dizajn
- naklonený dizajn (čierne sklo)

Výkon a spotreba
- trieda spotreby energie: A+[1)]
- priemerná spotreba energie: 32,1 kWh/rok[1)]
- trieda účinnosti odsávania: A[1)]
- trieda účinnosti osvetlenia: A[1)]
- trieda účinnosti tukového filtra: B[1)]
- výkon odvetrávania podľa EN 61591: max. normálny stupeň 480 m³/h, intenzívny stupeň 840 m³/h
- hlučnosť odsávania pri normálnom stupni min./max.: 42/55 dB[1)]
- hodnoty hlučnosti podľa EN 60704-3 a EN 60704-2-13 pri odvetrávaní:
  max. normálny stupeň: 55 dB(A) re 1 pW (40 dB(A) re 20 µPa akustický tlak)
  intenzívny stupeň: 65 dB(A) re 1 pW (51 dB(A) re 20 µPa akustický tlak)
- stupeň odvetrávania pri cirkulácii:
  max. normálny stupeň: 420 m³/h
  intenzívny stupeň: 590 m³/h
- hodnoty hlučnosti pri cirkulácii:
  max. normálny stupeň: 55 dB(A) re 1 pW (41 dB(A) re 20 µPa akustický tlak)
  intenzívny stupeň: 67 dB(A) re 1 pW (53 dB(A) re 20 µPa akustický tlak)"

Komfort
- prevádzka s odvetrávaním alebo cirkuláciou vzduchu
- na recirkuláciu je nutná recirkulačná súprava alebo recirkulačná súpr. CleanAir (zvláštne príslušenstvo)
- ovládanie DirectSelect
- 3 stupne výkonu + 1 intenzívny stupeň
- intenzívny stupeň s automatickým spätným nastavením
- osvetlenie: 2 x 1,5 W LED
- intenzita svetla: 210 lux, farebná teplota: 3 500 K
- kovový tukový filter, vhodný na umývanie v umývačke

Technické informácie
- obvodové odsávanie, príkon: 166 W
- odťahová rúrka o Ø 150 mm (Ø 120 mm súčasťou)

Rozmery
- rozmery spotrebiča pre odvetrávanie (V x Š x H): 928 – 1198 x 890 x 499 mm
- rozmery spotrebiča pre cirkuláciu s komínom (V x Š x H): 988 – 1258 x 890 x 499 mm
- rozmery spotrebiča pre cirkuláciu bez komína (V x Š x H): 452 mm x 890 x 499 mm
- rozmery spotrebiča pre cirkuláciu s modulom CleanAir (V x Š x H):
  1118 x 890 x 499 mm – montáž na komín
  1188 – 1458 x 890 x 499 – montáž na predĺženie komína

Zvláštne príslušenstvo nájdete na str. 100.
Rozmerové výkresy na str. 104 – 111.

Cena: 749 €*

Serie | 4
DWK97HM60

A | 90 cm | Obvodové odsávanie | LED svetlo

Dizajn
- naklonený dizajn (čierne sklo)

Výkon a spotreba
- trieda spotreby energie: A[1)]
- priemerná spotreba energie: 52,8 kWh/rok[1)]
- trieda účinnosti odsávania: A[1)]
- trieda účinnosti osvetlenia: A[1)]
- trieda účinnosti tukového filtra: C[1)]
- výkon odvetrávania podľa EN 61591: max. normálny stupeň 420 m³/h, intenzívny stupeň 680 m³/h
- hlučnosť odsávania pri normálnom stupni min./max.: 50/57 dB[1)]
- hodnoty hlučnosti podľa EN 60704-3 a EN 60704-2 – 13 pri odvetrávaní:
  max. normálny stupeň: 57 dB(A) re 1 pW (43 dB(A) re 20 µPa akustický tlak)
  intenzívny stupeň: 66 dB(A) re 1 pW (52 dB(A) re 20 µPa akustický tlak)
- stupeň odvetrávania pri cirkulácii:
  max. normálny stupeň: 390 m³/h
  intenzívny stupeň: 560 m³/h
- hodnoty hlučnosti pri cirkulácii:
  max. normálny stupeň: 66 dB(A) re 1 pW (52 dB(A) re 20 µPa akustický tlak)
  intenzívny stupeň: 75 dB(A) re 1 pW (61 dB(A) re 20 µPa akustický tlak)

Komfort
- prevádzka s odvetrávaním alebo cirkuláciou vzduchu
- na recirkuláciu je nutná recirkulačná súprava alebo recirkulačná súpr. CleanAir (zvláštne príslušenstvo)
- ovládanie DirectSelect
- 3 stupne výkonu + 1 intenzívny stupeň
- intenzívny stupeň s automatickým spätným nastavením
- osvetlenie: 2 x 1,5 W LED
- intenzita svetla: 90 lux, farebná teplota: 3 500 K
- kovový tukový filter, vhodný na umývanie v umývačke

Technické informácie
- obvodové odsávanie, príkon: 263 W
- odťahová rúrka o Ø 150 mm (Ø 120 mm súčasťou)

Rozmery
- rozmery spotrebiča pre odvetrávanie (V x Š x H): 929 – 1199 x 890 x 499 mm
- rozmery spotrebiča pre cirkuláciu s komínom (V x Š x H): 989 – 1259 x 890 x 499 mm
- rozmery spotrebiča pre cirkuláciu bez komína (V x Š x H): 453 mm x 890 x 499 mm
- rozmery spotrebiča pre cirkuláciu s modulom CleanAir (V x Š x H):
  1119 x 890 x 499 mm – montáž na komín
  1189 – 1459 x 890 x 499 mm – montáž na predĺženie komína

Zvláštne príslušenstvo nájdete na str. 100.
Rozmerové výkresy na str. 104 – 111.

Cena: 795 €*

Serie | 4
DWK87BM60

A | 80 cm | Obvodové odsávanie | LED svetlo

Dizajn
- naklonený dizajn (antikoro/čierna)

Výkon a spotreba
- trieda spotreby energie: A[1)]
- priemerná spotreba energie: 49,2 kWh/rok[1)]
- trieda účinnosti odsávania: A[1)]
- trieda účinnosti osvetlenia: A[1)]
- trieda účinnosti tukového filtra: D[1)]
- výkon odvetrávania podľa EN 61591: max. normálny stupeň 400 m³/h, intenzívny stupeň 670 m³/h
- hlučnosť odsávania pri normálnom stupni min./max.: 49/58 dB[1)]
- hodnoty hlučnosti podľa EN 60704-3 a EN 60704-2 – 13 pri odvetrávaní:
  max. normálny stupeň: 58 dB(A) re 1 pW (44 dB(A) re 20 µPa akustický tlak)
  intenzívny stupeň: 67 dB(A) re 1 pW (53 dB(A) re 20 µPa akustický tlak)
- stupeň odvetrávania pri cirkulácii:
  max. normálny stupeň: 380 m³/h
  intenzívny stupeň: 560 m³/h
- hodnoty hlučnosti pri cirkulácii:
  max. normálny stupeň: 67 dB(A) re 1 pW (53 dB(A) re 20 µPa akustický tlak)
  intenzívny stupeň: 75 dB(A) re 1 pW (61 dB(A) re 20 µPa akustický tlak)

Komfort
- prevádzka s odvetrávaním alebo cirkuláciou vzduchu
- na recirkuláciu je nutná recirkulačná súprava alebo recirkulačná súpr. CleanAir (zvláštne príslušenstvo)
- ovládanie DirectSelect
- 3 stupne výkonu + 1 intenzívny stupeň
- intenzívny stupeň s automatickým spätným nastavením
- osvetlenie: 2 x 1,5 W LED
- intenzita svetla: 105 lux, farebná teplota: 3 500 K
- kovový tukový filter, vhodný na umývanie v umývačke

Technické informácie
- obvodové odsávanie, príkon: 166 W
- odťahová rúrka o Ø 150 mm (Ø 120 mm súčasťou)

Rozmery
- rozmery spotrebiča pre odvetrávanie (V x Š x H): 898 – 1168 x 790 x 467 mm
- rozmery spotrebiča pre cirkuláciu s komínom (V x Š x H): 958 – 1228 x 790 x 467 mm
- rozmery spotrebiča pre cirkuláciu bez komína (V x Š x H): 412 mm x 790 x 467 mm
- rozmery spotrebiča pre cirkuláciu s modulom CleanAir (V x Š x H):
  1088 x 790 x 467 mm – montáž na vonkajší kanál
  1158 – 1428 x 790 x 467 mm – montáž na vnútorný kanál

Zvláštne príslušenstvo nájdete na str. 100.
Rozmerové výkresy na str. 104 – 111.

1) Podľa nariadenia EÚ č. 65/2014, trieda spotreby energie je na stupnici triedy energetickej účinnosti od A+++ do D.
* Odporúčaná maloobchodná cena výrobcu. Táto cena je len orientačná, konečnú cenu produktu určia jednotliví predajcovia.

Dekoračný komínový odsávač pár – 60 cm

Cena: 729 €*

Serie | 4
DWK67IM60

A | 60 cm | Obvodové odsávanie | LED svetlo

Dizajn
– naklonený dizajn (čierne sklo)

Výkon a spotreba
– trieda spotreby energie: A[1)]
– priemerná spotreba energie: 52,5 kWh/rok[1)]
– trieda účinnosti odsávania: A[1)]
– trieda účinnosti osvetlenia: A[1)]
– trieda účinnosti tukového filtra: C[1)]
– výkon odvetrávania podľa EN 61591: max. normálny stupeň 400 m³/h, intenzívny stupeň 660 m³/h
– hlučnosť odsávania pri normálnom stupni min./max.: 48/57 dB(A)[1)]
– hodnoty hlučnosti podľa EN 60704-3 a EN 60704-2 – 13 pri odvetrávaní:
max. normálny stupeň: 57 dB(A) re 1 pW (43 dB(A) re 20 µPa akustický tlak)
intenzívny stupeň: 66 dB(A) re 1 pW (52 dB(A) re 20 µPa akustický tlak)
– stupeň odvetrávania pri cirkulácii:
max. normálny stupeň: 380 m³/h
intenzívny stupeň: 570 m³/h
– hodnoty hlučnosti pri cirkulácii:
max. normálny stupeň: 67 dB(A) re 1 pW (54 dB(A) re 20 µPa akustický tlak)
intenzívny stupeň: 74 dB(A) re 1 pW (61 dB(A) re 20 µPa akustický tlak)

Komfort
– prevádzka s odvetrávaním alebo cirkuláciou vzduchu
– na recirkuláciu je nutná recirkulačná súprava alebo recirkulačná súpr. CleanAir (zvláštne príslušenstvo)
– ovládanie DirectSelect
– 3 stupne výkonu + 1 intenzívny stupeň
– intenzívny stupeň s automatickým spätným nastavením
– osvetlenie: 2 x 1,5 W LED
– intenzita svetla: 90 lux
– farebná teplota: 3 500 K
– kovový tukový filter, vhodný na umývanie v umývačke

Technické informácie
– obvodové odsávanie, príkon: 263 W
– odťahová rúrka o Ø 150 mm (Ø 120 mm súčasťou)

Rozmery
– rozmery spotrebiča pre odvetrávanie (V x Š x H): 929 – 1199 x 590 x 500 mm
– rozmery spotrebiča pre cirkuláciu s komínom (V x Š x H): 989 – 1259 x 590 x 500 mm
– rozmery spotrebiča pre cirkuláciu bez komína (V x Š x H): 454 mm x 590 x 500 mm
– rozmery spotrebiča pre cirkuláciu s modulom CleanAir (V x Š x H):
1119 x 590 x 500 mm – montáž na komín
1189 – 1459 x 590 x 500 mm – montáž na predĺženie komína

Zvláštne príslušenstvo nájdete na str. 100.
Rozmerové výkresy na str. 104 – 111.

Komínové odsávače pár – 90 cm

Cena: 909 €*

Serie | 8
DWB98PR50

A+ | 90 cm | EcoSilence Drive | LED dekoračné svetlo | PerfectAir

Dizajn
– antikoro/čierna

Výkon a spotreba
– trieda spotreby energie: A+[1)]
– priemerná spotreba energie: 29,1 kWh/rok[1)]
– trieda účinnosti odsávania: A[1)]
– trieda účinnosti osvetlenia: A[1)]
– trieda účinnosti tukového filtra: B[1)]
– výkon odvetrávania podľa EN 61591: max. normálny stupeň 420 m³/h, intenzívny stupeň 790 m³/h
– hlučnosť odsávania pri normálnom stupni min./max.: 46/55 dB(A)[1)]
– hodnoty hlučnosti podľa EN 60704-3 a EN 60704-2 – 13 pri odvetrávaní:
max. normálny stupeň: 55 dB(A) re 1 pW (43 dB(A) re 20 µPa akustický tlak)
intenzívny stupeň: 69 dB(A) re 1 pW (57 dB(A) re 20 µPa akustický tlak)
– stupeň odvetrávania pri cirkulácii:
max. normálny stupeň: 300 m³/h
intenzívny stupeň: 380 m³/h
– hodnoty hlučnosti pri cirkulácii:
max. normálny stupeň: 69 dB(A) re 1 pW (57 dB(A) re 20 µPa akustický tlak)
intenzívny stupeň: 74 dB(A) re 1 pW (62 dB(A) re 20 µPa akustický tlak)

Komfort
– prevádzka s odvetrávaním alebo cirkuláciou vzduchu
– na recirkuláciu je nutná recirkulačná súprava alebo recirkulačná súpr. CleanAir (zvláštne príslušenstvo)
– Home Connect: diaľkové nastavenie a ovládanie pomocou inteligentného telefónu alebo tabletu
– AutoControl: možnosť prepojenia varnej dosky a odsávača pár (s varnou doskou s funkciou Home Connect)
– ovládanie DirectSelect LightLine
– 3 stupne výkonu + 2 intenzívne stupne
– intenzívny stupeň s automatickým spätným nastavením
– dobeh ventilátora: 10 min.
– PerfectAir Sensor
– možnosť nastavenia intenzity osvetlenia
– funkcia SoftLight
– osvetlenie: 3 x 1,5 W LED
– intenzita svetla: 373 lux
– farebná teplota: 3 500 K
– ukazovateľ nasýtenia kovového tukového a uhlíkového filtra
– kovový tukový filter, vhodný na umývanie v umývačke

Technické informácie
– príkon: 165 W
– odťahová rúrka o Ø 150 mm (Ø 120 mm súčasťou)

Rozmery
– rozmery spotrebiča pre odvetrávanie (V x Š x H): 628 – 954 x 900 x 500 mm
– rozmery spotrebiča pre cirkuláciu s komínom (V x Š x H): 628 – 1064 x 900 x 500 mm
– rozmery spotrebiča pre cirkuláciu bez komína (V x Š x H): 628 – 1064 mm x 900 x 500 mm
– rozmery spotrebiča pre cirkuláciu s modulom CleanAir (V x Š x H):
689 x 900 x 500 mm – montáž na komín
809 – 1139 x 900 x 500 mm – montáž na predĺženie komína

Zvláštne príslušenstvo nájdete na str. 100.
Rozmerové výkresy na str. 104 – 111.

Cena: 795 €*

Serie | 6
DWB98JQ50

A+ | 90 cm | EcoSilence Drive | LED dekoračné svetlo | PerfectAir

Dizajn
– antikoro

Výkon a spotreba
– trieda spotreby energie: A+[1)]
– priemerná spotreba energie: 29,1 kWh/rok[1)]
– trieda účinnosti odsávania: A[1)]
– trieda účinnosti osvetlenia: A[1)]
– trieda účinnosti tukového filtra: C[1)]
– výkon odvetrávania podľa EN 61591: max. normálny stupeň 420 m³/h, intenzívny stupeň 790 m³/h
– hlučnosť odsávania pri normálnom stupni min./max.: 46/55 dB(A)[1)]
– hodnoty hlučnosti podľa EN 60704-3 a EN 60704-2 – 13 pri odvetrávaní:
max. normálny stupeň: 55 dB(A) re 1 pW (43 dB(A) re 20 µPa akustický tlak)
intenzívny stupeň: 69 dB(A) re 1 pW (57 dB(A) re 20 µPa akustický tlak)
– stupeň odvetrávania pri cirkulácii:
max. normálny stupeň: 300 m³/h
intenzívny stupeň: 380 m³/h
– hodnoty hlučnosti pri cirkulácii:
max. normálny stupeň: 69 dB(A) re 1 pW (57 dB(A) re 20 µPa akustický tlak)
intenzívny stupeň: 74 dB(A) re 1 pW (62 dB(A) re 20 µPa akustický tlak)

Komfort
– prevádzka s odvetrávaním alebo cirkuláciou vzduchu
– na recirkuláciu je nutná recirkulačná súprava alebo recirkulačná súpr. CleanAir (zvláštne príslušenstvo)
– ovládanie DirectSelect LightLine
– 3 stupne výkonu + 2 intenzívne stupne
– intenzívny stupeň s automatickým spätným nastavením
– dobeh ventilátora: 10 min.
– PerfectAir Sensor
– možnosť nastavenia intenzity osvetlenia
– funkcia SoftLight
– osvetlenie: 3 x 1,5 W LED
– intenzita svetla: 373 lux
– farebná teplota: 3 500 K
– ukazovateľ nasýtenia kovového tukového a uhlíkového filtra
– kovový tukový filter, vhodný na umývanie v umývačke

Technické informácie
– príkon: 165 W
– odťahová rúrka o Ø 150 mm (Ø 120 mm súčasťou)

Rozmery
– rozmery spotrebiča pre odvetrávanie (V x Š x H): 628 – 954 x 900 x 500 mm
– rozmery spotrebiča pre cirkuláciu s komínom (V x Š x H): 628 – 1064 x 900 x 500 mm
– rozmery spotrebiča pre cirkuláciu bez komína (V x Š x H): 628 – 1064 mm x 900 x 500 mm
– rozmery spotrebiča pre cirkuláciu s modulom CleanAir (V x Š x H):
689 x 900 x 500 mm – montáž na komín
809 – 1139 x 900 x 500 mm – montáž na predĺženie komína

Zvláštne príslušenstvo nájdete na str. 100.
Rozmerové výkresy na str. 104 – 111.

1) Podľa nariadenia EÚ č. 65/2014, trieda spotreby energie je na stupnici triedy energetickej účinnosti od A+++ do D.
* Odporúčaná maloobchodná cena výrobcu. Táto cena je len orientačná, konečnú cenu produktu určia jednotliví predajcovia.

Komínové odsávače pár – 90 cm

Cena: 629 €*

Serie | 4
DWB97IM50

B | 90 cm | LED dekoračné svetlo

Dizajn
– antikoro

Výkon a spotreba
– trieda spotreby energie: B[1)]
– priemerná spotreba energie: 59,5 kWh/rok[1)]
– trieda účinnosti odsávania: A[1)]
– trieda účinnosti osvetlenia: A[1)]
– trieda účinnosti tukového filtra: B[1)]
– výkon odvetrávania podľa EN 61591: max. normálny stupeň 450 m³/h, intenzívny stupeň 710 m³/h
– hlučnosť odsávania pri normálnom stupni min./max.: 52/65 dB[1)]
– hodnoty hlučnosti podľa EN 60704-3 a EN 60704-2 – 13 pri odvetrávaní:
max. normálny stupeň: 65 dB(A) re 1 pW (53 dB(A) re 20 µPa akustický tlak)
intenzívny stupeň: 74 dB(A) re 1 pW (62 dB(A) re 20 µPa akustický tlak)
– stupeň odvetrávania pri cirkulácii:
max. normálny stupeň: 320 m³/h
intenzívny stupeň: 370 m³/h
– hodnoty hlučnosti pri cirkulácii:
max. normálny stupeň: 74 dB(A) re 1 pW (62 dB(A) re 20 µPa akustický tlak)
intenzívny stupeň: 77 dB(A) re 1 pW (65 dB(A) re 20 µPa akustický tlak)

Komfort
– prevádzka s odvetrávaním alebo cirkuláciou vzduchu
– na recirkuláciu je nutná recirkulačná súprava alebo recirkulačná súpr. CleanAir (zvláštne príslušenstvo)
– ovládanie DirectSelect
– 3 stupne výkonu + 1 intenzívny stupeň
– intenzívny stupeň s automatickým spätným nastavením
– osvetlenie: 2 x 1,5 W LED
– intenzita svetla: 221 lux
– farebná teplota: 3 500 K
– kovový tukový filter, vhodný na umývanie v umývačke

Technické informácie
– príkon: 255 W
– odťahová rúrka o Ø 150 mm (Ø 120 mm súčasťou)

Rozmery
– rozmery spotrebiča pre odvetrávanie (V x Š x H): 635 – 965 x 900 x 500 mm
– rozmery spotrebiča pre cirkuláciu s komínom (V x Š x H): 635 – 1075 x 900 x 500 mm
– rozmery spotrebiča pre cirkuláciu bez komína (V x Š x H): 635 – 1075 x 900 x 500 mm
– rozmery spotrebiča pre cirkuláciu s modulom CleanAir (V x Š x H):
703 x 900 x 500 mm – montáž na komín
833 – 1163 x 900 x 500 mm – montáž na predĺženie komína

Zvláštne príslušenstvo nájdete na str. 100.
Rozmerové výkresy na str. 104 – 111.

Cena: 299 €*

Serie | 2
DWP94BC50

C | 90 cm | LED dekoračné svetlo

Dizajn
– antikoro

Výkon a spotreba
– trieda spotreby energie: C[1)]
– priemerná spotreba energie: 51,3 kWh/rok[1)]
– trieda účinnosti odsávania: E[1)]
– trieda účinnosti osvetlenia: A[1)]
– trieda účinnosti tukového filtra: D[1)]
– výkon odvetrávania podľa EN 61591: max. normálny stupeň 360 m³/h
– hlučnosť odsávania pri normálnom stupni min./max.: 50/65 dB[1)]
– hodnoty hlučnosti podľa EN 60704-3 a EN 60704-2 – 13 pri odvetrávaní:
max. normálny stupeň: 65 dB(A) re 1 pW (53 dB(A) re 20 µPa akustický tlak)
– stupeň odvetrávania pri cirkulácii:
max. normálny stupeň: 200 m³/h
– hodnoty hlučnosti pri cirkulácii:
max. normálny stupeň: 67 dB(A) re 1 pW (55 dB(A) re 20 µPa akustický tlak)

Komfort
– prevádzka s odvetrávaním alebo cirkuláciou vzduchu
– na recirkuláciu je nutná recirkulačná súprava (zvláštne príslušenstvo)
– ovládanie pomocou tlačidiel
– 3 stupne výkonu
– osvetlenie: 2 x 1,5 W LED
– intenzita svetla: 94 lux
– farebná teplota: 3 500 K
– kovový tukový filter, vhodný na umývanie v umývačke

Technické informácie
– príkon: 100 W
– odťahová rúrka o Ø 150 mm (Ø 120 mm súčasťou)

Rozmery
– rozmery spotrebiča pre odvetrávanie (V x Š x H): 799 – 975 x 900 x 500 mm
– rozmery spotrebiča pre cirkuláciu s komínom (V x Š x H): 799 – 975 x 900 x 500 mm
– rozmery spotrebiča pre cirkuláciu bez komína (V x Š x H): 799 – 975 mm x 900 x 500 mm

Zvláštne príslušenstvo nájdete na str. 100.
Rozmerové výkresy na str. 104 – 111.

Komínový odsávač pár – 60 cm

Cena: 759 €*

Serie | 6
DWB68JQ50

A | 60 cm | EcoSilence Drive | LED dekoračné svetlo | PerfectAir

Dizajn
– antikoro

Výkon a spotreba
– trieda spotreby energie: A[1)]
– priemerná spotreba energie: 30,1 kWh/rok[1)]
– trieda účinnosti odsávania: A[1)]
– trieda účinnosti osvetlenia: A[1)]
– trieda účinnosti tukového filtra: B[1)]
– výkon odvetrávania podľa EN 61591: max. normálny stupeň 400 m³/h, intenzívny stupeň 700 m³/h
– hlučnosť odsávania pri normálnom stupni min./max.: 47/60 dB(A)[1)]
– hodnoty hlučnosti podľa EN 60704-3 a EN 60704-2 – 13 pri odvetrávaní:
max. normálny stupeň: 60 dB(A) re 1 pW (48 dB(A) re 20 µPa akustický tlak)
intenzívny stupeň: 73 dB(A) re 1 pW (61 dB(A) re 20 µPa akustický tlak)
– stupeň odvetrávania pri cirkulácii:
max. normálny stupeň: 270 m³/h
intenzívny stupeň: 330 m³/h
– hodnoty hlučnosti pri cirkulácii:
max. normálny stupeň: 71 dB(A) re 1 pW (59 dB(A) re 20 µPa akustický tlak)
intenzívny stupeň: 75 dB(A) re 1 pW (63 dB(A) re 20 µPa akustický tlak)

Komfort
– prevádzka s odvetrávaním alebo cirkuláciou vzduchu
– na recirkuláciu je nutná recirkulačná súprava alebo recirkulačná súpr. CleanAir (zvláštne príslušenstvo)
– ovládanie DirectSelect LightLine
– 3 stupne výkonu + 2 intenzívne stupne
– intenzívny stupeň s automatickým spätným nastavením
– dobeh ventilátora: 10 min.
– PerfectAir Sensor
– možnosť nastavenia intenzity osvetlenia
– funkcia SoftLight
– osvetlenie: 2 x 1,5 W LED
– intenzita svetla: 276 lux
– farebná teplota: 3 500 K
– ukazovateľ nasýtenia kovového tukového a uhlíkového filtra
– kovový tukový filter, vhodný na umývanie v umývačke

Technické informácie
– príkon: 166 W
– odťahová rúrka o Ø 150 mm (Ø 120 mm súčasťou)

Rozmery
– rozmery spotrebiča pre odvetrávanie (V x Š x H): 628 – 954 x 598 x 500 mm
– rozmery spotrebiča pre cirkuláciu s komínom (V x Š x H): 628 – 1064 x 598 x 500 mm
– rozmery spotrebiča pre cirkuláciu bez komína (V x Š x H): 628 – 1064 mm x 598 x 500 mm
– rozmery spotrebiča pre cirkuláciu s modulom CleanAir (V x Š x H):
689 x 598 x 500 mm – montáž na komín
809 – 1139 x 598 x 500 mm – montáž na predĺženie komína

Zvláštne príslušenstvo nájdete na str. 100.
Rozmerové výkresy na str. 104 – 111.

1) Podľa nariadenia EÚ č. 65/2014, trieda spotreby energie je na stupnici triedy energetickej účinnosti od A+++ do D.
* Odporúčaná maloobchodná cena výrobcu. Táto cena je len orientačná, konečnú cenu produktu určia jednotliví predajcovia.

Komínové odsávače pár – 60 cm

Cena: 569 €*

Serie | 4
DWB67IM50

B | 60 cm | LED dekoračné svetlo

Dizajn
– antikoro

Výkon a spotreba
– trieda spotreby energie: B[1)]
– priemerná spotreba energie: 58,1 kWh/rok[1)]
– trieda účinnosti odsávania: A[1)]
– trieda účinnosti osvetlenia: A[1)]
– trieda účinnosti tukového filtra: B[1)]
– výkon odvetrávania podľa EN 61591: max. normálny stupeň 450 m³/h, intenzívny stupeň 720 m³/h
– hlučnosť odsávania pri normálnom stupni min./max.: 52/64 dB[1)]
– hodnoty hlučnosti podľa EN 60704-3 a EN 60704-2 – 13 pri odvetrávaní:
max. normálny stupeň: 64 dB(A) re 1 pW (52 dB(A) re 20 µPa akustický tlak)
intenzívny stupeň: 73 dB(A) re 1 pW (61 dB(A) re 20 µPa akustický tlak)
– stupeň odvetrávania pri cirkulácii:
max. normálny stupeň: 310 m³/h
intenzívny stupeň: 370 m³/h
– hodnoty hlučnosti pri cirkulácii:
max. normálny stupeň: 73 dB(A) re 1 pW (61 dB(A) re 20 µPa akustický tlak)
intenzívny stupeň: 76 dB(A) re 1 pW (64 dB(A) re 20 µPa akustický tlak)

Komfort
– prevádzka s odvetrávaním alebo cirkuláciou vzduchu
– na recirkuláciu je nutná recirkulačná súprava alebo recirkulačná súpr. CleanAir (zvláštne príslušenstvo)
– ovládanie DirectSelect
– 3 stupne výkonu + 1 intenzívny stupeň
– intenzívny stupeň s automatickým spätným nastavením
– funkcia PowerBoost
– intenzita svetla: 250 lux
– farebná teplota: 3 500 K
– kovový tukový filter, vhodný na umývanie v umývačke

Technické informácie
– príkon: 255 W
– odťahová rúrka o Ø 150 mm (Ø 120 mm súčasťou)

Rozmery
– rozmery spotrebiča pre odvetrávanie (V x Š x H): 635 – 965 x 600 x 500 mm
– rozmery spotrebiča pre cirkuláciu s komínom (V x Š x H): 635 – 1075 x 600 x 500 mm
– rozmery spotrebiča pre cirkuláciu bez komína (V x Š x H): 635 – 1075 x 600 x 500 mm
– rozmery spotrebiča pre cirkuláciu s modulom CleanAir (V x Š x H):
703 x 600 x 500 mm – montáž na komín
833 – 1163 x 600 x 500 mm – montáž na predĺženie komína

Zvláštne príslušenstvo nájdete na str. 100.
Rozmerové výkresy na str. 104 – 111.

Cena: 495 €*

Serie | 4
DWQ66DM50

A | 60 cm | LED dekoračné svetlo

Dizajn
– antikoro

Výkon a spotreba
– trieda spotreby energie: A[1)]
– priemerná spotreba energie: 38,3 kWh/rok[1)]
– trieda účinnosti odsávania: A[1)]
– trieda účinnosti osvetlenia: A[1)]
– trieda účinnosti tukového filtra: C[1)]
– výkon odvetrávania podľa EN 61591: max. normálny stupeň 400 m³/h, intenzívny stupeň 610 m³/h
– hlučnosť odsávania pri normálnom stupni min./max.: 50/62 dB[1)]
– hodnoty hlučnosti podľa EN 60704-3 a EN 60704-2 – 13 pri odvetrávaní:
max. normálny stupeň: 62 dB(A) re 1 pW (50 dB(A) re 20 µPa akustický tlak)
intenzívny stupeň: 70 dB(A) re 1 pW (58 dB(A) re 20 µPa akustický tlak)
– stupeň odvetrávania pri cirkulácii:
max. normálny stupeň: 300 m³/h
intenzívny stupeň: 360 m³/h
– hodnoty hlučnosti pri cirkulácii:
max. normálny stupeň: 72 dB(A) re 1 pW (60 dB(A) re 20 µPa akustický tlak)
intenzívny stupeň: 75 dB(A) re 1 pW (63 dB(A) re 20 µPa akustický tlak)

Komfort
– prevádzka s odvetrávaním alebo cirkuláciou vzduchu
– na recirkuláciu je nutná recirkulačná súprava alebo recirkulačná súpr. CleanAir (zvláštne príslušenstvo)
– ovládanie DirectSelect
– 3 stupne výkonu + 1 intenzívny stupeň
– intenzívny stupeň s automatickým spätným nastavením
– osvetlenie: 2 x 1,5 W LED
– intenzita svetla: 250 lux
– farebná teplota: 3 500 K
– kovový tukový filter, vhodný na umývanie v umývačke

Technické informácie
– príkon: 220 W
– odťahová rúrka o Ø 150 mm (Ø 120 mm súčasťou)

Rozmery
– rozmery spotrebiča pre odvetrávanie (V x Š x H): 676 – 1006 x 600 x 500 mm
– rozmery spotrebiča pre cirkuláciu s komínom (V x Š x H): 676 – 1116 x 600 x 500 mm
– rozmery spotrebiča pre cirkuláciu bez komína (V x Š x H): 676 – 1116 x 600 x 500 mm
– rozmery spotrebiča pre cirkuláciu s modulom CleanAir (V x Š x H):
744 x 600 x 500 mm – montáž na komín
874 – 1204 x 600 x 500 mm – montáž na predĺženie komína

Zvláštne príslušenstvo nájdete na str. 100.
Rozmerové výkresy na str. 104 – 111.

Cena: 379 €*

Serie | 2
DWB64BC50

D | 60 cm | LED dekoračné svetlo

Dizajn
– antikoro

Výkon a spotreba
– trieda spotreby energie: D[1)]
– priemerná spotreba energie: 53,2 kWh/rok[1)]
– trieda účinnosti odsávania: E[1)]
– trieda účinnosti osvetlenia: A[1)]
– trieda účinnosti tukového filtra: C[1)]
– výkon odvetrávania podľa EN 61591: max. normálny stupeň 340 m³/h
– hlučnosť odsávania pri normálnom stupni min./max.: 49/63 dB[1)]
– hodnoty hlučnosti podľa EN 60704-3 a EN 60704-2 – 13 pri odvetrávaní:
max. normálny stupeň: 63 dB(A) re 1 pW (51 dB(A) re 20 µPa akustický tlak)
– stupeň odvetrávania pri cirkulácii:
max. normálny stupeň: 190 m³/h
– hodnoty hlučnosti pri cirkulácii:
max. normálny stupeň: 66 dB(A) re 1 pW (54 dB(A) re 20 µPa akustický tlak)

Komfort
– prevádzka s odvetrávaním alebo cirkuláciou vzduchu
– na recirkuláciu je nutná recirkulačná súprava alebo recirkulačná súpr. CleanAir (zvláštne príslušenstvo)
– ovládanie pomocou tlačidiel
– 3 stupne výkonu
– osvetlenie: 2 x 1,5 W LED
– intenzita svetla: 99 lux
– farebná teplota: 3 500 K
– kovový tukový filter, vhodný na umývanie v umývačke

Technické informácie
– príkon: 100 W
– odťahová rúrka o Ø 150 mm (Ø 120 mm súčasťou)

Rozmery
– rozmery spotrebiča pre odvetrávanie (V x Š x H): 635 – 965 x 600 x 500 mm
– rozmery spotrebiča pre cirkuláciu s komínom (V x Š x H): 635 – 1075 x 600 x 500 mm
– rozmery spotrebiča pre cirkuláciu bez komína
– (V x Š x H): 635 – 1075 x 600 x 500 mm
– rozmery spotrebiča pre cirkuláciu s modulom CleanAir (V x Š x H):
703 x 600 x 500 mm – montáž na komín
833 – 1163 x 600 x 500 mm – montáž na predĺženie komína

Zvláštne príslušenstvo nájdete na str. 100.
Rozmerové výkresy na str. 104 – 111.

1) Podľa nariadenia EÚ č. 65/2014, trieda spotreby energie je na stupnici triedy energetickej účinnosti od A+++ do D.
* Odporúčaná maloobchodná cena výrobcu. Táto cena je len orientačná, konečnú cenu produktu určia jednotliví predajcovia.

Komínový odsávač pár – 60 cm

Cena: 269 €*

Serie | **2**
DWP64BC50

C | 60 cm | LED dekoračné svetlo

Dizajn
– antikoro

Výkon a spotreba
– trieda spotreby energie: C[1)]
– priemerná spotreba energie: 51,4 kWh/rok[1)]
– trieda účinnosti odsávania: E[1)]
– trieda účinnosti osvetlenia: A[1)]
– trieda účinnosti tukového filtra: C[1)]
– výkon odvetrávania podľa EN 61591: max. normálny stupeň 360 m³/h
– hlučnosť odsávania pri normálnom stupni min./max.: 50/66 dB[1)]
– hodnoty hlučnosti podľa EN 60704-3 a EN 60704-2 – 13 pri odvetrávaní: max. normálny stupeň: 66 dB(A) re 1 pW (54 dB(A) re 20 µPa akustický tlak)
– stupeň odvetrávania pri cirkulácii: max. normálny stupeň: 200 m³/h
– hodnoty hlučnosti pri cirkulácii: max. normálny stupeň: 67 dB(A) re 1 pW (55 dB(A) re 20 µPa akustický tlak)

Komfort
– prevádzka s odvetrávaním alebo cirkuláciou vzduchu
– na recirkuláciu je nutná recirkulačná súprava (zvláštne príslušenstvo)
– ovládanie pomocou tlačidiel
– 3 stupne výkonu
– osvetlenie: 2 x 1,5 W LED
– intenzita svetla: 104 lux
– farebná teplota: 3 500 K
– kovový tukový filter, vhodný na umývanie v umývačke

Technické informácie
– príkon: 100 W
– odťahová rúrka o Ø 150 mm (Ø 120 mm súčasťou)

Rozmery
– rozmery spotrebiča pre odvetrávanie (V x Š x H): 799 – 975 x 600 x 500 mm
– rozmery spotrebiča pre cirkuláciu s komínom (V x Š x H): 799 – 975 x 600 x 500 mm
– rozmery spotrebiča pre cirkuláciu bez komína (V x Š x H): 799 – 975 mm x 600 x 500 mm

Zvláštne príslušenstvo
DHZ1224 predĺženie komína (500 mm)
DHZ1234 predĺženie komína (750 mm)
DHZ5275 montážna súprava na prevádzku s cirkuláciou
DHZ5276 aktívny uhlíkový filter na prevádzku s cirkuláciou

Rozmerové výkresy na str. 104 – 111.

Ostrovčekové odsávače pár – 90 cm

Cena: 985 €*

Serie | **6**
DIB98JQ50

A+ | 90 cm | EcoSilence Drive | LED dekoračné svetlo | PerfectAir

Dizajn
– antikoro

Výkon a spotreba
– trieda spotreby energie: A+[1)]
– priemerná spotreba energie: 30,6 kWh/rok[1)]
– trieda účinnosti odsávania: A[1)]
– trieda účinnosti osvetlenia: A[1)]
– trieda účinnosti tukového filtra: B[1)]
– výkon odvetrávania podľa EN 61591: max. normálny stupeň 430 m³/h, intenzívny stupeň 810 m³/h
– hlučnosť odsávania pri normálnom stupni min./max.: 44/54 dB(A)[1)]
– hodnoty hlučnosti podľa EN 60704-3 a EN 60704-2 – 13 pri odvetrávaní: max. normálny stupeň: 54 dB(A) re 1 pW (42 dB(A) re 20 µPa akustický tlak) intenzívny stupeň: 69 dB(A) re 1 pW (57 dB(A) re 20 µPa akustický tlak)
– stupeň odvetrávania pri cirkulácii: max. normálny stupeň: 310 m³/h intenzívny stupeň: 380 m³/h
– hodnoty hlučnosti pri cirkulácii: max. normálny stupeň: 71 dB(A) re 1 pW (59 dB(A) re 20 µPa akustický tlak) intenzívny stupeň: 74 dB(A) re 1 pW (62 dB(A) re 20 µPa akustický tlak)

Komfort
– prevádzka s odvetrávaním alebo cirkuláciou vzduchu
– na recirkuláciu je nutná recirkulačná súprava alebo recirkulačná súpr. CleanAir (zvláštne príslušenstvo)
– ovladani DirectSelect LightLine
– 3 stupne výkonu + 2 intenzívne stupne
– dobeh ventilátora: 10 min.
– PerfectAir Sensor
– možnosť nastavenia intenzity osvetlenia
– funkcia SoftLight
– osvetlenie: 4 x 1,5 W LED
– intenzita svetla: 425 lux, farebná teplota: 3 500 K
– ukazovateľ nasýtenia kovového tukového a uhlíkového filtra, kovový tukový filter, vhodný na umývanie v umývačke

Technické informácie
– príkon: 166 W
– odťahová rúrka o Ø 150 mm (Ø 120 mm súčasťou)

Rozmery
– rozmery spotrebiča pre odvetrávanie (V x Š x H): 744 – 924 x 898 x 600 mm
– rozmery spotrebiča pre cirkuláciu s komínom (V x Š x H): 744 – 1044 x 898 x 600 mm
– rozmery spotrebiča pre cirkuláciu bez komína (V x Š x H): 744 – 1044 mm x 898 x 600 mm
– rozmery spotrebiča pre cirkuláciu s modulom CleanAir (V x Š x H): 812 – 1044 x 898 x 600 mm – montáž na predĺženie komína

Zvláštne príslušenstvo
DHZ1246 predĺženie komína (1100 mm)
DHZ1251 vnútorná konštrukcia pre predĺženie komína (500 mm)
DHZ1253 montážna súprava (vnútorná konštrukcia, 1000 mm) pri predlžovaní komína
DHZ1256 predĺženie komína (1600 mm)
DHZ5346 aktívny uhlíkový filter (náhradný)
DHZ5385 montáž. súprava na prevádzku s cirkuláciou
DSZ5201 aktívny uhlíkový filter CleanAir
DSZ6230 modul CleanAir

Rozmerové výkresy na str. 104 – 111.

Cena: 835 €*

Serie | **4**
DIG97IM50

B | 90 cm | LED dekoračné svetlo

Dizajn
– antikoro / sklo

Výkon a spotreba
– trieda spotreby energie: B[1)]
– priemerná spotreba energie: 64,3 kWh/rok[1)]
– trieda účinnosti odsávania: B[1)]
– trieda účinnosti osvetlenia: A[1)]
– trieda účinnosti tukového filtra: B[1)]
– výkon odvetrávania podľa EN 61591: max. normálny stupeň 420 m³/h, intenzívny stupeň 700 m³/h
– hlučnosť odsávania pri normálnom stupni min./max.: 47/60 dB(A)[1)]
– hodnoty hlučnosti podľa EN 60704-3 a EN 60704-2 – 13 pri odvetrávaní: max. normálny stupeň: 58 dB(A) re 1 pW (44 dB(A) re 20 µPa akustický tlak) intenzívny stupeň: 71 dB(A) re 1 pW (59 dB(A) re 20 µPa akustický tlak)
– stupeň odvetrávania pri cirkulácii: max. normálny stupeň: 310 m³/h intenzívny stupeň: 380 m³/h
– hodnoty hlučnosti pri cirkulácii: max. normálny stupeň: 73 dB(A) re 1 pW (61 dB(A) re 20 µPa akustický tlak) intenzívny stupeň: 77 dB(A) re 1 pW (65 dB(A) re 20 µPa akustický tlak)

Komfort
– prevádzka s odvetrávaním alebo cirkuláciou vzduchu
– na recirkuláciu je nutná recirkulačná súprava
– ovládanie DirectSelect
– 3 stupne výkonu + 1 intenzívny stupeň
– dobeh ventilátora: 10 min.
– možnosť nastavenia intenzity osvetlenia
– osvetlenie: 4 x 1,5 W LED
– intenzita svetla: 523 lux, farebná teplota: 3 500 K
– ukazovateľ nasýtenia kovového tukového a uhlíkového filtra
– kovový tukový filter, vhodný na umývanie v umývačke

Technické informácie
– príkon: 256 W
– odťahová rúrka o Ø 150 mm (Ø 120 mm súčasťou)

Rozmery
– rozmery spotrebiča pre odvetrávanie (V x Š x H): 744 – 924 x 898 x 680 mm
– rozmery spotrebiča pre cirkuláciu s komínom (V x Š x H): 744 – 1044 x 898 x 680 mm
– rozmery spotrebiča pre cirkuláciu bez komína (V x Š x H): 744 – 1044 mm x 898 x 680 mm

Zvláštne príslušenstvo
DHZ1245 predĺženie komína (1100 mm)
DHZ1250 montážna súprava (vnútorná konštrukcia, 500 mm) pri predlžovaní komína
DHZ1252 montážna súprava (vnútorná konštrukcia, 1000 mm) pri predlžovaní komína
DHZ1255 predĺženie komína (1600 mm)
DHZ5326 aktívny uhlíkový filter
DHZ5365 montáž. súprava na prevádzku s cirkuláciou
DSZ5201 aktívny uhlíkový filter CleanAir
DSZ6220 montáž. súpr. CleanAir na prev. s cirkuláciou

Rozmerové výkresy na str. 104 – 111.

1) Podľa nariadenia EÚ č. 65/2014, trieda spotreby energie je na stupnici triedy energetickej účinnosti od A+++ do D.
* Odporúčaná maloobchodná cena výrobcu. Táto cena je len orientačná, konečnú cenu produktu určia jednotliví predajcovia.

Ploché výsuvné odsávače pár – 90 cm a 60 cm

Cena: 559 €*

Serie | 4
DFR097A50

A | 90 cm | EcoSilence Drive | LED dekoračné svetlo

Dizajn
– strieborná metalíza (bez dekoračnej lišty)

Výkon a spotreba
– trieda spotreby energie: A[1)]
– priemerná spotreba energie: 35,1 kWh/rok[1)]
– trieda účinnosti odsávania: A[1)]
– trieda účinnosti osvetlenia: A[1)]
– trieda účinnosti tukového filtra: B[1)]
– výkon odvetrávania podľa EN 61591: max. normálny stupeň 420 m³/h, intenzívny stupeň 740 m³/h
– hlučnosť odsávania pri normálnom stupni min./max.: 43/55 dB[1)]
– hodnoty hlučnosti podľa EN 60704-3 a EN 60704-2 – 13 pri odvetrávaní:
max. normálny stupeň: 55 dB(A) re 1 pW (41 dB(A) re 20 µPa akustický tlak)
intenzívny stupeň: 68 dB(A) re 1 pW (54 dB(A) re 20 µPa akustický tlak)
– stupeň odvetrávania pri cirkulácii:
max. normálny stupeň: 300 m³/h
intenzívny stupeň: 510 m³/h
– hodnoty hlučnosti pri cirkulácii:
max. normálny stupeň: 61 dB(A) re 1 pW (47 dB(A) re 20 µPa akustický tlak)
intenzívny stupeň: 74 dB(A) re 1 pW (60 dB(A) re 20 µPa akustický tlak)

Komfort
– prevádzka s odvetrávaním alebo cirkuláciou vzduchu
– na recirkuláciu je nutná recirkulačná súprava
– odsávač bez držadla, nutná inštal. dekoračnej lišty
– ovládanie pomocou tlačidiel
– 3 stupne výkonu + 1 intenzívny stupeň
– intenzívny stupeň s automatickým spätným nastavením
– dobeh ventilátora: 10 min.
– funkcia PowerBoost
– osvetlenie: 2 x 3 W LED
– intenzita svetla: 569 lux, farebná teplota: 3 500 K
– kovový tukový filter, vhodný na umývanie v umývačke

Technické informácie
– príkon: 146 W
– odťahová rúrka o Ø 150 mm (Ø 120 mm súčasťou)

Rozmery
– rozmery spotrebiča pre odvetrávanie (V x Š x H): 426 x 898 x 290 mm
– rozmery spotrebiča pre cirkuláciu s komínom (V x Š x H): 426 x 898 x 290 mm
– rozmery spotrebiča pre cirkuláciu bez komína (V x Š x H): 426 mm x 898 x 290 mm

Zvláštne príslušenstvo
DSZ4561 aktívny uhlíkový filter
DSZ4565 montážna súprava na prevádzku s cirkuláciou
DSZ4681 aktívny uhlíkový filter CleanAir
DSZ4683 montážna súprava CleanAir na prevádzku s cirkuláciou
DSZ4920 inštalačná súprava
DSZ4952 biela dekoračná lišta
DSZ4955 antikorová dekoračná lišta
DSZ4956 čierna dekoračná lišta

Rozmerové výkresy na str. 104 – 111.

Cena: 445 €*

Serie | 4
DFR067A50

A | 60 cm | EcoSilence Drive | LED dekoračné svetlo

Dizajn
– strieborná (bez dekoračnej lišty)

Výkon a spotreba
– trieda spotreby energie: A[1)]
– priemerná spotreba energie: 35,3 kWh/rok[1)]
– trieda účinnosti odsávania: A[1)]
– trieda účinnosti osvetlenia: A[1)]
– trieda účinnosti tukového filtra: B[1)]
– výkon odvetrávania podľa EN 61591: max. normálny stupeň 400 m³/h, intenzívny stupeň 740 m³/h
– hlučnosť odsávania pri normálnom stupni min./max.: 43/55 dB[1)]
– hodnoty hlučnosti podľa EN 60704-3 a EN 60704-2 – 13 pri odvetrávaní:
max. normálny stupeň: 55 dB(A) re 1 pW (41 dB(A) re 20 µPa akustický tlak)
intenzívny stupeň: 68 dB(A) re 1 pW (54 dB(A) re 20 µPa akustický tlak)
– stupeň odvetrávania pri cirkulácii:
max. normálny stupeň: 300 m³/h
intenzívny stupeň: 490 m³/h
– hodnoty hlučnosti pri cirkulácii:
max. normálny stupeň: 61 dB(A) re 1 pW (47 dB(A) re 20 µPa akustický tlak)
intenzívny stupeň: 73 dB(A) re 1 pW (59 dB(A) re 20 µPa akustický tlak)

Komfort
– prevádzka s odvetrávaním alebo cirkuláciou vzduchu
– na recirkuláciu je nutná recirkulačná súprava (zvláštne príslušenstvo)
– odsávač bez držadla, nutná inštal. dekoračnej lišty
– ovládanie pomocou tlačidiel
– 3 stupne výkonu + 1 intenzívny stupeň
– dobeh ventilátora: 10 min.
– funkcia PowerBoost
– osvetlenie: 2 x 3W LED
– intenzita svetla: 683 lux
– farebná teplota: 3 500 K
– kovový tukový filter, vhodný na umývanie v umývačke

Technické informácie
– príkon: 146 W
– odťahová rúrka o Ø 150 mm (Ø 120 mm súčasťou)

Rozmery
– rozmery spotrebiča pre odvetrávanie (V x Š x H): 426 x 598 x 290 mm
– rozmery spotrebiča pre cirkuláciu s komínom (V x Š x H): 426 x 598 x 290 mm
– rozmery spotrebiča pre cirkuláciu bez komína (V x Š x H): 426 mm x 598 x 290 mm

Zvláštne príslušenstvo
DSZ4561 aktívny uhlíkový filter
DSZ4565 montážna súprava na prevádzku s cirkuláciou
DSZ4952 biela dekoračná lišta
DSZ4955 antikorová dekoračná lišta
DSZ4956 čierna dekoračná lišta
DSZ4660 znižovací rámček
DSZ4681 aktívny uhlíkový filter CleanAir
DSZ4683 montážna súprava CleanAir na prevádzku s cirkuláciou

Rozmerové výkresy na str. 104 – 111.

Cena: 165 €*

Serie | 4
DFT63AC50

D | 60 cm | LED dekoračné svetlo

Dizajn
– strieborná

Výkon a spotreba
– trieda spotreby energie: D[1)]
– priemerná spotreba energie: 68 kWh/rok[1)]
– trieda účinnosti odsávania: E[1)]
– trieda účinnosti osvetlenia: D[1)]
– trieda účinnosti tukového filtra: D[1)]
– výkon odvetrávania podľa EN 61591: max. normálny stupeň 360 m³/h
– hlučnosť odsávania pri normálnom stupni min./max.: 62/68 dB[1)]
– hodnoty hlučnosti podľa EN 60704-3 a EN 60704-2 – 13 pri odvetrávaní:
– stupeň odvetrávania pri cirkulácii:
max. normálny stupeň: 140 m³/h
– hodnoty hlučnosti pri cirkulácii:
max. normálny stupeň: 68 dB(A) re 1 pW (54 dB(A) re 20 µPa akustický tlak)

Komfort
– prevádzka s odvetrávaním alebo cirkuláciou vzduchu
– na recirkuláciu je nutná recirkulačná súprava (zvláštne príslušenstvo)
– ovládanie pomocou tlačidiel
– 3 stupne výkonu
– osvetlenie: 2 x 3 W LED
– intenzita svetla: 78 lux
– farebná teplota: 3000 K
– kovový tukový filter, vhodný na umývanie v umývačke

Technické informácie
– príkon: 146 W
– odťahová rúrka o Ø 120 mm (Ø 120 mm súčasťou)

Rozmery
– rozmery spotrebiča pre odvetrávanie (V x Š x H): 180 x 598 x 280 mm
– rozmery spotrebiča pre cirkuláciu s komínom (V x Š x H): 180 x 598 x 280 mm
– rozmery spotrebiča pre cirkuláciu bez komína (V x Š x H): 180 mm x 598 x 280 mm

Zvláštne príslušenstvo
DHZ2600 aktívny uhlíkový filter

Rozmerové výkresy na str. 104 – 111.

1) Podľa nariadenia EÚ č. 65/2014, trieda spotreby energie je na stupnici triedy energetickej účinnosti od A+++ do D.
* Odporúčaná maloobchodná cena výrobcu. Táto cena je len orientačná, konečnú cenu produktu určia jednotliví predajcovia.

Ploché výsuvné odsávače pár – 60 cm

Cena: 205 €*

Serie | 2
DFL064W50

C | 60 cm

Dizajn
– strieborná (bez dekoračnej lišty)

Výkon a spotreba
– trieda spotreby energie: C[1)]
– priemerná spotreba energie: 66,3 kWh/rok[1)]
– trieda účinnosti odsávania: C[1)]
– trieda účinnosti osvetlenia: E[1)]
– trieda účinnosti tukového filtra: B[1)]
– výkon odvetrávania podľa EN 61591: max. normálny stupeň 400 m³/h
– hlučnosť odsávania pri normálnom stupni min./max.: 59/68 dB[1)]
– hodnoty hlučnosti podľa EN 60704-3 a EN 60704-2 – 13 pri odvetrávaní: max. normálny stupeň: 68 dB(A) re 1 pW (54 dB(A) re 20 µPa akustický tlak)
– stupeň odvetrávania pri cirkulácii: max. normálny stupeň: 190 m³/h
– hodnoty hlučnosti pri cirkulácii: max. normálny stupeň: 74 dB(A) re 1 pW (60 dB(A) re 20 µPa akustický tlak)

Komfort
– prevádzka s odvetrávaním alebo cirkuláciou vzduchu
– na recirkuláciu je nutná recirkulačná súprava (zvláštne príslušenstvo)
– ovládanie pomocou kolískového prepínača
– 3 stupne výkonu
– osvetlenie: 2 x 20 W halogén
– intenzita svetla: 403 lux
– farebná teplota: 2700 K
– kovový tukový filter, vhodný na umývanie v umývačke

Technické informácie
– príkon: 145 W
– odťahová rúrka o Ø 150 mm (Ø 120 mm súčasťou)

Rozmery
– rozmery spotrebiča pre odvetrávanie (V x Š x H): 203 x 598 x 290 mm
– rozmery spotrebiča pre cirkuláciu s komínom (V x Š x H): 203 x 598 x 290 mm
– rozmery spotrebiča pre cirkuláciu bez komína (V x Š x H): 203 mm x 598 x 290 mm

Zvláštne príslušenstvo
DSZ4545 montážna súprava na prevádzku s cirkuláciou
DSZ4551 aktívny uhlíkový filter
DSZ4952 biela dekoračná lišta
DSZ4955 antikorová dekoračná lišta
DSZ4956 čierna dekoračná lišta

Rozmerové výkresy na str. 104 – 111.

NOVINKA

Cena: 229 €*

Serie | 2
DFL063W55

D | 60 cm

Dizajn
– strieborná (bez dekoračnej lišty)

Výkon a spotreba
– trieda spotreby energie: D[1)]
– priemerná spotreba energie: 68,2 kWh/rok[1)]
– trieda účinnosti odsávania: D[1)]
– trieda účinnosti osvetlenia: E[1)]
– trieda účinnosti tukového filtra: C[1)]
– výkon odvetrávania podľa EN 61591: max. normálny stupeň 310 m³/h
– hlučnosť odsávania pri normálnom stupni min./max.: 58/64 dB(A)[1)]
– hodnoty hlučnosti podľa EN 60704-3 a EN 60704-2 – 13 pri odvetrávaní: max. normálny stupeň: 64 dB(A) re 1 pW (52 dB(A) re 20 µPa akustický tlak)
– stupeň odvetrávania pri cirkulácii: max. normálny stupeň: 180 m³/h
– hodnoty hlučnosti pri cirkulácii: max. normálny stupeň: 70 dB(A) re 1 pW (56 dB(A) re 20 µPa akustický tlak)

Komfort
– prevádzka s odvetrávaním alebo cirkuláciou vzduchu
– na recirkuláciu je nutná recirkulačná súprava (zvláštne príslušenstvo)
– ovládanie pomocou kolískového prepínača
– 2 stupne výkonu
– osvetlenie: 2 x 20 W halogén
– intenzita svetla: 403 lux
– farebná teplota: 2700 K
– kovový tukový filter, vhodný na umývanie v umývačke

Technické informácie
– príkon: 130 W
– odťahová rúrka o Ø 150 mm (Ø 120 mm súčasťou)

Rozmery
– rozmery spotrebiča pre odvetrávanie (V x Š x H): 203 x 598 x 290 mm
– rozmery spotrebiča pre cirkuláciu s komínom (V x Š x H): 203 x 598 x 290 mm
– rozmery spotrebiča pre cirkuláciu bez komína (V x Š x H): 203 mm x 598 x 290 mm

Zvláštne príslušenstvo
DSZ4545 montážna súprava na prevádzku s cirkuláciou
DSZ4551 aktívny uhlíkový filter
DSZ4652 biela dekoračná lišta
DSZ4655 antikorová dekoračná lišta
DSZ4656 čierna dekoračná lišta

Rozmerové výkresy na str. 104 – 111.

Zabudovateľný odsávač pár – 52 cm

Cena: 645 €*

Serie | 6
DHL575C

C | 52 cm | Obvodové odsávanie | LED svetlo

Dizajn
– antikoro

Výkon a spotreba
– trieda spotreby energie: C[1)]
– priemerná spotreba energie: 80,1 kWh/rok[1)]
– trieda účinnosti odsávania: C[1)]
– trieda účinnosti osvetlenia: A[1)]
– trieda účinnosti tukového filtra: D[1)]
– výkon odvetrávania podľa EN 61591: max. normálny stupeň 560 m³/h, intenzívny stupeň 610 m³/h
– hlučnosť odsávania pri normálnom stupni min./max.: 50/67 dB[1)]
– hodnoty hlučnosti podľa EN 60704-3 a EN 60704-2 – 13 pri odvetrávaní: max. normálny stupeň: 67 dB(A) re 1 pW (53 dB(A) re 20 µPa akustický tlak) intenzívny stupeň: 70 dB(A) re 1 pW (56 dB(A) re 20 µPa akustický tlak)
– stupeň odvetrávania pri cirkulácii: max. normálny stupeň: 290 m³/h intenzívny stupeň: 300 m³/h
– hodnoty hlučnosti pri cirkulácii: max. normálny stupeň: 74 dB(A) re 1 pW (60 dB(A) re 20 µPa akustický tlak) intenzívny stupeň: 75 dB(A) re 1 pW (61 dB(A) re 20 µPa akustický tlak)

Komfort
– prevádzka s odvetrávaním alebo cirkuláciou vzduchu
– na recirkuláciu je nutná recirkulačná súprava
– ovládanie pomocou tlačidiel
– 3 stupne výkonu + 1 intenzívny stupeň
– funkcia PowerBoost
– osvetlenie: 2 x 1 W LED
– intenzita svetla: 244 lux
– farebná teplota: 4 000 K
– kovový tukový filter, vhodný na umývanie v umývačke

Technické informácie
– obvodové odsávanie
– príkon: 252 W
– odťahová rúrka o Ø 150 mm (Ø 120 mm súčasťou)

Rozmery
– rozmery spotrebiča pre odvetrávanie (V x Š x H): 418 x 520 x 300 mm
– rozmery spotrebiča pre cirkuláciu s komínom (V x Š x H): 418 x 520 x 300 mm
– rozmery spotrebiča pre cirkuláciu bez komína (V x Š x H): 418 mm x 520 x 300 mm

Zvláštne príslušenstvo
DHZ5316 uhlíkový filter
DHZ5605 montážna súprava na prevádzku s cirkuláciou
DSZ4681 aktívny uhlíkový filter CleanAir
DSZ4683 montážna súprava CleanAir na prevádzku s cirkuláciou
DWZ0IT0P0 regeneračný filter CleanAir na prevádzku s cirkuláciou

Rozmerové výkresy na str. 104 – 111.

1) Podľa nariadenia EÚ č. 65/2014, trieda spotreby energie je na stupnici triedy energetickej účinnosti od A+++ do D.
* Odporúčaná maloobchodná cena výrobcu. Táto cena je len orientačná, konečnú cenu produktu určia jednotliví predajcovia.

Zabudovateľný odsávač pár – 53 cm

NOVINKA

Cena: 315 €*

Serie | **4**
DHL555BL

C

53 cm

Dizajn
– strieborná

Výkon a spotreba
– trieda spotreby energie: C[1)]
– priemerná spotreba energie: 111,4 kWh/rok[1)]
– trieda účinnosti odsávania: D[1)]
– trieda účinnosti osvetlenia: A[1)]
– trieda účinnosti tukového filtra: C[1)]
– výkon odvetrávania podľa EN 61591: max. normálny stupeň 420 m³/h, intenzívny stupeň 650 m³/h
– hlučnosť odsávania pri normálnom stupni min./max.: 41/59 dB(A)[1)]
– hodnoty hlučnosti podľa EN 60704-3 a EN 60704-2 – 13 pri odvetrávaní:
max. normálny stupeň: 59 dB(A) re 1 pW (45 dB(A) re 20 µPa akustický tlak)
intenzívny stupeň: 69 dB(A) re 1 pW (55 dB(A) re 20 µPa akustický tlak)
– stupeň odvetrávania pri cirkulácii:
max. normálny stupeň: 320 m³/h
intenzívny stupeň: 430 m³/h
– hodnoty hlučnosti pri cirkulácii:
max. normálny stupeň: 64 dB(A) re 1 pW (50 dB(A) re 20 µPa akustický tlak)
intenzívny stupeň: 72 dB(A) re 1 pW (58 dB(A) re 20 µPa akustický tlak)

Komfort
– prevádzka s odvetrávaním alebo cirkuláciou vzduchu
– na recirkuláciu je nutná recirkulačná súprava
– ovládanie pomocou posuvného prepínača
– 3 stupne výkonu + 1 intenzívny stupeň
– funkcia PowerBoost
– osvetlenie: 2 x 1,5 W LED
– intenzita svetla: 438 lux
– farebná teplota: 3 500 K
– kovový tukový filter, vhodný na umývanie v umývačke

Technické informácie
– príkon: 240 W
– odťahová rúrka o Ø 150 mm (Ø 120 mm súčasťou)

Rozmery
– rozmery spotrebiča pre odvetrávanie (V x Š x H): 255 x 530 x 380 mm
– rozmery spotrebiča pre cirkuláciu s komínom (V x Š x H): 255 x 530 x 380 mm
– rozmery spotrebiča pre cirkuláciu bez komína (V x Š x H): 255 mm x 530 x 380 mm

Zvláštne príslušenstvo
DHZ7305 aktívny uhlíkový filter na prevádzku s cirkuláciou
DHZ7402 montážna pomôcka pre odvetrávaciu jednotku

Rozmerové výkresy na str. 104 – 111.

Zvláštne príslušenstvo pre odsávače pár

Serie | **8**
DWK98PR60

Zvláštne príslušenstvo
DSZ5201 aktívny uhlík. filter CleanAir
DWZ0AK0A0 aktívny uhlíkový filter
DWZ0AK0R0 regeneračná montážna súprava na prevádzku s cirkuláciou bez komína
DWZ0AK0S0 regeneračná montážna súprava na prevádzku s cirkuláciou s komínom
DWZ0AK0T0 montážna súprava na prevádzku s cirkuláciou bez komína
DWZ0AK0U0 montážna súprava na prevádzku s cirkuláciou s komínom
DWZ0AX5C0 montážna súprava CleanAir (vždy s komínom)
DWZ0AX5K0 predĺž. komína (1000 mm)

Serie | **8**
DWK98PR20

Zvláštne príslušenstvo
DSZ5201 aktívny uhlík. filter CleanAir
DWZ0AK0A0 aktívny uhlíkový filter
DWZ0AK0R0 regeneračná montážna súprava na prevádzku s cirkuláciou bez komína
DWZ0AK0S0 regeneračná montážna súprava na prevádzku s cirkuláciou s komínom
DWZ0AK0T0 montážna súprava na prevádzku s cirkuláciou bez komína
DWZ0AK0U0 montážna súprava na prevádzku s cirkuláciou s komínom
DWZ0AX5C0 montážna súprava CleanAir (vždy s komínom)
DWZ0AX5K0 predĺž. komína (1000 mm)

Serie | **8**
DWF97RV60

Zvláštne príslušenstvo
DSZ5201 aktívny uhlík. filter CleanAir
DWZ0AF0A0 aktívny uhlíkový filter
DWZ0AF0R0 regeneračná montážna súprava na prevádzku s cirkuláciou bez komína
DWZ0AF0S0 regeneračná montážna súprava na prevádzku s cirkuláciou s komínom
DWZ0AF0T0 montážna súprava na prevádzku s cirkuláciou bez komína
DWZ0AF0U0 montážna súprava na prevádzku s cirkuláciou s komínom
DWZ0AX5C0 montážna súprava CleanAir (vždy s komínom)
DWZ0AX5K0 predĺž. komína (1000 mm)

Serie | **6**
DWK98JM60

Zvláštne príslušenstvo
DSZ5201 aktívny uhlík. filter CleanAir
DWZ0AK0A0 aktívny uhlíkový filter
DWZ0AK0R0 regeneračná montážna súprava na prevádzku s cirkuláciou bez komína
DWZ0AK0S0 regeneračná montážna súprava na prevádzku s cirkuláciou s komínom
DWZ0AK0T0 montážna súprava na prevádzku s cirkuláciou bez komína
DWZ0AK0U0 montážna súprava na prevádzku s cirkuláciou s komínom
DWZ0AX5C0 montážna súprava CleanAir (vždy s komínom)
DWZ0AX5K0 predĺž. komína (1000 mm)

Serie | **4**
DWK97HM60

Zvláštne príslušenstvo
DSZ5201 aktívny uhlík. filter CleanAir
DWZ0AK0A0 aktívny uhlíkový filter
DWZ0AK0R0 regeneračná montážna súprava na prevádzku s cirkuláciou bez komína
DWZ0AK0S0 regeneračná montážna súprava na prevádzku s cirkuláciou s komínom
DWZ0AK0T0 montážna súprava na prevádzku s cirkuláciou bez komína
DWZ0AK0U0 montážna súprava na prevádzku s cirkuláciou s komínom
DWZ0AX5C0 montážna súprava CleanAir (vždy s komínom)
DWZ0AX5K0 predĺž. komína (1000 mm)

Serie | **4**
DWK87BM60

Zvláštne príslušenstvo
DSZ5201 aktívny uhlík. filter CleanAir
DWZ0AK0A0 aktívny uhlíkový filter
DWZ0AK0R0 regeneračná montážna súprava na prevádzku s cirkuláciou bez komína
DWZ0AK0S0 regeneračná montážna súprava na prevádzku s cirkuláciou s komínom
DWZ0AK0T0 montážna súprava na prevádzku s cirkuláciou bez komína
DWZ0AK0U0 montážna súprava na prevádzku s cirkuláciou s komínom
DWZ0AX5C0 montážna súprava CleanAir (vždy s komínom)
DWZ0AX5K0 predĺž. komína (1000 mm)

Serie | **4**
DWK67IM60

Zvláštne príslušenstvo
DSZ5201 aktívny uhlík. filter CleanAir
DWZ0AK0A0 aktívny uhlíkový filter
DWZ0AK0R0 regeneračná montážna súprava na prevádzku s cirkuláciou bez komína
DWZ0AK0S0 regeneračná montážna súprava na prevádzku s cirkuláciou s komínom
DWZ0AK0T0 montážna súprava na prevádzku s cirkuláciou bez komína
DWZ0AK0U0 montážna súprava na prevádzku s cirkuláciou s komínom
DWZ0AX5C0 montážna súprava CleanAir (vždy s komínom)
DWZ0AX5K0 predĺž. komína (1000 mm)

Serie | **8**
DWB98PR50

Zvláštne príslušenstvo
DHZ1223 predĺž. komína (1000 mm)
DHZ1233 predĺž. komína (1500 mm)
DHZ5345 montážna súprava na prevádzku s cirkuláciou
DHZ5346 aktívny uhlíkový filter
DSZ5201 aktívny uhlík. filter CleanAir
DSZ6240 montážna súprava CleanAir na prevádzku s cirkuláciou
DZZ0XX0P0 regeneračný filter CleanAir
DWZ0XX0I5 montážna súprava CleanAir na prevádzku s cirkuláciou (zabudovateľná)
DWZ0XX0J5 regeneračná montážna súprava CleanAir na prevádzku s cirkuláciou (zabudovateľná)

1) Podľa nariadenia EÚ č. 65/2014, trieda spotreby energie je na stupnici triedy energetickej účinnosti od A+++ do D.

Zvláštne príslušenstvo pre odsávače pár

Serie | 8
DWB98JQ50

Zvláštne príslušenstvo
DHZ1223 predĺž. komína (1000 mm)
DHZ1233 predĺž. komína (1500 mm)
DHZ5345 montážna súprava na prevádzku s cirkuláciou
DHZ5346 aktívny uhlíkový filter
DSZ5201 aktívny uhlík. filter CleanAir
DSZ6240 montážna súprava CleanAir na prevádzku s cirkuláciou
DZZ0XX0P0 regeneračný filter CleanAir
DWZ0XX0I5 montážna súprava CleanAir na prevádzku s cirkuláciou (zabudovateľná)
DWZ0XX0J5 regeneračná montážna súprava CleanAir na prevádzku s cirkuláciou (zabudovateľná)

Serie | 4
DWB97IM50

Zvláštne príslušenstvo
DHZ1225 predĺž. komína (1000 mm)
DHZ1235 predĺž. komína (1500 mm)
DSZ5201 aktívny uhlík. filter CleanAir
DSZ6200 montážna súprava CleanAir na prevádzku s cirkuláciou
DWZ0DX0A0 aktívny uhlíkový filter
DWZ0DX0U0 montážna súprava na prevádzku s cirkuláciou
DWZ0XX0I0 modul CleanAir na prevádzku s cirkuláciou
DZZ0XX0P0 regeneračný filter CleanAir
DWZ0XX0I5 montážna súprava CleanAir na prevádzku s cirkuláciou (zabudovateľná)
DWZ0XX0J5 regeneračná montážna súprava CleanAir na prevádzku s cirkuláciou (zabudovateľná)

Serie | 2
DWP94BC50

Zvláštne príslušenstvo
DHZ1224 predĺženie komína (500 mm)
DHZ1234 predĺženie komína (750 mm)
DHZ5275 montážna súprava na prevádzku s cirkuláciou
DHZ5276 aktívny uhlíkový filter na prevádzku s cirkuláciou

Serie | 6
DWB68JQ50

Zvláštne príslušenstvo
DHZ1225 predĺž. komína (1000 mm)
DHZ1235 predĺž. komína (1500 mm)
DHZ5325 montážna súprava na prevádzku s cirkuláciou
DHZ5326 aktívny uhlíkový filter
DSZ5201 aktívny uhlík. filter CleanAir
DSZ6200 montážna súprava CleanAir na prevádzku s cirkuláciou
DZZ0XX0P0 regeneračný filter CleanAir
DWZ0XX0I5 montážna súprava CleanAir na prevádzku s cirkuláciou (zabudovateľná)
DWZ0XX0J5 regeneračná montážna súprava CleanAir na prevádzku s cirkuláciou (zabudovateľná)

Serie | 4
DWB67IM50

Zvláštne príslušenstvo
DHZ1225 predĺž. komína (1000 mm)
DHZ1235 predĺž. komína (1500 mm)
DSZ5201 aktívny uhlík. filter CleanAir
DSZ6200 montážna súprava CleanAir na prevádzku s cirkuláciou
DWZ0DX0A0 aktívny uhlíkový filter
DWZ0DX0U0 montážna súprava na prevádzku s cirkuláciou
DWZ0XX0I0 modul CleanAir na prevádzku s cirkuláciou
DZZ0XX0P0 regeneračný filter CleanAir
DWZ0XX0I5 montážna súprava CleanAir na prevádzku s cirkuláciou (zabudovateľná)
DWZ0XX0J5 regeneračná montážna súprava CleanAir na prevádzku s cirkuláciou (zabudovateľná)

Serie | 4
DWQ66DM50

Zvláštne príslušenstvo
DHZ1225 predĺž. komína (1000 mm)
DHZ1235 predĺž. komína (1500 mm)
DSZ5201 aktívny uhlík. filter CleanAir
DSZ6200 montážna súprava CleanAir na prevádzku s cirkuláciou
DWZ0DX0A0 aktívny uhlíkový filter
DWZ0DX0U0 montážna súprava na prevádzku s cirkuláciou
DWZ0XX0I0 modul CleanAir na prevádzku s cirkuláciou
DZZ0XX0P0 regeneračný filter CleanAir
DWZ0XX0I5 montážna súprava CleanAir na prevádzku s cirkuláciou (zabudovateľná)
DWZ0XX0J5 regeneračná montážna súprava CleanAir na prevádzku s cirkuláciou (zabudovateľná)

Serie | 4
DWB64BC50

Zvláštne príslušenstvo
DHZ1225 predĺž. komína (1000 mm)
DHZ1235 predĺž. komína (1500 mm)
DSZ5201 aktívny uhlík. filter CleanAir
DSZ6200 montážna súprava CleanAir na prevádzku s cirkuláciou
DWZ0DX0A0 aktívny uhlíkový filter
DWZ0DX0U0 montážna súprava na prevádzku s cirkuláciou
DWZ0XX0I0 modul CleanAir na prevádzku s cirkuláciou
DZZ0XX0P0 regeneračný filter CleanAir
DWZ0XX0I5 montážna súprava CleanAir na prevádzku s cirkuláciou (zabudovateľná)
DWZ0XX0J5 regeneračná montážna súprava CleanAir na prevádzku s cirkuláciou (zabudovateľná)

	Model	Popis
	DSZ4652	biela dekoračná lišta (biele sklo) **Cena: 59 €***
	DSZ4655	antikorová dekoračná lišta **Cena: 26 €***
	DSZ4656	čierna dekoračná lišta (čierne sklo) **Cena: 59X €***
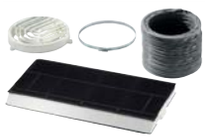	DSZ4545	montážna súprava na prevádzku s cirkuláciou **Cena: 41 €***
	DSZ4551	aktívny uhlíkový filter (náhradný) **Cena: 26 €***
	DHZ7305	uhlíkový filter na prevádzku s cirkuláciou **Cena: 24 €***
	DSZ4660	znižovací rámček **Cena: 145 €***
	DSZ4683	montážna súprava CleanAir na cirkuláciu **Cena: 235 €***
	DSZ4681	uhlíkový filter CleanAir (náhradný) **Cena: 59 €***
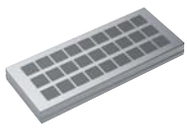	DWZ0IT0P0	regeneračný uhlíkový filter CleanAir **Cena: 379 €***
	DSZ4920	inštalačná súprava **Cena: 41 €***
	DHZ7402	montážna pomôcka pre odvetrávaciu jednotku **Cena: 54 €***

*Odporúčaná maloobchodná cena výrobcu. Táto cena je len orientačná, konečnú cenu produktu určia jednotliví predajcovia.

Zvláštne príslušenstvo pre odsávače pár

	Model	Popis
	DHZ5365	montážna súprava na prevádzku s cirkuláciou **Cena: 48 €***
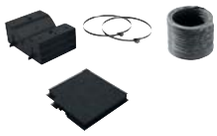	DWZ0DX0U0	montážna súprava na prevádzku s cirkuláciou **Cena: 57 €***
	DHZ5275	montážna súprava na prevádzku s cirkuláciou **Cena: 36 €***
	DHZ5325	montážna súprava na prevádzku s cirkuláciou **Cena: 44 €***
	DWZ0AF0U0	montážna súprava na prevádzku s cirkuláciou **Cena: 125 €***
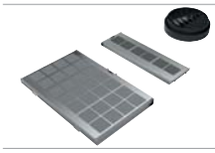	DWZ0AF0R0	regeneračná montážna súprava na prevádzku s cirkuláciou (bez komína) **Cena: 419 €***
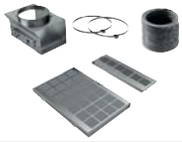	DWZ0AF0S0	regeneračná montážna súprava na prevádzku s cirkuláciou (s komínom) **Cena: 419 €***
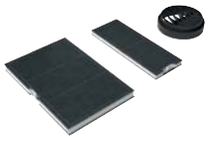	DWZ0AF0T0	montážna súprava na prevádzku s cirkuláciou (bez komína) **Cena: 125 €***
	DWZ0AK0U0	montážna súprava na prevádzku s cirkuláciou (s komínom) **Cena: 125 €***
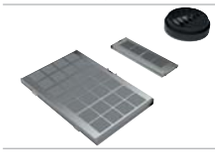	DWZ0AK0R0	regeneračná montážna súprava na prevádzku s cirkuláciou (bez komína) **Cena: 419 €***
	DSZ6240	montážna súprava CleanAir na prevádzku s cirkuláciou **Cena: 185 €***
	DWZ0XX0I5	montážna súprava CleanAir na prevádzku s cirkuláciou (zabudovateľná) **Cena: 435 €***

	Model	Popis
	DSZ6220	montážna súprava CleanAir na prevádzku s cirkuláciou **Cena: 279 €***
	DHZ5335	montážna súprava CleanAir na prevádzku s cirkuláciou **Cena: 185 €***
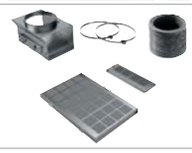	DWZ0AK0S0	regeneračná montážna súprava na prevádzku s cirkuláciou (s komínom) **Cena: 419 €***
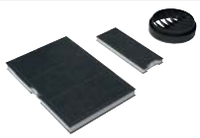	DWZ0AK0T0	montážna súprava na prevádzku s cirkuláciou (bez komína) **Cena: 125 €***
	DSZ5201	uhlíkový filter CleanAir (náhradný) **Cena: 80 €***
	DHZ5326	uhlíkový filter (náhradný) **Cena: 19 €***
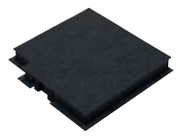	DWZ0DX0A0	uhlíkový filter (náhradný) **Cena: 34 €***
	DHZ5276	uhlíkový filter (náhradný) **Cena: 21 €***
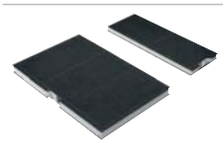	DWZ0AF0A0	uhlíkový filter (náhradný) **Cena: 80 €***
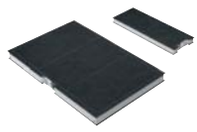	DWZ0AK0A0	uhlíkový filter (náhradný) **Cena: 80 €***
	DWZ0AX5C0	montážna súprava CleanAir **Cena: 289 €***
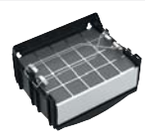	DWZ0XX0J5	regeneračná montážna súprava CleanAir na prevádzku s cirkuláciou (zabudovateľná) **Cena: 169 €***

* Doporučená maloobchodní cena výrobce. Tato cena je pouze orientační, konečnou cenu produktu stanoví jednotliví prodejci.

Zvláštne príslušenstvo pre odsávače pár

	Model	Popis
	DSZ6200	montážna súprava CleanAir **Cena: 185 €***
	DSZ6220	montážna súprava CleanAir **Cena: 279 €***
	DZZ0XX0P0	regeneračný uhlíkový filter CleanAir **Cena: 305 €***
	DWZ0XX0I0	montážna súprava CleanAir **Cena: 115 €***
	DSZ4960	snižovací rámeček **Cena: 209 €***
	DHZ1224	predĺženie komína (500 mm) **Cena: 92 €***
	DHZ1225	predĺženie komína (1000 mm) **Cena: 125 €***
	DHZ1234	predĺženie komína (750 mm) **Cena: 115 €***
	DHZ1235	predĺženie komína (1500 mm) **Cena: 165 €***
	DHZ1245	predĺženie komína (1100 mm) **Cena: 295 €***
	DHZ1255	predĺženie komína (1600 mm) **Cena: 349 €***

	Model	Popis
	DHZ1250	montážna súprava (vnútorná konštrukcia) 500 mm **Cena: 80 €***
	DHZ1252	montážna súprava (vnútorná konštrukcia) 1000 mm **Cena: 125 €***
	DWZ0AX5K0	predĺženie komína (1000 mm) **Cena: 145 €***
	DWZ0AX5L0	predĺženie komína (1500 mm) **Cena: 175 €***
	DHZ1223	predĺženie komína (1000 mm) **Cena: 195 €***
	DHZ1233	predĺženie komína (1500 mm) **Cena: 349 €***
	DHZ1246	predĺženie komína (1100 mm) **Cena: 219 €***
	DHZ1256	predĺženie komína (1600 mm) **Cena: 279 €***

* Doporučená maloobchodní cena výrobce. Tato cena je pouze orientační, konečnou cenu produktu stanoví jednotliví prodejci.

Rozmerové výkresy k odsávačom pár

Komínové odsávače

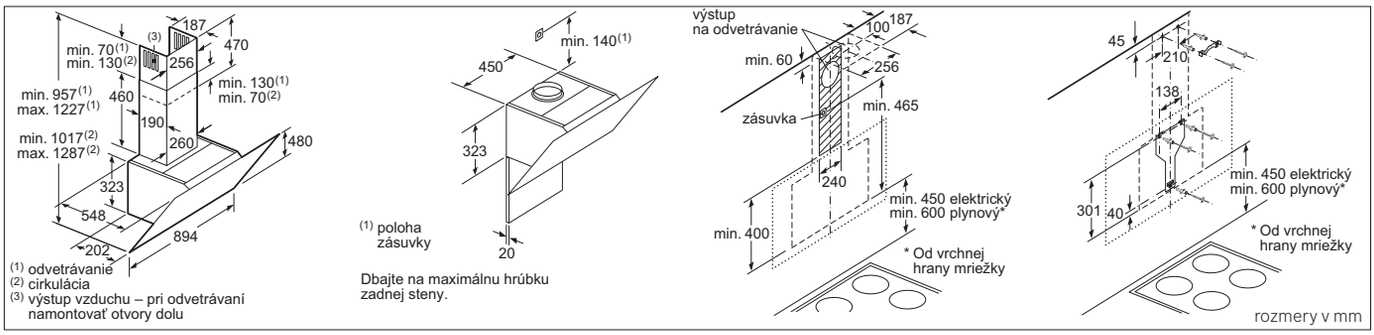

DWK98PR60 | DWK98PR20

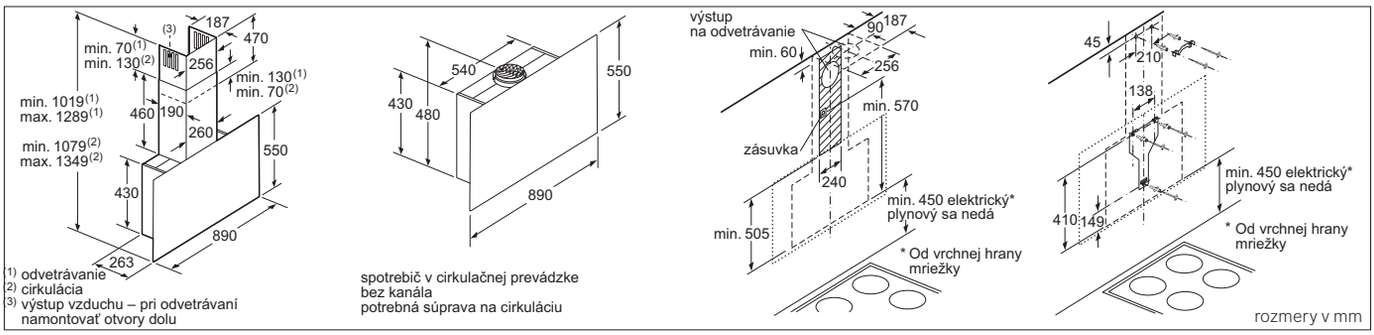

DWF97RV60

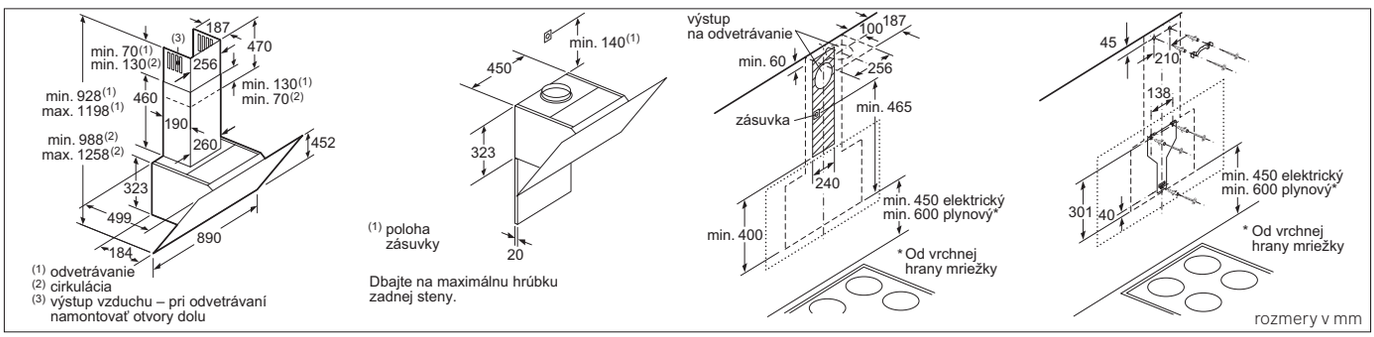

DWK98JM60

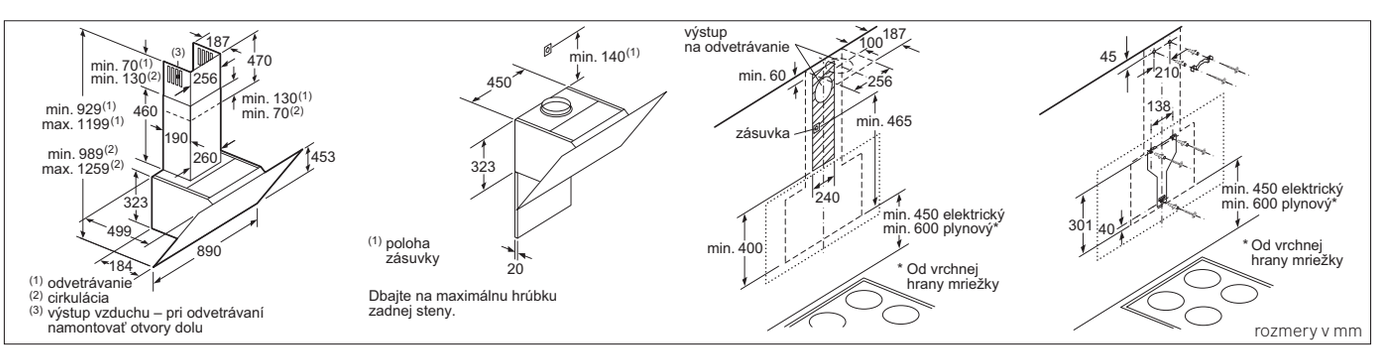

DWK97HM60

Rozmerové výkresy k odsávačom pár

Komínové odsávače

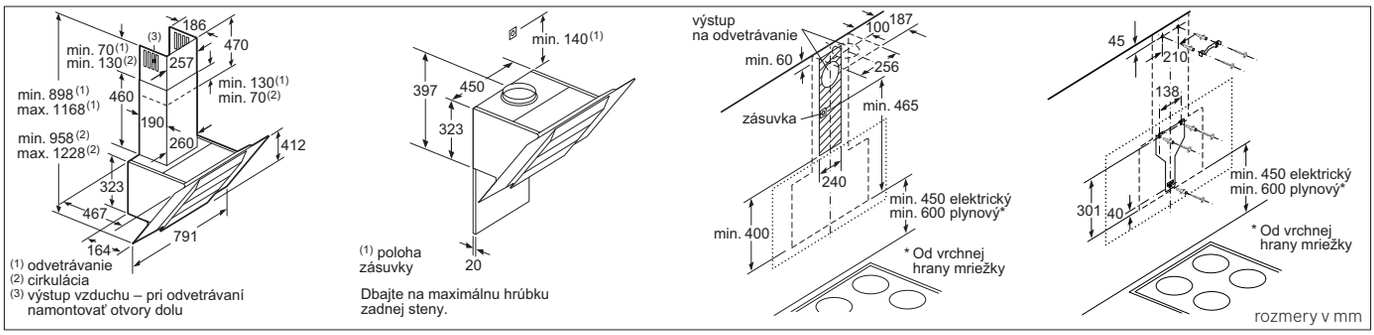

DWK87BM60

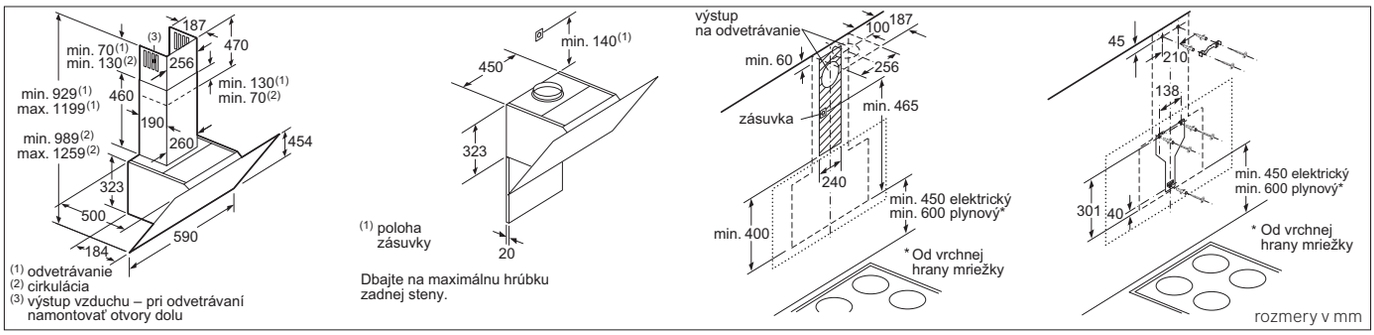

DWK67IM60

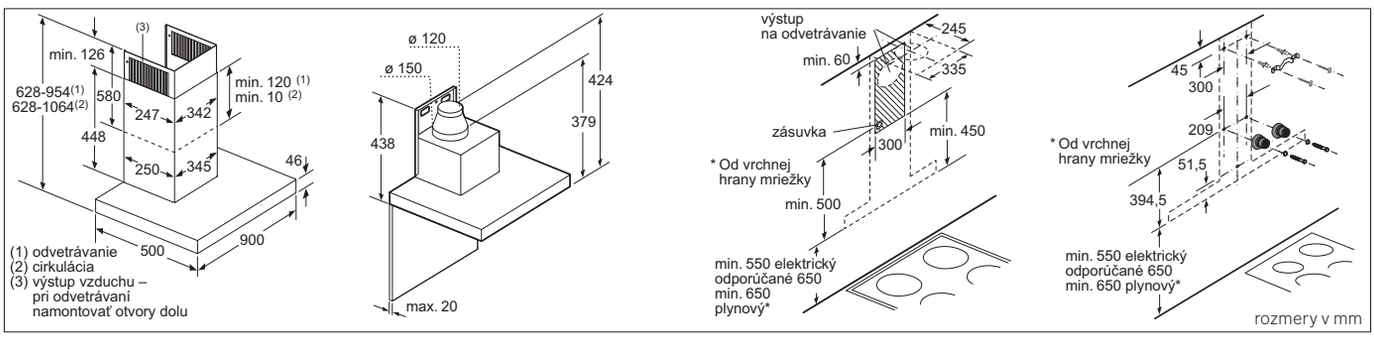

DWB98JQ50 | DWB98PR50

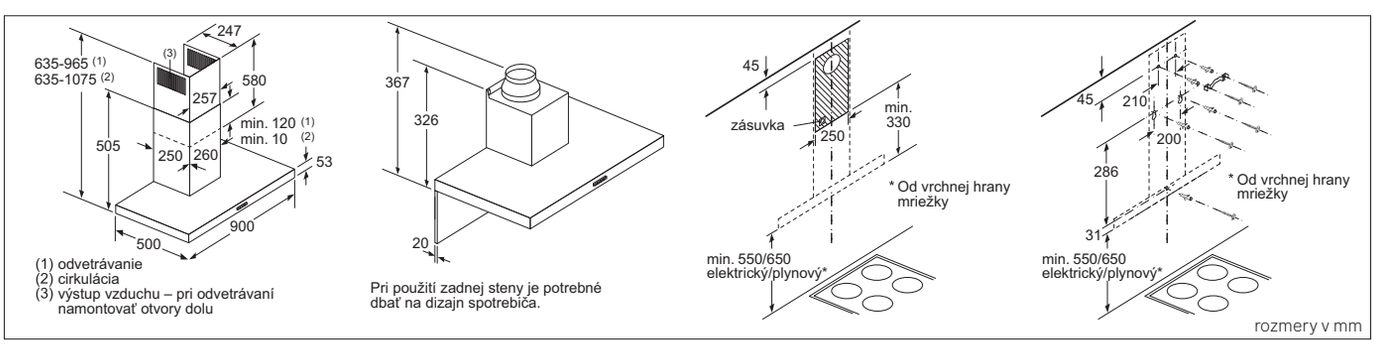

DWB97IM50

Rozmerové výkresy k odsávačom pár

Komínové odsávače

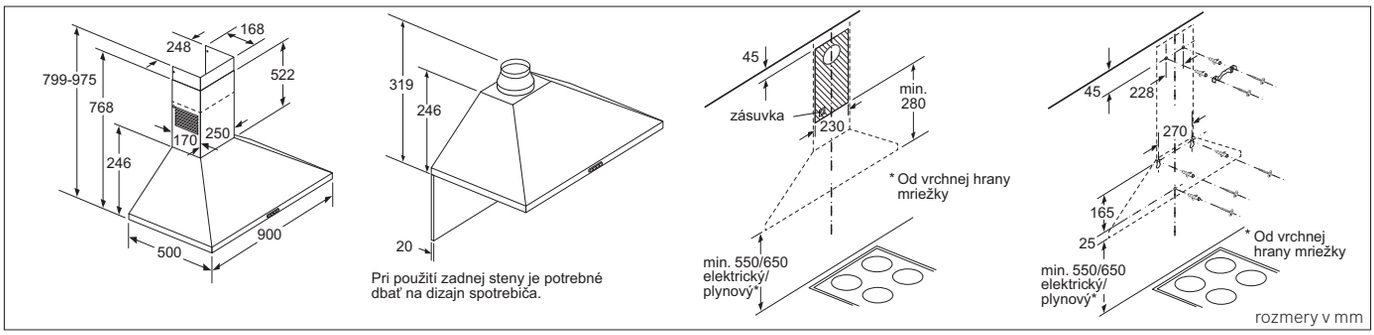

DWP94BC50

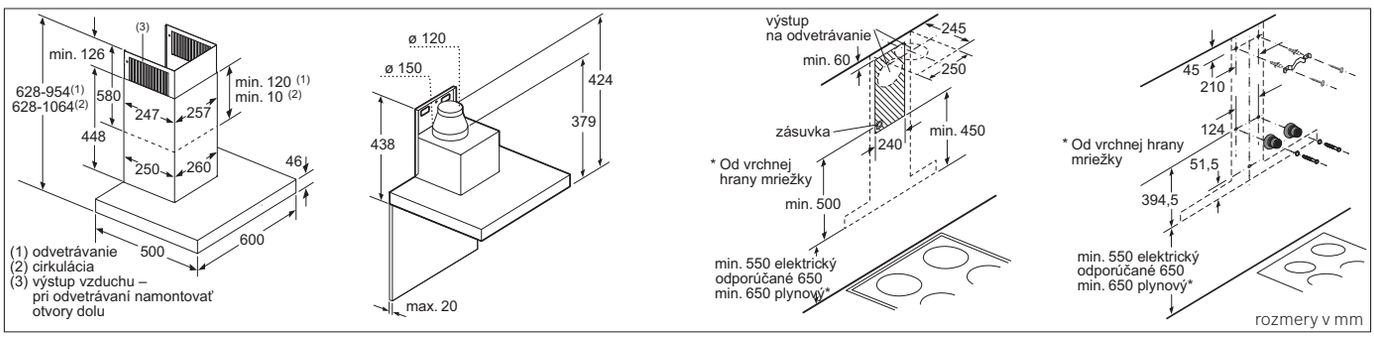

DWB68JQ50

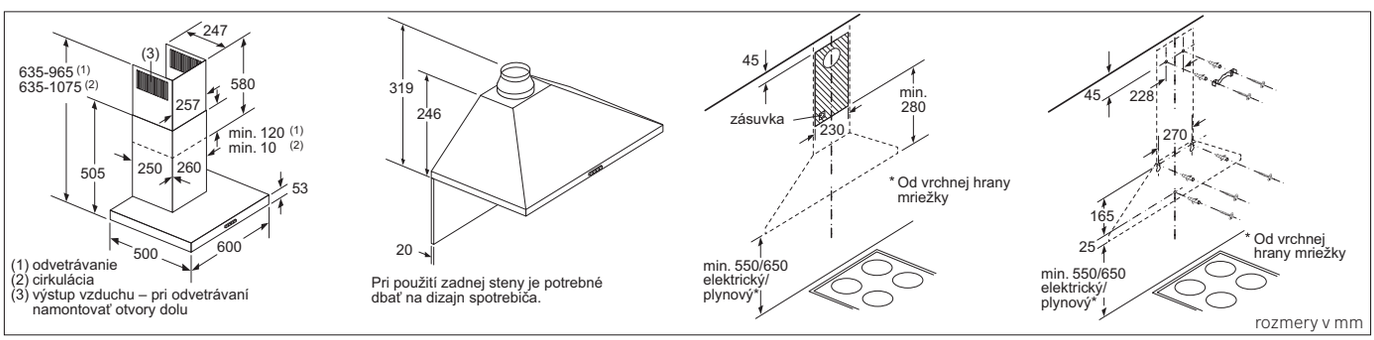

DWB67IM50

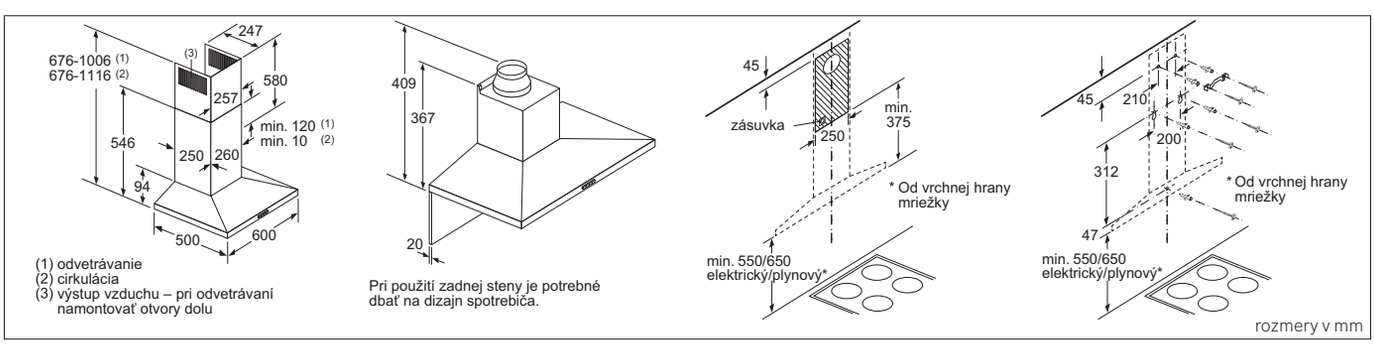

DWQ66DM50

Rozmerové výkresy k odsávačom pár

Komínové odsávače

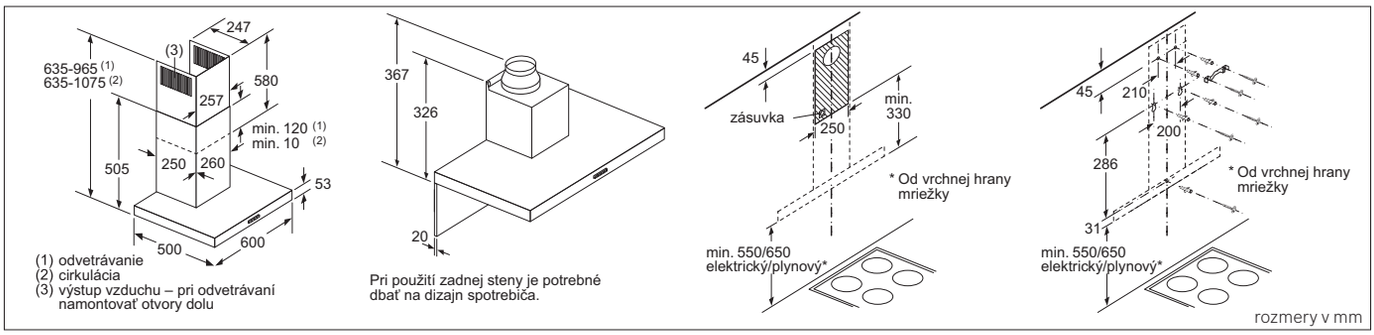

DWB64BC50

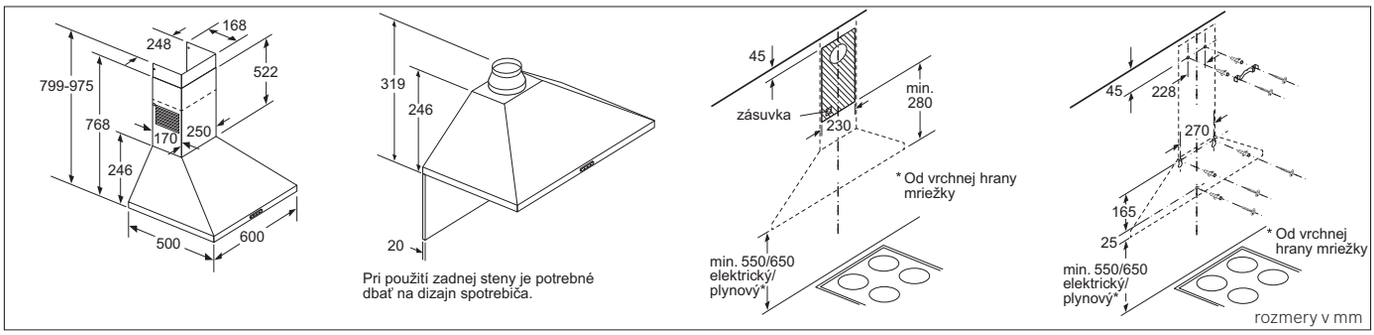

DWP64BC50

Ostrovčekové odsávače

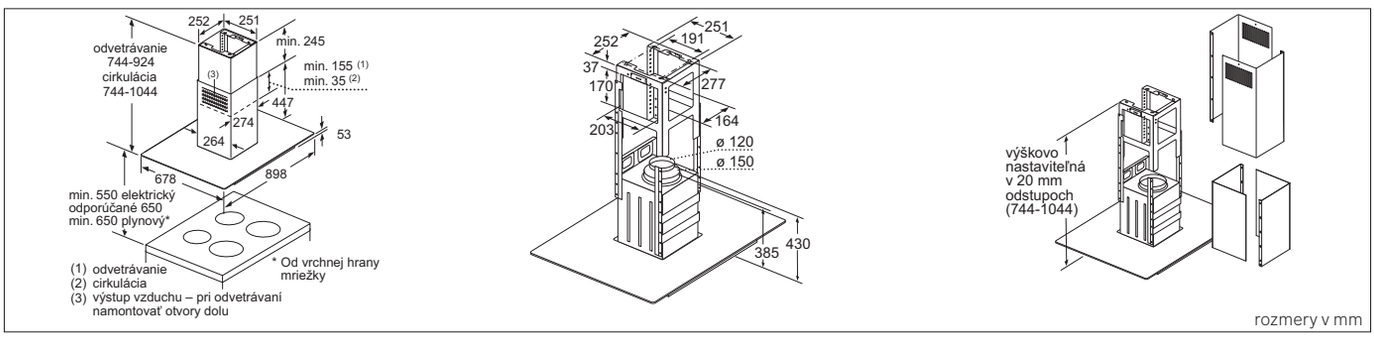

DIG97IM50

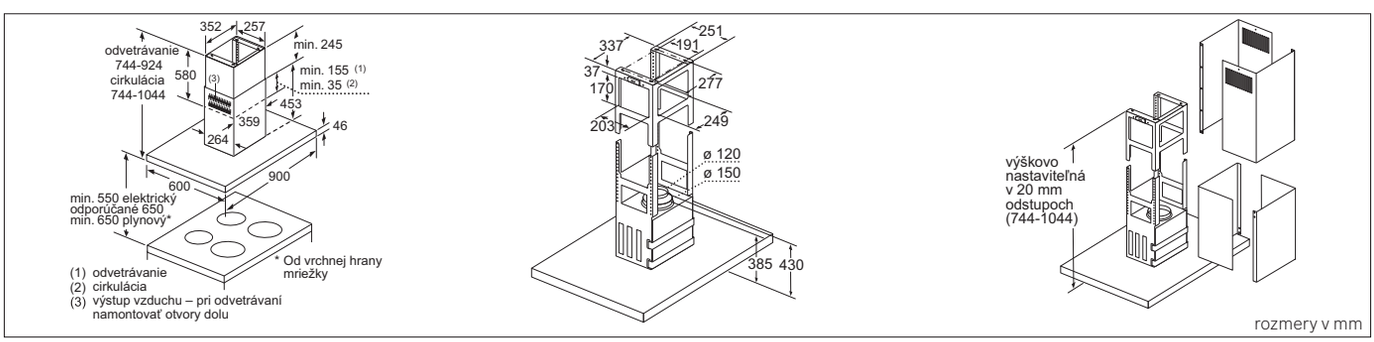

DIB98JQ50

Rozmerové výkresy k odsávačom pár

Zabudovateľné odsávače

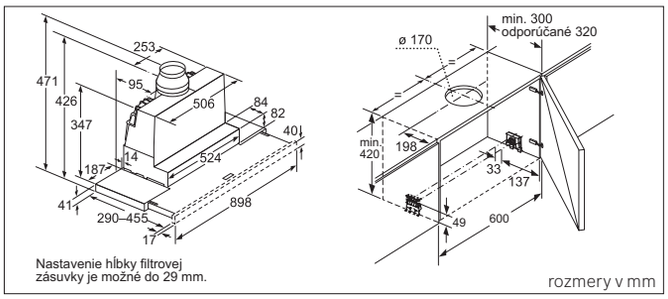

DFR097A50

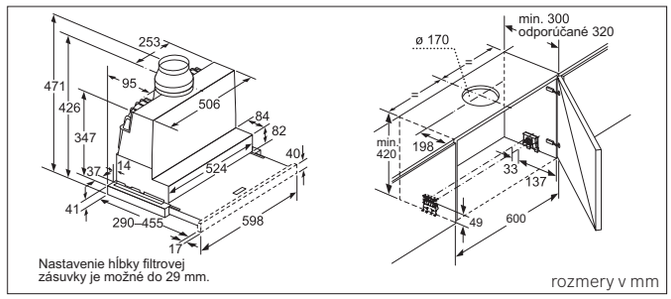

DFR067A50

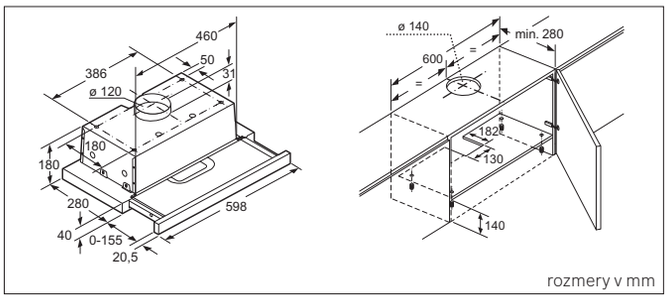

DFT63AC50

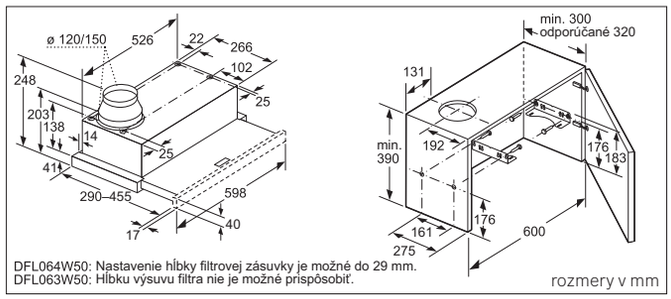

DFL064W50 | DFL063W55

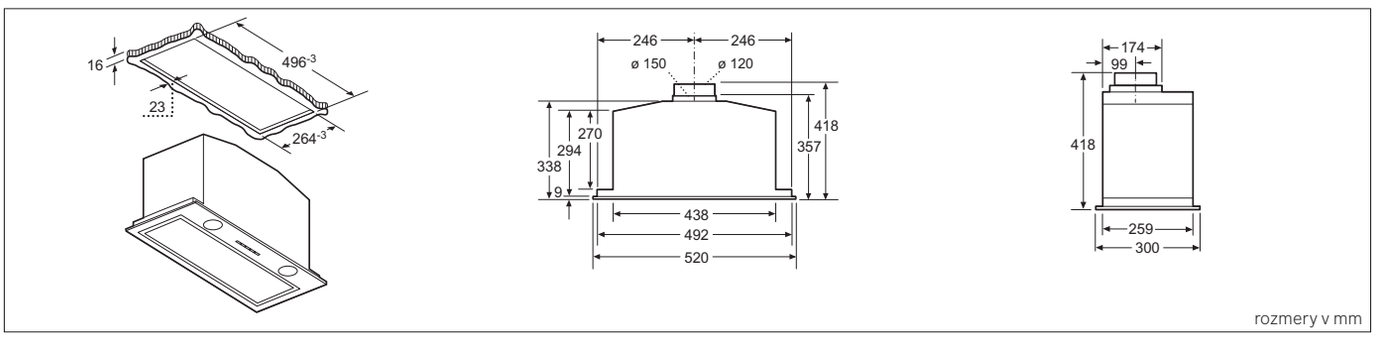

DHL575C

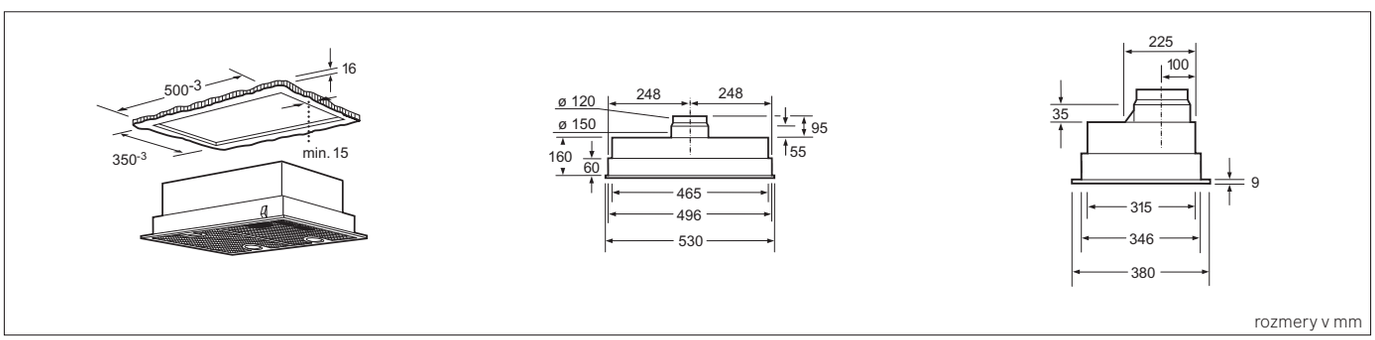

DHL555BL

Rozmerové výkresy k odsávačom pár

Zvláštne príslušenstvo

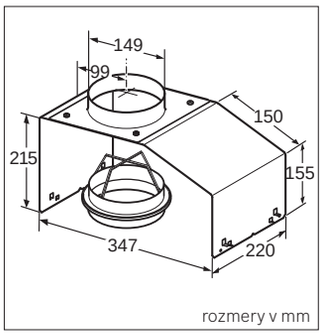

DHZ 7402

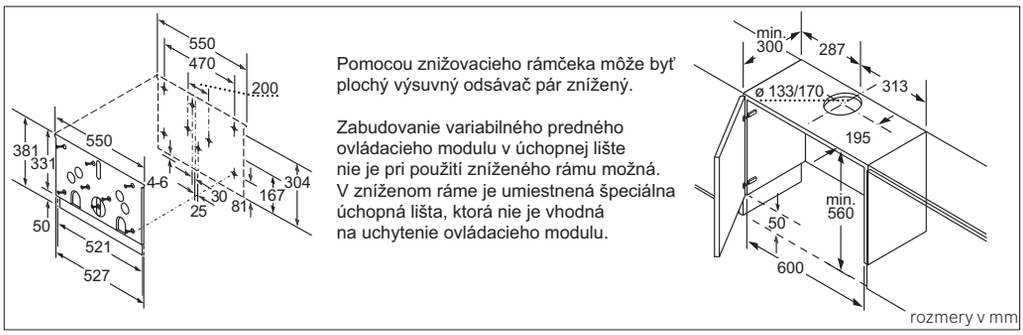

DSZ 4960 | DSZ 4660

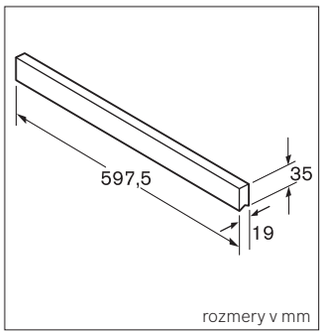

DSZ 4655

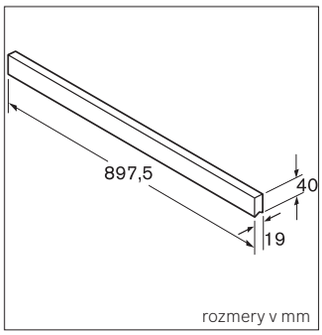

DHZ 4950

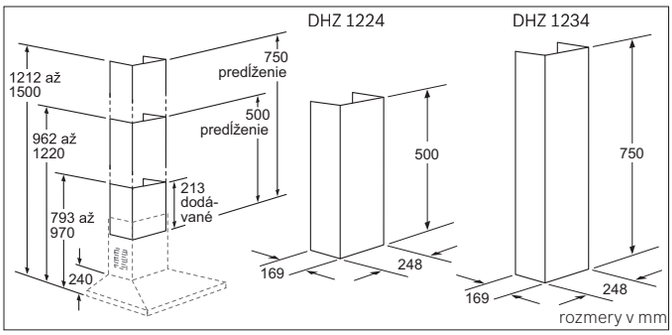

Predĺženie komína DHZ 1224 | 1234

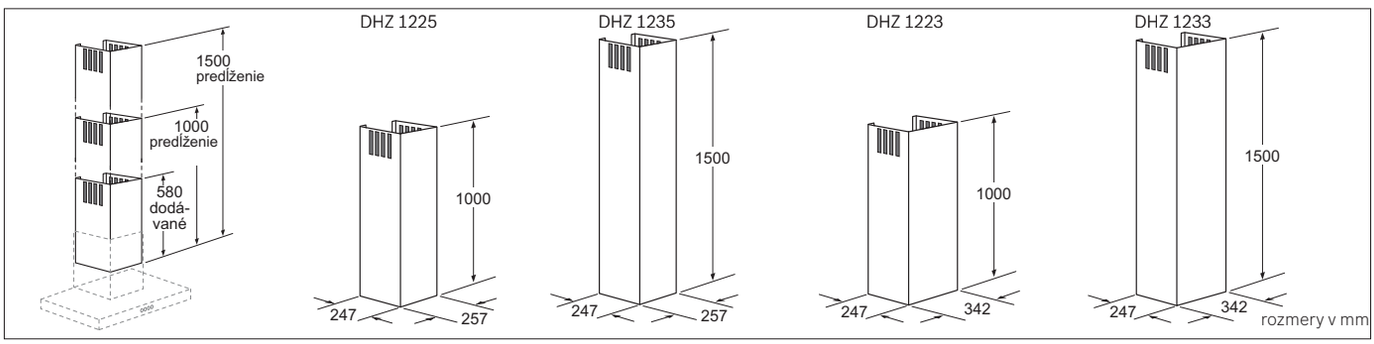

Predĺženie komína DHZ 1225 | 1235 | 1223 | 1233

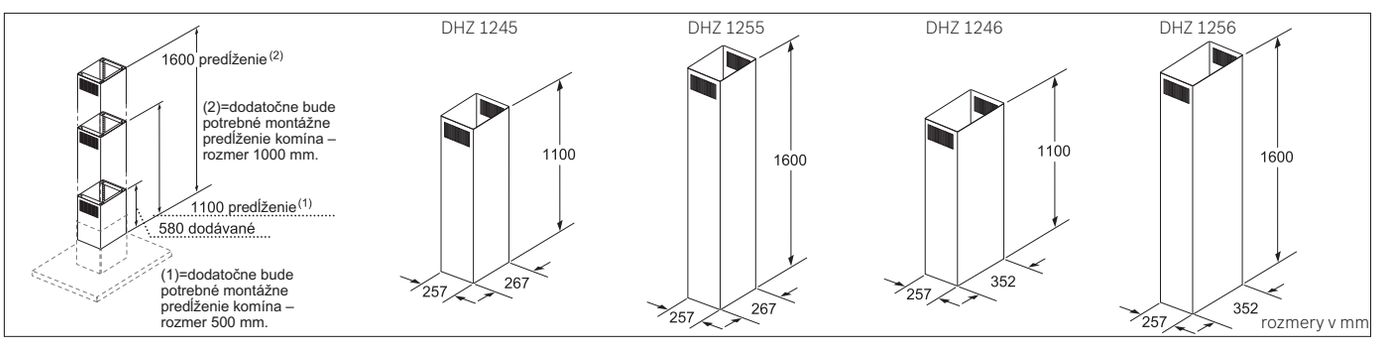

Predĺženie komína DHZ 1245 | 1255 | 1246 | 1256

Rozmerové výkresy k odsávačom pár

Zvláštne príslušenstvo

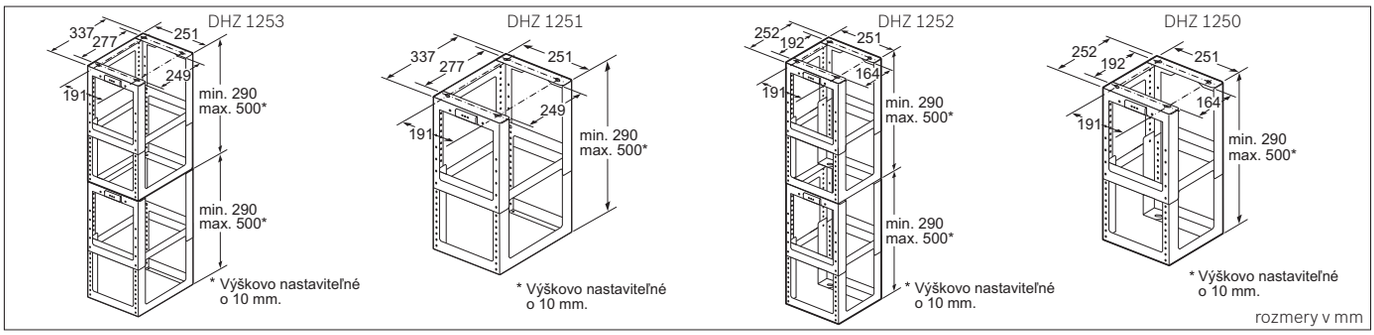

Konštrukcia na predĺženie komína DHZ 1253 | 1251 | 1252 | 1250

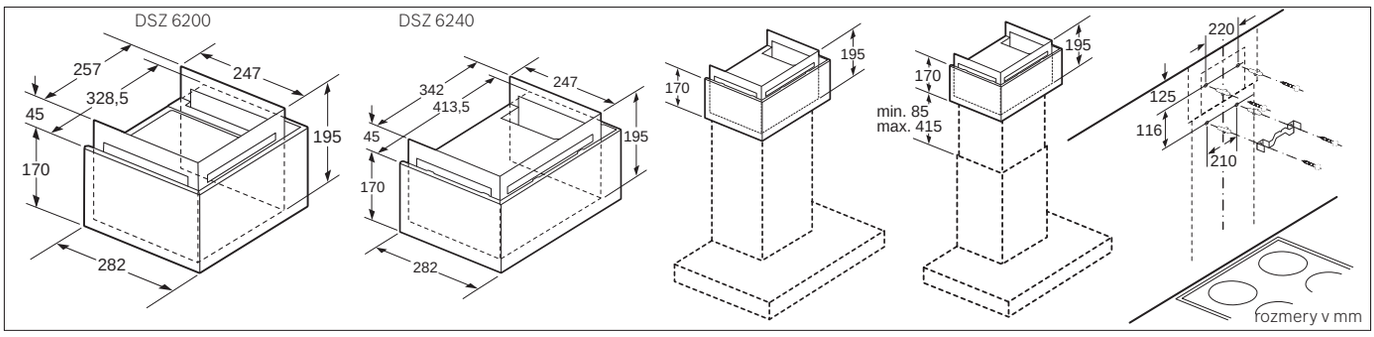

Modul CleanAir pre komínové odsávače DSZ 6200 | DSZ 6240

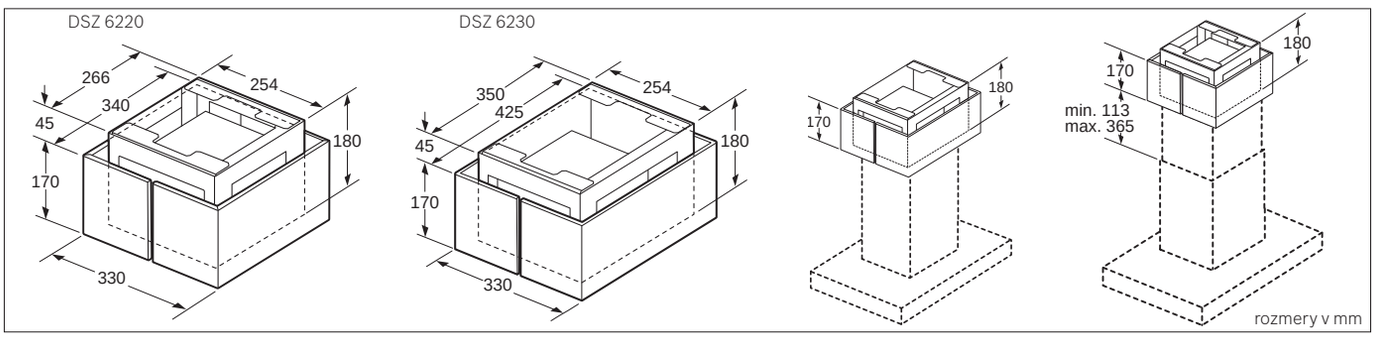

Modul CleanAir pre ostrovčekové odsávače DSZ 6220 | 6230

Predĺženie komína

Predĺženie komína

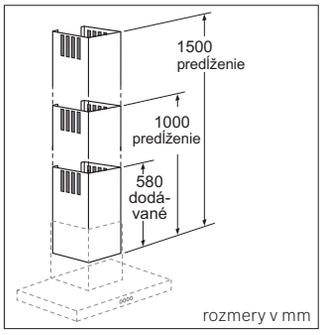

Popis	Model
predĺženie komína 1000 mm	DHZ 1225
predĺženie komína 1500 mm	DHZ 1235

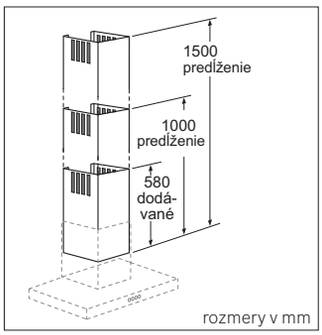

Popis	Model
predĺženie komína 1000 mm	DHZ 1223
predĺženie komína 1500 mm	DHZ 1233

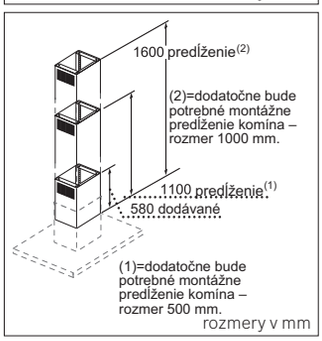

Popis	Model
predĺženie komína 1600 mm	DHZ 1255

Popis	Model
predĺženie komína 1100 mm	DHZ 1246

Zvláštne príslušenstvo pre ostrovčekové odsávače

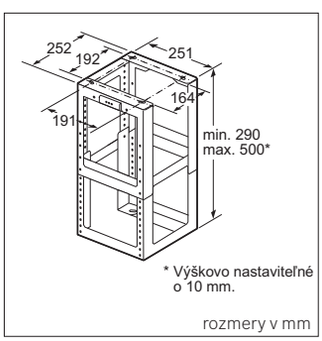

DHZ 1250

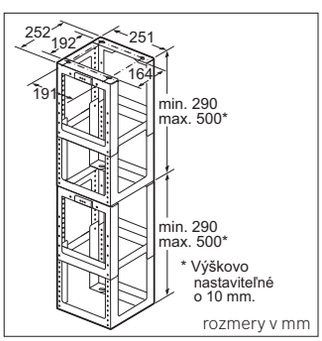

DHZ 1252

Popis	Model
konštrukcia k predĺženiu komína DHZ 1245	DHZ 1250
konštrukcia k predĺženiu komína DHZ 1255	DHZ 1252

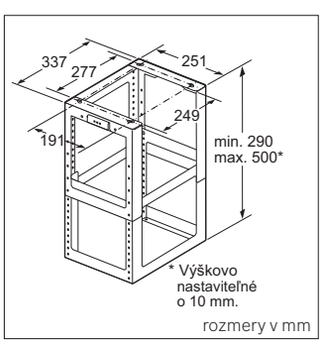

DHZ 1251

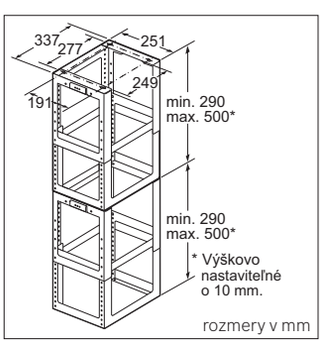

DHZ 1253

Popis	Model
konštrukcia k predĺženiu komína DHZ 1246	DHZ 1251
konštrukcia k predĺženiu komína DHZ 1256	DHZ 1253

Chladenie a mrazenie

Vyrábame najmodernejšiu techniku, čo najlepšie uvidíte na nízkom účte za elektrinu. Naše chladiace a mraziace spotrebiče sú zárukou vždy čerstvých potravín a najúspornejších energetických tried. Jedným slovom – efektívne.

VitaFresh pro
0°C
HumidityControl
VitaFresh pro

Čerstvá technika, skvelý výkon, ľadová efektivita

Všetky zabudovateľné spotrebiče sa takmer neviditeľne začlenia do každej zabudovateľnej kuchyne. Jedno však neprehliadnete: typickú 100 % kvalitu, výkon a komfort značky Bosch.

Elektronická regulácia TouchControl
Pomocou elegantného dotykového ovládacieho panela TouchControl možno jednoducho a presne regulovať teplotu ľahkým dotykom. Pri zabudovateľných kombináciách radu Serie | 6 a Serie | 8 je možnosť regulovať teplotu zvlášť pre chladiacu a zvlášť pre mraziacu časť.

Šetrí váš čas, peniaze a prácu. So systémom **NoFrost** už nemusíte nikdy odmrazovať.

Systém **LowFrost** vám ušetrí veľa práce s odmrazovaním.

VitaFresh pro vďaka teplote 0 °C predĺži čerstvosť potravín až trojnásobne a súčasne v nich dlhšie zachová dôležité vitamíny, minerály a chuť.

V zásobníku **VitaFresh plus** ostane ovocie a zelenina až dvakrát dlhšie čerstvé a šťavnaté.

VarioZone: maximálna flexibilita v mraziacom priestore
Všetky poličky z bezpečnostného skla v mraziacom priestore môžete celkom jednoducho vybrať, a tak si vytvoriť viac priestoru, napríklad na uloženie viacposchodovej torty alebo celého moriaka. Na sklených poličkách sa dajú bez problémov navrstviť aj veľké potraviny, napr. rodinné balenie pizze.

Uvedené výbavy nie sú vo všetkých prístrojoch.

Vďaka systému SoftClose – **profi plochým** pántom – sa dvere chladničky zatvárajú automaticky a úplne nehlučne. K dispozícii pri modeloch KIF39S80 a KIS86AD40.

Senzorová technológia FreshSense
Zabudovateľné spotrebiče SmartCool vedia, aké majú byť ideálne podmienky na uchovanie potravín. Vďaka FreshSense zaregistrujú každú zmenu teploty a dokážu na ňu efektívne reagovať prispôsobením intenzity chladenia. Výsledkom je konštantná vnútorná teplota.

Systém EasyLift
Pomocou praktickej páčky môžete sklené plochy jednoducho posunúť smerom hore alebo dolu až o 6 cm bez toho, aby ste museli skladované potraviny vybrať. Priehradka EasyLift vo dverách slúži na uskladnenie chladených potravín, napríklad fliaš rôznych veľkostí.

Plne výsuvné sklené plochy
Optimálny prehľad v chladničke získate vďaka plne výsuvným skleným priehradkám.

Ako vám ušetríme veľa času aj peňazí

Funkcie a špeciálna výbava chladničiek Bosch.

Energetická trieda A+++ a A++
Veľa kombinácií chladnička/mraznička značky Bosch sa môže pýšiť pečaťou najvyššej energetickej triedy A+++. Je to zhrnutie inovácií a patentových riešení od špeciálnych izolácií cez vysoko výkonné kompresory až po unikátne kondenzátory a výparník. Vďaka tomu spotrebujú naše kombinácie o 47,6 % menej energie v porovnaní so spotrebičmi energetickej triedy A+. A chladiace a mraziace spotrebiče energetickej triedy A++ spotrebujú o 21,4 % menej energie ako porovnateľný spotrebič triedy A+.

NoFrost
Bosch nevyvíja techniku len pre chladničky, ale aj pre lepší život. Napríklad systém NoFrost, ktorý vám ušetrí čas aj námahu.

LowFrost
Systém, ktorý vám ušetrí veľa práce, pretože významne redukuje tvorbu ľadu. Pri kombinácii chladnička/mraznička s technológiou LowFrost sa výrazne predlžujú intervaly odmrazovania. Tak ušetríte nielen čas, ale aj energiu.

Technológia VitaFresh pro s teplotou blízko 0 °C má dve oddelené zóny s rôznou vlhkosťou. Citlivá senzorová elektronika s vnútorným a vonkajším čidlom zaisťuje konštantnú teplotu a špeciálne rúno reguluje trvale a automaticky vlhkosť vzduchu. Nič už nemusíte kontrolovať – VitaFresh pro urobí všetko za vás. Horná „vlhká“ zóna VitaFresh pro je ideálna na skladovanie rôznych druhov ovocia a zeleniny. V spodnej „suchej“ zóne VitaFresh pro skladujte vajíčka, mliečne produkty, mäso a ryby.

Technológia VitaFresh plus bola špeciálne vyvinutá pre ovocie a zeleninu a udrží ich až dvakrát dlhšie čerstvé. Potrebnú vlhkosť môžete podľa druhu a množstva ovocia alebo zeleniny upraviť pomocou posuvného regulátora. Vlnité dno chráni skladované produkty pred skondenzovanou vodou. Čerstvosť a chuť ovocia a zeleniny tak zostanú dlhšie zachované.

MultiBox: transparentná zásuvka s vlnitým dnom je ideálna na skladovanie veľkého množstva ovocia a zeleniny.

BigBox
Nádoby na zamrazovanie, celý koláč alebo pizzu uložíte bez problémov. Či máte detskú oslavu alebo chcete zmraziť svadobnú tortu, BigBox s výškou 26 cm má dosť miesta na všetko.

FreshSense
Vďaka optimálnym podmienkam si vaše potraviny uchovajú správnu konzistenciu. To znamená, že napríklad zmrzlina nebude mäkká, ale ani zmrznutá. Základným faktorom je konštantná teplota, ktorá má najväčší vplyv na kvalitu uchovávaných potravín. Preto senzory FreshSense neustále kontrolujú nielen teplotu v chladničke a mrazničke, ale aj teplotu v okolí. Tie okamžite vyrovnávajú aj tie najmenšie rozdiely.

2 oddelené chladiace okruhy
Pri spotrebičoch s dvoma oddelenými chladiacimi okruhmi môžete nezávisle regulovať teplotu v chladiacej a mraziacej časti.

Ovládací panel TouchControl
Na elegantnom panele TouchControl rýchlo skontrolujete alebo hravo zmeníte nastavenie teploty. V chladničke aj v mrazničke.

Elektronická regulácia teploty
Kombinácia chladnička/mraznička je vybavená moderným ovládaním a kontrolným panelom, ktoré umožňujú nastavenie idálnej teploty, a tým aj nižšiu spotrebu energie.

Oddelené nastavenie teploty
Umožňuje individuálne nastavenie teploty v chladiacej a mraziacej časti, prípadne jej vypnutie.

Dynamické chladenie
Ventilátor v chladiacej časti významne skráti čas na opätovné dosiahnutie správnej teploty po otvorení dverí.

SuperChladenie
Aktiváciou tejto funkcie sa čerstvé potraviny rýchlejšie ochladia a zároveň sa zabráni zohriatiu už uskladnených potravín. Po vyrovnaní teploty sa funkcia automaticky deaktivuje.

SuperMrazenie
Ochraňuje hlboko zmrazené potraviny pred rozmrazením, keď sa pridávajú čerstvé potraviny do mrazničky. Pridané potraviny sa rýchlejšie zmrazia. Spotrebiče so samostatnou automatikou mrazenia sa po dosiahnutí potrebnej teploty automaticky prepnú do normálneho režimu.

LED osvetlenie
Nový koncept osvetlenia je zabudovaný v bočnej stene alebo klasicky v strope spotrebiča. Postará sa o dokonalé osvetlenie chladiaceho priestoru. A to počas celej životnosti spotrebiča.

Výsuvné sklené plochy
Nerozbitné bezrámové sklené plochy v kombinácii s výsuvnou mechanikou umožňujú pohodlné vkladanie a vyberanie potravín alebo rýchlu kontrolu, či vám doma niečo nechýba.

Sklené plochy EasyLift a priehradka vo dverách
Sklené plochy EasyLift môžete výškovo nastaviť až o 6 cm bez toho, aby ste predtým museli potraviny vyberať. Priehradka vo dverách sa môže výškovo nastaviť až o 40 cm, aj keď je plne naložená.

Teleskopický výsuv/plný teleskopický výsuv
Zásobník na teleskopickom výsuve alebo plnom teleskopickom výsuve sa ľahko vysúva. Manipulácia je pohodlná a umožňuje dokonalý prehľad o uskladnených potravinách.

Aktívny varovný signál
Optický a zvukový varovný signál upozorní na zvýšenú teplotu v mraziacej časti, čím ochráni vaše potraviny.

MultiAlarm systém
Päťnásobný varovný a bezpečnostný Multi-Alarm-System vás opticky aj akusticky upozorní na zvýšenie teploty, pootvorené dvere alebo výpadok prúdu.

Funkcia dovolenka
Po aktivácii funkcie sa teplota v chladničke ustáli na cca +14 °C a v mrazničke je naďalej -18 °C. Tak sú mrazené potraviny chránené a v chladničke nedochádza ku zbytočnej spotrebe energie.

Profi tlmené zatváranie dverí – SoftClose
Vďaka profesionálnym plochým pántom sa dvere chladničky zatvoria takmer vždy potichu a od určitého uhla aj samostatne.

Ploché pánty
Najmodernejšia technika plochých pántov zaisťuje pevné spojenie dverí nábytku a spotrebiča. Vyniká vysokou nosnosťou a veľkorysým uhlom otvorenia dverí.

Pojazdy
Technika koľajničiek je pohyblivé spojenie medzi dverami nábytku a dverami spotrebiča, ktoré sú výškovo a hĺbkovo posuvné. V prípade výmeny spotrebiča inštalujete nový spotrebič osvedčeným spôsobom do niky.

EasyInstallation od Bosch
Inštalácia SmartCool kombinácie chladnička/mraznička je odteraz jednoduchšia. Skrutky sme už predmontovali na jednotlivé diely.

Klimatická trieda
Klimatická trieda udáva, v akom rozmedzí okolnej teploty spotrebič pracuje (norma DIN EN ISO 15502):
klimatická trieda SN (rozšírená norma): +10 °C až +32 °C
klimatická trieda N (norma): +16 °C až +32 °C
klimatická trieda ST (subtrópy): +18 °C až +38 °C
klimatická trieda T (trópy): +18 °C až +43 °C.

Predĺžte priemernú dĺžku čerstvosti vašich potravín

Chladničky Bosch s technológiou VitaFresh pro udržujú zeleninu, mäso a mliečne produkty až trikrát dlhšie čerstvé. V priehradke VitaFresh plus vydrží ovocie a zelenina až dvakrát dlhšie čerstvé.

Technológia VitaFresh pro od firmy Bosch

S technológiou VitaFresh pro budú všetky potraviny optimálne chladené v jednej z dvoch priehradok. Vždy však s konštantnou teplotou a vlhkosťou, vďaka čomu zostanú až trikrát dlhšie čerstvé.

Rozdielne potraviny majú rozdielne požiadavky na skladovanie. Ak im ich nevytvoríme, rýchlo stratia na kvalite. Ak sa tieto rozdiely pri skladovaní nezoberú do úvahy, dochádza k rýchlejšej strate vitamínov a živín. V zóne VitaFresh pro sú biologické procesy výrazne spomalené, pretože každá potravina je skladovaná pri optimálnej vlhkosti a teplote.

Technológia VitaFresh plus od firmy Bosch

Naša priehradka VitaFresh plus sa postará o správnu vlhkosť na správnom mieste – pri vašom ovocí a zelenine. Preto vydrží až dvakrát dlhšie čerstvé.

Priehradka VitaFresh plus bola špeciálne vyvinutá pre ovocie a zeleninu a tieto potraviny udržuje až dvakrát dlhšie čerstvé. Potrebnú vlhkosť môžete podľa druhu a množstva ovocia alebo zeleniny upraviť pomocou posuvného regulátora. Vlnité dno chráni skladované produkty pred skondenzovanou vodou. Čerstvosť a chuť ovocia a zeleniny tak zostanú dlhšie zachované.

Ako funguje VitaFresh pro

Technológia VitaFresh pro s teplotou blízkou 0 °C má dve oddelené zóny s rozdielnou vlhkosťou. Citlivá senzorová elektronika s vnútorným a vonkajším čidlom zaisťuje konštantnú teplotu a špeciálne rúno trvale a automaticky reguluje vlhkosť vzduchu. Už nič nemusíte kontrolovať – VitaFresh pro to urobí za vás.

Zóna VitaFresh pro „suchá“ a „vlhká“

Horná „vlhká“ zóna VitaFresh pro je ideálna na skladovanie rôznych druhov ovocia a zeleniny.
V spodnej „suchej“ zóne VitaFresh pro skladujte vajíčka, mliečne produkty, mäso a ryby.

porovnanie času skladovania*	obvykle	s VitaFresh pro
mäso a ryby		
bravčové mäso	1 – 3 dni	5 dní
hovädzie mäso	1 – 4 dni	5 – 7 dní
hydina	1 – 2 dni	3 – 5 dní
pstruh	1 deň	2 – 3 dni
mliečne výrobky		
mlieko	2 – 3 dni	5 – 7 dní
jogurt	14 dní	30 dní
tvrdý syr	7 dní	30 dní
ovocie a zelenina		
brokolica	5 dní	14 dní
jahody	1 – 3 dni	5 – 7 dní
jablká	až 50 dní	až 180 dní

Vaša výhoda VitaFresh pro

Potraviny zostanú až trikrát dlhšie čerstvé, a preto zriedka skončia v koši. Ani potraviny s kratšou životnosťou nemusia byť rýchlo spotrebované, plány na varenie môžete v pokoji o niekoľko dní posunúť.

Ako funguje VitaFresh plus

V priehradke VitaFresh plus nedochádza ku strate vlhkosti a vysychaniu potravín vďaka špeciálnemu zatváraciemu mechanizmu. Podľe toho, či skladujete ovocie alebo zeleninu, regulujte vlhkosť posuvným regulátorom.

Komfortné ovládanie

Priehradka VitaFresh plus leží na bočných profiloch sklenej plochy a dá sa zľahka vysúvať a zasúvať.

Variabilná regulácia vlhkosti

Podľa skladovaných potravín nastavíte potrebnú vlhkosť pre ideálne chladenie posuvným ovládačom.

porovnanie času skladovania*	obvykle	s VitaFresh plus
hlávkový šalát	3 – 7 dní	14 dní
huby	3 dni	5 dní
mrkva	11 dní	25 dní
hrozno	14 dní	25 dní
kivi	14 dní	30 – 50 dní
brokolica	5 dní	10 dní
jahody	1 – 3 dni	4 – 5 dní
jablká	až 50 dní	až 120 dní

Vaša výhoda VitaFresh plus

Ovocie a zelenina zostanú až dvakrát dlhšie čerstvé a zachovajú si vitamíny aj ďalšie nutričné hodnoty. Kvalitné potraviny tak neskončia v koši a vy nebudete musieť tak často nakupovať. To šetrí čas aj peniaze.

Jasný dôkaz: špenát po 10 dňoch skladovania

S VitaFresh pro a VitaFresh plus — Bez VitaFresh pro a VitaFresh plus

Prečo dlho odmrazovať mrazničku, keď svoj čas môžete využiť na dôležitejšie veci v živote?

Vďaka NoFrost bude namáhavé a časovo náročné odmrazovanie minulosťou. S LowFrost je tvorba ľadu výrazne menšia, vďaka čomu ušetríte čas a elektrickú energiu.

Systém NoFrost od značky Bosch

Pri modeloch s technológiou NoFrost sa vlhkosť vzduchu nezráža v spotrebiči alebo na potravinách, ale zhromažďuje sa mimo chladiaci priestor, v centrálnom lamelovom výparníku. A kde nie je žiadna vlhkosť, tam nemôže vzniknúť ani námraza.

Systém LowFrost od značky Bosch

LowFrost výrazne redukuje tvorbu ľadu, čím vám ušetrí veľa práce. Kombinácie SmartCool chladnička a mraznička nie je potrebné tak často odmrazovať. Ale keď už je potrebné ju odmraziť, máme po ruke riešenie: pomocou praktickej záklopky v podstavci spotrebiča to pôjde rýchlo a jednoducho. Mrazničky LowFrost ponúkajú viac miesta a atraktívnejší dizajn, pretože výparník je umiestnený mimo mraziaceho priestoru. A ešte niečo navyše, hladký povrch odkladacích plôch VarioZone sa oveľa ľahšie čistí.

Vaše výhody s NoFrost:

Úspora času s NoFrost
Systém NoFrost vám ušetrí veľa času aj námahy. Nepríjemné a náročné odstraňovanie námrazy pri Bosch kombináciách chladnička a mraznička odpadá raz a navždy, pretože mraznička sa sama odmrazuje.

Úspora energie s NoFrost
Systém NoFrost zabraňuje tvorbe ľadovej vrstvy, ktorá pri bežných chladničkách razantne zvyšuje spotrebu elektriny. Jednoducho povedané: kombinácia s výbavou NoFrost pracuje viac a za menej.

Ochrana potravín s NoFrost
Mrazené potraviny sú rýchlo a šetrne hlboko zmrazené pomocou suchého studeného vzduchu. Na už uskladnených potravinách sa preto nevytvára vrstva ľadu.

Vaše výhody s LowFrost:

Menej odmrazovania
Vieme, ako „radi“ odmrazujete vašu mrazničku. Vďaka systému LowFrost preto odmrazovanie nebude potrebné tak často, len občas.

Viac miesta a flexibility vďaka VarioZone
Domnievame sa, že do mrazničky patria potraviny, preto sme kondenzačnú technológiu umiestnili mimo mraziaci priestor. Pre vás to znamená viac priestoru a variability pri uskladňovaní potravín. Napríklad všetky plochy z bezpečnostného skla môžete jednoducho vybrať a zamraziť, napríklad viacposchodovú tortu alebo celého moriaka. Na sklených plochách sa dajú bez problémov vrstviť veľké potraviny, napríklad krabice s rodinnou pizzou.

Jednoduché čistenie
Vďaka ucelenému povrchu mrazničky bez rebier a ľahkému vysunutiu výpustnej hadice je čistenie mrazničky LowFrost ešte jednoduchšie.

Dostatok priestoru pre vaše jedlo. A všetky vitamíny

S chladničkami Bosch budete mať doma zaručene vždy dostatok čerstvého jedla. Nezáleží na tom, či potrebujete veľa ingrediencií na chystanú veľkú večeru alebo iba chcete doplniť veľké zásoby potravinami. V závislosti od kombinácie zabudovateľnej chladničky so zabudovateľnou mrazničkou je k dispozícii až 319 litrov. Nikto vám neponúka viac priestoru na čerstvé potraviny.

Dokonalé využitie priestoru vo vašej kuchyni
Využite plnú výšku kuchynského nábytku: ak je miesto na celkovú výšku chladenia napríklad 178 cm, môžete vhodnou kombináciou chladničky a mrazničky Bosch priestor celkom využiť. Pre kombinácie je možná celková výška zariadenia až 212 cm*– napríklad kombináciou 140 cm vysokej zabudovateľnej chladničky Bosch so 72 cm zabudovateľnou mrazničkou Bosch. Výsledok: až 319 litrov priestoru pre vaše nákupy.

Pokročilá technológia chladenia uľahčuje plánovanie vašej kuchyne
Kombinácia našich nových 72 cm a 88 cm zabudovateľných mrazničiek s našimi zabudovateľnými chladničkami je možná iba vďaka optimálnemu odvádzaniu tepla medzi zariadeniami. Zvyškové teplo, ktoré sa obvykle nachádza na zadnej strane chladničky, je teraz čiastočne smerované do hornej časti spotrebiča. Toto inovatívne riešenie zabraňuje nahromadeniu vlhkosti medzi spotrebičmi, prípadne medzi stenami. Preto je možné ľubovoľne kombinovať a umiestniť tak chladničku a mrazničku nad seba. Váš kuchynský nábytok a drevené podlahy sú chránené pred možnou vlhkosťou.

* Uvedené výšky sú bez kuchynských skriniek.

BOSCH
VitaFresh pro
0°C
VitaFresh pro
0°C
BOSCH

Dostatok priestoru pre vaše potraviny

Záleží iba na vás, akú kombináciu chladničky a mrazničky a celkovú výšku si zvolíte.

Celková výška

160 cm*	174 cm*	176 cm*

KIR21VF30

KIR31VF30

KIR21VF30

GIV11AF30

GIV11AF30

GIV21AF30

* Uvedené výšky sú bez kuchynských skriniek.

Celková výška

190 cm*	194 cm*	210 cm*	212 cm*

KIR31VF30

KIR41VF30

KIR41VF30

KIR51AF30

GIV21AF30

GIV11AF30

GIV21AF30

GIV11AF30

Ktoré chladiace spotrebiče najviac vyhovujú vašim potrebám?

Aby sme vám uľahčili rozhodovanie pri nákupe, rozdelili sme naše spotrebiče do 4 kategórií: Serie | 8, Serie | 6, Serie | 4 a Serie | 2. Každá kategória vyhovuje rôznym požiadavkám podľa charakteristických znakov. Vyberte si, ktoré chladiace spotrebiče najviac vyhovujú vašim potrebám.

Chladiace a mraziace kombinácie Serie | 8
Kto vstúpi do vašej kuchyne, je unesený elegantným dizajnom aj perfektným usporiadaním. A presne to sú aj vaše požiadavky na chladničku. Potraviny zostávajú až trikrát dlhšie čerstvé vďaka systému VitaFresh pro. Dve zóny s rozdielnou vlhkosťou vzduchu a teplotou okolo 0 °C vytvárajú perfektné skladovacie podmienky pre ovocie a zeleninu alebo mäso a ryby. Informácie o teplote a energetickom režime máte neustále na displeji TouchControl. Kombinácia chladničky a mrazničky Serie | 8 ponúka tiež kovové aplikácie.

Chladiace a mraziace kombinácie Serie | 6
Ste človek, ktorý dbá na životné prostredie a ktorému slová „udržateľný rozvoj“ nie sú cudzie. Od vašej chladničky očakávate maximálnu energetickú účinnosť a životnosť. Pretože dávate prednosť kvalite, hľadáte spotrebič, ktorý je vhodný pre citlivé potraviny. Vďaka technológii VitaFresh plus zostanú ovocie a zelenina až dvakrát dlhšie čerstvé. A vďaka displeju TouchControl môžete kedykoľvek skontrolovať nastavenú teplotu.

Chladiace a mraziace kombinácie Serie | 4
Náklady za elektrinu by mali zostať nízke, preto sa zaujímate pri chladničke predovšetkým o úsporu energie. K tomu prispieva aj úsporné LED osvetlenie. Aktuálnu teplotu v chladiacej alebo mraziacej časti zistíte na elektronickom displeji.

Chladiace a mraziace kombinácie Serie | 2
Optimálna voľba pre všetkých, ktorí chcú značkový spotrebič v dobrom pomere cena a výkon.

Prehľad výbavy našich zabudovateľných chladiacich spotrebičov

Zabudovateľné kombinácie	Serie | 8	Serie | 6	Serie | 4	Serie | 2
Vnútorný dizajn prístroja	kovové aplikácie	kovové aplikácie		
Spôsob skladovania	VitaFresh pro	VitaFresh plus	MultiBox	
Systém odmrazovania	NoFrost	LowFrost	NoFrost/LowFrost*	
Ovládanie teploty	elektronicky cez panel TouchControl	elektronicky cez panel TouchControl	elektronicky	mechanicky
	oddelené chladenie a mrazenie	oddelené chladenie a mrazenie		
Komfort	profesionálne tlmenie dverí*	profesionálne tlmenie dverí*		
	VarioZone	VarioZone	VarioZone	
Osvetlenie	LED	LED	LED	LED

* v závislosti od modelu

Zabudovateľný chladiaci automat	Serie | 8	Serie | 6	Serie | 4	Serie | 2
Vnútorný dizajn prístroja	kovové aplikácie	kovové aplikácie		
Technológie	VitaFresh pro	VitaFresh plus	MultiBox	
Ovládanie teploty	elektronicky cez panel TouchControl	elektronicky cez panel TouchControl	elektronicky	mechanicky
Osvetlenie	LED	LED	LED	LED

vario style

Dizajn, ktorý si určujete vy

Nové chladničky s mrazničkou Bosch Vario Style vám teraz prinášajú možnosť kedykoľvek zmeniť dizajn vašej chladničky, a tak aj celej kuchyne. Stačí si iba vybrať z 19 odtieňov farieb – od živej čerešňovo červenej/Cherry Red až po odvážne farby, ako je limetkovo zelená/Lime green alebo čisto prírodné farby, ako je tyrkysová/Aqua.

Farebné kryty dverí chladničiek sa vyrábajú v Nemecku z vysoko kvalitnej pozinkovanej ocele. Jednoduchú inštaláciu a bezpečné prichytenie zaistí inteligentná kombinácia „neviditeľných“ háčikov a magnetiek. Nepotrebujete žiadne špeciálne nástroje alebo technické znalosti – jednoducho zacvaknete a vaša nová chladnička je na svete.

Prekvapivo jednoduché, jednoducho perfektné. To je Bosch.

3, 2, 1 – hotovo!

Chladničky Bosch Vario Style sú vybavené inovatívnym systémom založeným na inteligentnej kombinácii „neviditeľných“ háčikov a magnetiek. Toto jedinečné riešenie umožní rýchlu zmenu dizajnu vašej chladničky kedykoľvek, ľahko a rýchlo.

Zdvihnite spodnú hranu farebného krytu chladničky.

Následne kryt vysuňte smerom nahor.

Nový kryt nasaďte na hornú hranu dverí chladničky, pritlačte a je to.

Vario Style 186 cm a 203 cm

Green Technology inside

Cena: 949 €*

Green Technology inside

Cena: 1 249 €*

Serie | 4
Kombinácia Vario Style NoFrost chladnička/mraznička s vymeniteľným farebným krytom dverí – výška 186 cm

A++ NoFrost | VitaFresh | LED svetlo | MultiAirflow | AirFresh Filter | Separate Temperature Control | Superchladenie | Supermrazenie

Výkon a spotreba
- trieda spotreby energie: A++[1)]
- spotreba energie: 260 kWh/rok[2)]
- celkový užitočný objem: 324 l
- objem chladiacej časti: 213 l
- objem zóny blízko 0 °C: 24 l
- objem mraziacej časti NoFrost: 87 l
- čas skladovania pri poruche: 16 h
- kapacita zmrazenia: 14 kg za 24 h
- klimatická trieda: SN-T
- hlučnosť: 39 dB(A) re 1 pW

Komfort a bezpečnosť
- elektronická regulácia teploty – LED ukazovatele
- oddelená regulácia teploty pre chladiacu a mraziacu časť
- optický a akustický varovný signál pri ponechaní otvorených dverí
- optický a akustický varovný signál pri zvýšenej teplote vo vnútornom priestore mrazničky

Chladiaca časť
- LED so SoftStart
- funkcia superChladenie
- 4x odkladacie plochy z bezpečnostného skla, z toho 2x výškovo nastaviteľná
- špeciálny držiak na fľaše

Systém Freshness
- 1 zásuvka VitaFresh s reguláciou vlhkosti – udrží ovocie a zeleninu dlhšie čerstvé a plné vitamínov
- 2 zásuvky VitaFresh „0 °C“ s reguláciou teploty – ryby a mäso zostanú dlhšie čerstvé
- AirFreshFilter

Mraziaca časť
- NoFrost – už nikdy žiadne odmrazovanie!
- funkcia SuperMrazenie
- 3x transparentný mraziaci box

Rozmery a technické informácie
- spotrebič (V x Š x H): 186,0 x 60,0 x 66,0 cm

Serie | 4
Kombinácia Vario Style NoFrost chladnička/mraznička s vymeniteľným farebným krytom dverí – výška 203 cm

A+++ NoFrost | VitaFresh | LED svetlo | MultiAirflow | AirFresh Filter | Separate Temperature Control | Superchladenie | Supermrazenie

Výkon a spotreba
- trieda spotreby energie: A+++[1)]
- spotreba energie: 182 kWh/rok[2)]
- celkový užitočný objem: 366 l
- objem chladiacej časti: 255 l
- objem zóny blízko 0 °C: 24 l
- objem mraziacej časti NoFrost: 87 l
- čas skladovania pri poruche: 16 h
- kapacita zmrazenia: 14 kg za 24 h
- klimatická trieda: SN-T
- hlučnosť: 39 dB(A) re 1 pW

Komfort a bezpečnosť
- elektronická regulácia teploty – LED ukazovatele
- oddelená regulácia teploty pre chladiacu a mraziacu časť
- optický a akustický varovný signál pri ponechaní otvorených dverí
- optický a akustický varovný signál pri zvýšenej teplote vo vnútornom priestore mrazničky

Chladiaca časť
- LED so SoftStart
- funkcia superChladenie
- 5x odkladacie plochy z bezpečnostného skla, z toho 3 x výškovo nastaviteľná
- špeciálny držiak na fľaše

Systém Freshness
- 1 zásuvka VitaFresh s reguláciou vlhkosti – udrží ovocie a zeleninu dlhšie čerstvé a plné vitamínov
- 2 zásuvky VitaFresh „0 °C“ s reguláciou teploty – ryby a mäso zostanú dlhšie čerstvé
- AirFreshFilter

Mraziaca časť
- NoFrost – už nikdy žiadne odmrazovanie!
- funkcia SuperMrazenie
- 3x transparentný mraziaci box, z toho 1x BigBox

Rozmery a technické informácie
- spotrebič (V x Š x H): 203,0 x 60,0 x 66,0 cm

[1)] V rozsahu tried energetickej účinnosti od A+++ do D. [2)] Na základe výsledkov normovaných testov trvajúcich viac ako 24 hodín (podľa EU 1060/2010). Skutočná spotreba je závislá od používania spotrebiča a jeho umiestnenia. * Odporúčaná maloobchodná cena výrobcu. Táto cena je len orientačná, konečnú cenu produktu určia jednotliví predajcovia.

Farby a rozmery

	Súprava kombinovaná chladnička s mrazničkou s farebným krytom dverí		Samostatný farebný kryt dverí	
	Výška: 1,86 m **Cena: 949 €***	**Výška:** 2,03 m **Cena: 1 249 €***	**Výška:** 1,86 m **Cena: 189 €***	**Výška:** 2,03 m **Cena: 205 €***
Žltá/Sunflower	KVN36IF3A	KVN39IF4A	KSZ1AVF00	KSZ1BVF00
Oranžová/Orange	KVN36IO3A	KVN39IO4A	KSZ1AVO00	KSZ1BVO00
Malinová/Raspberry	KVN36IE3A	KVN39IE4A	KSZ1AVE00	KSZ1BVE00
Slivková/Plum	KVN36IL3A	KVN39IL4A	KSZ1AVL00	KSZ1BVL00
Čerešňovo červená/Cherry red	KVN36IR3A	KVN39IR3A	KSZ1AVR00	KSZ1BVR00
Champagne	KVN36IK3A	KVN39IK4A	KSZ1AVK00	KSZ1BVK00
Kávovo hnedá/Coffee brown	KVN36IC3A	KVN39IC4A	KSZ1AVD10	KSZ1BVD10
Espresso hnedá/Espresso brown	KVN36ID3A	KVN39ID4A	KSZ1AVD00	KSZ1BVD00
Matná čierna/Black matt	KVN36IZ3A	KVN39IZ4A	KSZ1AVZ00	KSZ1BVZ00
Perleťovo tmavo modrá/Pearl night blue	KVN36IN3A	KVN39IN4A	KSZ1AVN00	KSZ1BVN00
Petrolejová/Petrol**	KVN36IU3A	KVN39IU4A	KSZ1AVU10	KSZ1BVU10
Tyrkysová/Aqua	KVN36IA3A	KVN39IA4A	KSZ1AVU00	KSZ1BVU00
Mätovo zelená/Mint green	KVN36IJ3A	KVN39IJ3A	KSZ1AVJ00	KSZ1BVJ00
Limetkovo zelená/Lime green	KVN36IH3A	KVN39IH4A	KSZ1AVH00	KSZ1BVH00
Pastelovo modrá/Light blue**	KVN36IT3A	KVN39IT4A	KSZ1AVT00	KSZ1BVT00
Pastelovo ružová/Light rose**	KVN36IP3A	KVN39IP4A	KSZ1AVP00	KSZ1BVP00
Perleťovo biela/Pearl white**	KVN36IV3A	KVN39IV4A	KSZ1AVV00	KSZ1BVV00
Sivá/Stone grey**	KVN36IG3A	KVN39IG4A	KSZ1AVG00	KSZ1BVG00
Perleťovo zlatá/Pearl gold**	KVN36IX3A	KVN39IX4A	KSZ1AVX00	KSZ1BVX00

* Odporúčaná maloobchodná cena výrobcu. Táto cena je len orientačná, konečnú cenu produktu určia jednotliví predajcovia.
** K dispozícii v priebehu roku 2019.

Zabudovateľné kombinácie pre niku 177,5 cm

NOVINKA

Green Technology inside

Cena: 1 705 €* **dostupné od 02/2019**

Green Technology inside

Cena: 1 699 €* **dostupné do 02/2019**

Serie | 8
KIF86PF30 — technika plochých pántov

A++ | 177,5 cm | NoFrost | VitaFresh pro 0 °C | LED svetlo | FreshSense | Teleskopic Drawer | AirFresh Filter | VarioShelf | Superchladenie | Supermrazenie | SafetyGlass | BigBox

Výkon a spotreba
- trieda spotreby energie: A++[1)]
- spotreba energie: 232 kWh/rok[2)]
- celkový užitočný objem: 223 l
- objem chladiacej časti: 101 l
- objem zóny blízko 0 °C: 55 l
- objem mraziacej časti NoFrost: 67 l
- čas skladovania pri poruche: 13 h
- kapacita zmrazenia: 8 kg za 24 h
- klimatická trieda: SN-ST
- hlučnosť: 36 dB(A) re 1 pW

Komfort a bezpečnosť
- dotyková elektronická regulácia teploty – digitálny ukazovateľ, ovládanie pomocou TouchControl
- oddelená regulácia teploty pre chladiacu a mraziacu časť
- akustický signál otvorených/nedovretých dverí
- aktívny varovný systém s funkciou memory
- FreshSense – zaručí konštantnú teplotu vďaka inteligentnej senzorovej technológii

Chladiaca časť
- LED osvetlenie
- automatické odmrazovanie
- funkcia SuperChladenie
- počet odkladacích plôch z bezpečnostného skla: 3, z toho 2x výškovo nastaviteľné, 1x deliteľná odkladacia plocha VarioShelf, s možnosťou umiestnenia do parkovacej polohy

Systém Freshness
- 1 zásuvka VitaFresh pro 0 °C na teleskopických výsuvoch s reguláciou vlhkosti – udrží ovocie a zeleninu až 3x dlhšie čerstvé a plné vitamínov
- 1 zásuvka VitaFresh pro 0 °C na teleskopických výsuvoch – udrží ryby a mäso až 3x dlhšie čerstvé

Mraziaca časť
- NoFrost – už nikdy žiadne odmrazovanie!
- funkcia SuperMrazenie
- 3x transparentný mraziaci box, z toho 1 x 1 BigBox

Rozmery a technické informácie
- spotrebič (V x Š x H): 177,2 x 55,8 x 54,5 cm
- nika (V x Š x H): 177,5 x 56,0 x 55,0 cm

Príslušenstvo
- 2x chladiaci akumulátor, 1x miska na ľad, 1x držiak na fľaše vo dverách, zásobníky na vajcia

Rozmerové výkresy na str. 141.

Serie | 8
KIF39S80 — technika plochých pántov

A++ | 177,5 cm | NoFrost | VitaFresh pro 0 °C | SoftClosingDoor | LED svetlo | Teleskopic Drawer | AirFresh Filter | Výsuvné plochy | Superchladenie | Supermrazenie | SafetyGlass | BigBox

Výkon a spotreba
- trieda spotreby energie: A++[1)]
- spotreba energie: 236 kWh/rok[2)]
- celkový užitočný objem: 245 l
- objem chladiacej časti: 128 l
- objem zóny blízko 0 °C: 56 l
- objem mraziacej časti NoFrost: 61 l
- čas skladovania pri poruche: 16 h
- kapacita zmrazenia: 12 kg za 24 h
- klimatická trieda: SN-ST
- hlučnosť: 41 dB(A) re 1 pW

Komfort a bezpečnosť
- systém SoftClose (jemné zatváranie dvierok)
- elektronická regulácia teploty – LED ukazovatele, ovládanie pomocou TouchControl
- oddelená regulácia teploty pre chladiacu a mraziacu časť
- akustický signál otvorených/nedovretých dverí
- MultiAlarm systém

Chladiaca časť
- LED osvetlenie
- automatické odmrazovanie
- funkcia SuperChladenie
- počet odkladacích plôch z bezpečnostného skla: 3, z toho počet výsuvných: 1x s plným výsuvom, 1x odkladacia plocha EasyLift z bezpečnostného skla

Systém Freshness
- 1 zásuvka VitaFresh pro 0 °C na teleskopických výsuvoch – udrží ovocie a zeleninu až 3x dlhšie čerstvé a plné vitamínov
- 1 zásuvka VitaFresh pro 0 °C na teleskopických výsuvoch – udrží ryby a mäso až 3x dlhšie čerstvé
- AirFreshFilter

Mraziaca časť
- NoFrost – už nikdy žiadne odmrazovanie!
- funkcia SuperMrazenie
- 2x transparentný mraziaci box, z toho 1 x 1 BigBox

Rozmery a technické informácie
- spotrebič (V x Š x H): 177,2 x 55,6 x 54,5 cm
- nika (V x Š x H): 177,5 x 56,0 x 55,0 cm

Príslušenstvo
- 2x chladiaci akumulátor, 1x miska na ľad, zásobníky na vajcia

Rozmerové výkresy na str. 141.

[1)] V rozsahu tried energetickej účinnosti od A+++ do D. [2)] Na základe výsledkov normovaných testov trvajúcich viac ako 24 hodín (podľa EU 1060/2010). Skutočná spotreba je závislá od používania spotrebiča a jeho umiestnenia. * Odporúčaná maloobchodná cena výrobcu. Táto cena je len orientačná, konečnú cenu produktu určia jednotliví predajcovia.

Zabudovateľné kombinácie pre niku 177,5 cm

Green Technology inside

Cena: 1 379 €*

Serie | 6
KIS86AD40 **technika plochých pántov**

A+++ | 177,5 cm | LowFrost | VitaFresh plus | SoftClosingDoor | LED svetlo | FreshSense | AirFresh Filter | VarioShelf | Superchladenie | Supermrazenie | SafetyGlass | BigBox

Výkon a spotreba
- trieda spotreby energie: A+++[1)]
- spotreba energie: 151 kWh/rok[2)]
- celkový užitočný objem: 260 l
- objem chladiacej časti: 186 l
- objem mraziacej časti: 74 l
- čas skladovania pri poruche: 33 h
- kapacita zmrazenia: 10 kg za 24 h
- klimatická trieda: SN-T
- hlučnosť: 38 dB(A) re 1 pW

Komfort a bezpečnosť
- systém SoftClose (jemné zatváranie dvierok)
- elektronická regulácia teploty – digitálny ukazovateľ, ovládanie pomocou TouchControl
- oddelená reg. teploty pre chladiacu a mraziacu časť
- akustický signál otvorených/nedovretých dverí
- aktívny varovný systém s funkciou memory
- FreshSense – zaručí konštantnú teplotu vďaka inteligentnej senzorovej technológii

Chladiaca časť
- LED osvetlenie
- automatické odmrazovanie
- funkcia SuperChladenie
- počet odkladacích plôch z bezpečnostného skla: 5, z toho výsuvných: 1x výsuvná odkladacia plocha EasyAccess, 1x deliteľná odkladacia plocha VarioShelf, s možnosťou umiestnenia do parkovacej polohy

Systém Freshness
- 1 zásuvka VitaFresh plus s reguláciou vlhkosti – udrží ovocie a zeleninu až 2x dlhšie čerstvé a plné vitamínov
- AirFreshFilter

Mraziaca časť
- LowFrost
- funkcia SuperMrazenie
- 3x transparentný mraziaci box, z toho 1x 1 BigBox

Rozmery a technické informácie
- spotrebič (V x Š x H): 177,2 x 55,8 x 54,5 cm
- nika (V x Š x H): 177,5 x 56,0 x 55,0 cm

Príslušenstvo
- 2x chladiaci akumulátor, 1x miska na ľad, zásobníky na vajcia

Zvláštne príslušenstvo
KSZ10020 držiak na fľaše

Rozmerové výkresy na str. 141.

Green Technology inside

Cena: 1 025 €*

Serie | 6
KIS86AF30 **technika plochých pántov**

A++ | 177,5 cm | LowFrost | VitaFresh plus | LED svetlo | FreshSense | VarioShelf | Superchladenie | Supermrazenie | SafetyGlass | BigBox

Výkon a spotreba
- trieda spotreby energie: A++[1)]
- spotreba energie: 218 kWh/rok[2)]
- celkový užitočný objem: 265 l
- objem chladiacej časti: 191 l
- objem mraziacej časti: 74 l
- čas skladovania pri poruche: 32 h
- kapacita zmrazenia: 7 kg za 24 h
- klimatická trieda: SN-ST
- hlučnosť: 36 dB(A) re 1 pW

Komfort a bezpečnosť
- elektronická regulácia teploty – digitálny ukazovateľ, ovládanie pomocou TouchControl
- oddelená regulácia teploty pre chladiacu a mraziacu časť
- akustický signál otvorených/nedovretých dverí
- aktívny varovný systém s funkciou memory
- FreshSense – zaručí konštantnú teplotu vďaka inteligentnej senzorovej technológii

Chladiaca časť
- LED osvetlenie
- automatické odmrazovanie
- funkcia SuperChladenie
- počet odkladacích plôch z bezpečnostného skla: 5, z toho výsuvných: 1x výsuvná odkladacia plocha EasyAccess, 1x deliteľná odkladacia plocha VarioShelf, s možnosťou umiestnenia do parkovacej polohy

Systém Freshness
- 1 zásuvka VitaFresh plus s reguláciou vlhkosti – udrží ovocie a zeleninu až 2x dlhšie čerstvé a plné vitamínov

Mraziaca časť
- LowFrost
- funkcia SuperMrazenie
- 3x transparentný mraziaci box, z toho 1x 1 BigBox

Rozmery a technické informácie
- spotrebič (V x Š x H): 177,2 x 55,8 x 54,5 cm
- nika (V x Š x H): 177,5 x 56,0 x 55,0 cm

Príslušenstvo
- 2x chladiaci akumulátor, 1x miska na ľad, zásobníky na vajcia

Zvláštne príslušenstvo
KSZ10020 držiak na fľaše

Rozmerové výkresy na str. 141.

[1)] V rozsahu tried energetickej účinnosti od A+++ do D. [2)] Na základe výsledkov normovaných testov trvajúcich viac ako 24 hodín (podľa EU 1060/2010). Skutočná spotreba je závislá od používania spotrebiča a jeho umiestnenia. * Odporúčaná maloobchodná cena výrobcu. Táto cena je len orientačná, konečnú cenu produktu určia jednotliví predajcovia.

Zabudovateľné kombinácie pre niku 177,5 cm

Green Technology inside

Cena: 949 €*

Green Technology inside

Cena: 855 €*

Green Technology inside

Cena: 809 €*

Serie | 4 KIN86VS30 technika pojazdov

A++ | 177,5 cm | NoFrost | LED svetlo | FreshSense | Supermrazenie | SafetyGlass | BigBox

Výkon a spotreba
- trieda spotreby energie: A++[1)]
- spotreba energie: 222 kWh/rok[2)]
- celkový užitočný objem: 255 l
- objem chladiacej časti: 188 l
- objem mraziacej časti NoFrost: 67 l
- čas skladovania pri poruche: 13 h
- kapacita zmrazenia: 8 kg za 24 h
- klimatická trieda: SN-ST
- hlučnosť: 39 dB(A) re 1 pW

Komfort a bezpečnosť
- elektronická regulácia teploty – digitálny ukazovateľ
- 1 chladiaci okruh/1 kompresor
- akustický signál otvorených/nedovretých dverí
- FreshSense – zaručí konštantnú teplotu vďaka inteligentnej senzorovej technológii

Chladiaca časť
- LED osvetlenie
- automatické odmrazovanie
- počet odkladacích plôch z bezpečnostného skla: 4, z toho 3x výškovo nastaviteľné

Systém Freshness
- 1 priehradka MultiBox – transparentná zásuvka s vlnitým dnom, ideálna na skladovanie ovocia a zeleniny

Mraziaca časť
- NoFrost – už nikdy žiadne odmrazovanie!
- funkcia SuperMrazenie
- 3x transparentný mraziaci box, z toho 1x 1 BigBox

Rozmery a technické informácie
- spotrebič (V x Š x H): 177,2 x 54,1 x 54,5 cm
- nika (V x Š x H): 177,5 x 56,0 x 55,0 cm

Príslušenstvo
- 2x chladiaci akumulátor, 1x miska na ľad, zásobníky na vajcia

Zvláštne príslušenstvo
KSZ10020 držiak na fľaše

Rozmerové výkresy na str. 142.

Serie | 4 KIV86VF30 technika plochých pántov

A++ | 177,5 cm | LowFrost | LED svetlo | FreshSense | Supermrazenie | SafetyGlass | BigBox

Výkon a spotreba
- trieda spotreby energie: A++[1)]
- spotreba energie: 231 kWh/rok[2)]
- celkový užitočný objem: 267 l
- objem chladiacej časti: 191 l
- objem mraziacej časti: 76 l
- čas skladovania pri poruche: 24 h
- kapacita zmrazenia: 3,5 kg za 24 h
- klimatická trieda: SN-T
- hlučnosť: 38 dB(A) re 1 pW

Komfort a bezpečnosť
- elektronické ovládanie – LED ukazovatele
- 1 chladiaci okruh/1 kompresor
- FreshSense – zaručí konštantnú teplotu vďaka inteligentnej senzorovej technológii

Chladiaca časť
- LED osvetlenie
- automatické odmrazovanie
- počet odkladacích plôch z bezpečnostného skla: 4, z toho 3x výškovo nastaviteľné

Systém Freshness
- 1 priehradka MultiBox – transparentná zásuvka s vlnitým dnom, ideálna na skladovanie ovocia a zeleniny

Mraziaca časť
- LowFrost
- funkcia SuperMrazenie
- 3x transparentný mraziaci box, z toho 1x 1 BigBox

Rozmery a technické informácie
- spotrebič (V x Š x H): 177,2 x 54,1 x 54,5 cm
- nika (V x Š x H): 177,5 x 56,0 x 55,0 cm

Príslušenstvo
- 2x chladiaci akumulátor, 1x miska na ľad, zásobníky na vajcia

Zvláštne príslušenstvo
KSZ10020 držiak na fľaše

Rozmerové výkresy na str. 142.

Serie | 4 KIV87VF30 technika plochých pántov

A++ | 177,5 cm | LowFrost | LED svetlo | FreshSense | Supermrazenie | SafetyGlass | BigBox

Výkon a spotreba
- trieda spotreby energie: A++[1)]
- spotreba energie: 227 kWh/rok[2)]
- celkový užitočný objem: 272 l
- objem chladiacej časti: 209 l
- objem mraziacej časti: 63 l
- čas skladovania pri poruche: 26 h
- kapacita zmrazenia: 3 kg za 24 h
- klimatická trieda: SN-T
- hlučnosť: 38 dB(A) re 1 pW

Komfort a bezpečnosť
- elektronické ovládanie – LED ukazovatele
- 1 chladiaci okruh/1 kompresor
- FreshSense – zaručí konštantnú teplotu vďaka inteligentnej senzorovej technológii

Chladiaca časť
- LED osvetlenie
- automatické odmrazovanie
- počet odkladacích plôch z bezpečnostného skla: 5, z toho 4x výškovo nastaviteľné

Systém Freshness
- 1 priehradka MultiBox – transparentná zásuvka s vlnitým dnom, ideálna na skladovanie ovocia a zeleniny

Mraziaca časť
- LowFrost
- funkcia SuperMrazenie
- 2x transparentný mraziaci box, z toho 1x 1 BigBox

Rozmery a technické informácie
- spotrebič (V x Š x H): 177,2 x 54,1 x 54,5 cm
- nika (V x Š x H): 177,5 x 56,0 x 55,0 cm

Príslušenstvo
- 2x chladiaci akumulátor, 1x miska na ľad, zásobníky na vajcia

Zvláštne príslušenstvo
KSZ10020 držiak na fľaše

Rozmerové výkresy na str. 142.

[1)] V rozsahu tried energetickej účinnosti od A+++ do D. [2)] Na základe výsledkov normovaných testov trvajúcich viac ako 24 hodín (podľa EU 1060/2010). Skutočná spotreba je závislá od používania spotrebiča a jeho umiestnenia. * Odporúčaná maloobchodná cena výrobcu. Táto cena je len orientačná, konečnú cenu produktu určia jednotliví predajcovia.

Zabudovateľné kombinácie pre niku 177,5 cm

Green Technology inside

Cena: 779 €*

Cena: 645 €*

Cena: 645 €*

Serie | 4 KIV86VS30 — technika pojazdov

A++ | 177,5 cm | LowFrost | LED svetlo | FreshSense | Supermrazenie | SafetyGlass | BigBox

Výkon a spotreba
- trieda spotreby energie: A++[1])
- spotreba energie: 231 kWh/rok[2])
- celkový užitočný objem: 267 l
- objem chladiacej časti: 191 l
- objem mraziacej časti: 76 l
- čas skladovania pri poruche: 24 h
- kapacita zmrazenia: 3,5 kg za 24 h
- klimatická trieda: SN-T
- hlučnosť: 38 dB(A) re 1 pW

Komfort a bezpečnosť
- elektronické ovládanie – LED ukazovatele
- 1 chladiaci okruh/1 kompresor
- FreshSense – zaručí konštantnú teplotu vďaka inteligentnej senzorovej technológii

Chladiaca časť
- LED osvetlenie
- automatické odmrazovanie
- počet odkladacích plôch z bezpečnostného skla: 4, z toho 3x výškovo nastaviteľné

Systém Freshness
- 1 priehradka MultiBox – transparentná zásuvka s vlnitým dnom, ideálna na skladovanie ovocia a zeleniny

Mraziaca časť
- LowFrost
- funkcia SuperMrazenie
- 3x transparentný mraziaci box, z toho 1x 1 BigBox

Rozmery a technické informácie
- spotrebič (V x Š x H): 177,2 x 54,1 x 54,5 cm
- nika (V x Š x H): 177,5 x 56,0 x 55,0 cm

Príslušenstvo
- 2x chladiaci akumulátor, 1x miska na ľad, zásobníky na vajcia

Zvláštne príslušenstvo
KSZ10020 držiak na fľaše

Rozmerové výkresy na str. 142.

Serie | 2 KIV34X20 — technika pojazdov

A+ | 177,5 cm | SafetyGlass

Výkon a spotreba
- trieda spotreby energie: A+[1])
- spotreba energie: 274 kWh/rok[2])
- celkový užitočný objem: 265 l
- objem chladiacej časti: 199 l
- objem mraziacej časti: 66 l
- čas skladovania pri poruche: 16 h
- kapacita zmrazenia: 3 kg za 24 h
- klimatická trieda: ST
- hlučnosť: 40 dB(A) re 1 pW

Komfort a bezpečnosť
- mechanická regulácia teploty
- 1 chladiaci okruh/1 kompresor

Chladiaca časť
- LED osvetlenie
- automatické odmrazovanie
- počet odkladacích plôch z bezpečnostného skla: 5, z toho 4x výškovo nastaviteľné

Systém Freshness
- transparentná zásuvka s vlnitým dnom, ideálna na skladovanie ovocia a zeleniny

Mraziaca časť
- 3x transparentný mraziaci box

Rozmery a technické informácie
- spotrebič (V x Š x H): 177,2 x 54,1 x 54,5 cm
- nika (V x Š x H): 177,5 x 56,2 x 55,0 cm

Príslušenstvo
- 1x dóza na máslo, 1x miska na ľad, zásobníky na vajcia

Rozmerové výkresy na str. 143.

Serie | 2 KIV38V20FF — technika pojazdov

A+ | 177,5 cm | SafetyGlass

Výkon a spotreba
- trieda spotreby energie: A+[1])
- spotreba energie: 275 kWh/rok[2])
- celkový užitočný objem: 276 l
- objem chladiacej časti: 217 l
- objem mraziacej časti: 59 l
- čas skladovania pri poruche: 13 h
- kapacita zmrazenia: 3 kg za 24 h
- klimatická trieda: ST
- hlučnosť: 40 dB(A) re 1 pW

Komfort a bezpečnosť
- mechanická regulácia teploty
- 1 chladiaci okruh/1 kompresor

Chladiaca časť
- LED osvetlenie
- automatické odmrazovanie
- počet odkladacích plôch z bezpečnostného skla: 5, z toho 4x výškovo nastaviteľné

Systém Freshness
- transparentná zásuvka s vlnitým dnom, ideálna na skladovanie ovocia a zeleniny

Mraziaca časť
- 3x transparentný mraziaci box

Rozmery a technické informácie
- spotrebič (V x Š x H): 177,2 x 54,1 x 54,5 cm
- nika (V x Š x H): 177,5 x 56,2 x 55,0 cm

Príslušenstvo
- zásobníky na vajcia

Rozmerové výkresy na str. 143.

[1]) V rozsahu tried energetickej účinnosti od A+++ do D. [2]) Na základe výsledkov normovaných testov trvajúcich viac ako 24 hodín (podľa EU 1060/2010). Skutočná spotreba je závislá od používania spotrebiča a jeho umiestnenia. * Odporúčaná maloobchodná cena výrobcu. Táto cena je len orientačná, konečnú cenu produktu určia jednotliví predajcovia.

Zabudovateľný chladiaci automat

Green Technology inside

Cena: 985 €*

Serie | 8
KIF42AF30 technika plochých pántov

A++ | 122,5 cm | VitaFresh pro 0 °C | LED svetlo | FreshSense | Telescopic Drawer | VarioShelf | Superchladenie | SafetyGlass

Výkon a spotreba
- trieda spotreby energie: A++[1])
- spotreba energie: 184 kWh/rok[2])
- celkový užitočný objem: 169 l
- objem chladiacej časti: 95 l
- objem zóny blízko 0 °C: 59 l
- objem mraziacej časti: 15 l
- čas skladovania pri poruche: 13 h
- kapacita zmrazenia: 2,5 kg za 24 h
- klimatická trieda: SN-ST
- hlučnosť: 38 dB(A) re 1 pW

Komfort a bezpečnosť
- elektronická regulácia teploty – digitálny ukazovateľ, ovládanie pomocou TouchControl
- 2 nezávislé chladiace okruhy
- akustický signál otvorených/nedovretých dverí
- FreshSense – zaručí konštantnú teplotu vďaka inteligentnej senzorovej technológii

Chladiaca časť
- LED osvetlenie
- automatické odmrazovanie
- funkcia SuperChladenie
- počet odkladacích plôch z bezpečnostného skla: 3, z toho výsuvných: 1x výsuvná odkladacia plocha EasyAccess, 1x deliteľná odkladacia plocha VarioShelf, s možnosťou umiestnenia do parkovacej polohy

Systém Freshness
- 1 zásuvka VitaFresh pro 0 °C na teleskopických výsuvoch s reguláciou vlhkosti – udrží ovocie a zeleninu až 3x dlhšie čerstvé a plné vitamínov
- 1 zásuvka VitaFresh pro 0 °C na teleskopických výsuvoch – udrží ryby a mäso až 3x dlhšie čerstvé

Mraziaca časť
- Mraziaca časť s klapkou

Rozmery a technické informácie
- spotrebič (V x Š x H): 122,1 x 55,8 x 54,5 cm
- nika (V x Š x H): 122,5 x 56,0 x 55,0 cm

Príslušenstvo
- 1x miska na ľad, zásobníky na vajcia

Zvláštne príslušenstvo
KSZ10020 držiak na fľaše

Rozmerové výkresy na str. 143.

Green Technology inside

Cena: 1 039 €*

Serie | 6
KIL82AF30 technika plochých pántov

A++ | 177,5 cm | VitaFresh plus | LED svetlo | FreshSense | Telescopic Drawer | VarioShelf | Superchladenie | SafetyGlass

Výkon a spotreba
- trieda spotreby energie: A++[1])
- spotreba energie: 209 kWh/rok[2])
- celkový užitočný objem: 286 l
- objem chladiacej časti: 252 l
- objem mraziacej časti: 34 l
- čas skladovania pri poruche: 22 h
- kapacita zmrazenia: 3 kg za 24 h
- klimatická trieda: SN-ST
- hlučnosť: 36 dB(A) re 1 pW

Komfort a bezpečnosť
- elektronická regulácia teploty – digitálny ukazovateľ, ovládanie pomocou TouchControl
- 1 chladiaci okruh/1 kompresor
- akustický signál otvorených/nedovretých dverí
- FreshSense – zaručí konštantnú teplotu vďaka inteligentnej senzorovej technológii

Chladiaca časť
- LED osvetlenie
- automatické odmrazovanie
- funkcia SuperChladenie
- počet odkladacích plôch z bezpečnostného skla: 5, z toho výsuvných: 1x výsuvná odkladacia plocha EasyAccess, 1x deliteľná odkladacia plocha VarioShelf, s možnosťou umiestnenia do parkovacej polohy

Systém Freshness
- 1 zásuvka VitaFresh plus na teleskopických výsuvoch s reguláciou vlhkosti – udrží ovocie a zeleninu až 2x dlhšie čerstvé a plné vitamínov
- 1 priehradka MultiBox na teleskopických výsuvoch – transparentná zásuvka s vlnitým dnom, ideálna na skladovanie ovocia a zeleniny

Mraziaca časť
- Mraziaca časť s klapkou

Rozmery a technické informácie
- spotrebič (V x Š x H): 177,2 x 55,8 x 54,5 cm
- nika (V x Š x H): 177,5 x 56,0 x 55,0 cm

Príslušenstvo
- 1x miska na ľad, zásobníky na vajcia

Zvláštne príslušenstvo
KSZ10020 držiak na fľaše

Rozmerové výkresy na str. 143.

Green Technology inside

Cena: 829 €*

Serie | 6
KIR51AF30 technika plochých pántov

A++ | 140 cm | VitaFresh plus | LED svetlo | VarioShelf | FreshSense | Superchladenie | SafetyGlass

Výkon a spotreba
- trieda spotreby energie: A++[1])
- spotreba energie: 109 kWh/rok[2])
- celkový užitočný objem: 247 l
- objem chladiacej časti: 247 l
- klimatická trieda: SN-T
- hlučnosť: 33 dB(A) re 1 pW

Komfort a bezpečnosť
- elektronická regulácia teploty – digitálny ukazovateľ, ovládanie pomocou TouchControl
- 1 chladiaci okruh/1 kompresor
- akustický signál otvorených/nedovretých dverí
- FreshSense – zaručí konštantnú teplotu vďaka inteligentnej senzorovej technológii

Chladiaca časť
- LED osvetlenie
- automatické odmrazovanie
- funkcia SuperChladenie
- počet odkladacích plôch z bezpečnostného skla: 6, z toho výsuvných: 1x výsuvná odkladacia plocha EasyAccess, 1x deliteľná odkladacia plocha VarioShelf, s možnosťou umiestnenia do parkovacej polohy

Systém Freshness
- 1 zásuvka VitaFresh plus s reguláciou vlhkosti – udrží ovocie a zeleninu až 2x dlhšie čerstvé a plné vitamínov

Rozmery a technické informácie
- spotrebič (V x Š x H): 139,7 x 55,8 x 54,5 cm
- nika (V x Š x H): 140,0 x 56,0 x 55,0 cm

Príslušenstvo
- zásobníky na vajcia

Zvláštne príslušenstvo
KSZ10020 držiak na fľaše

Rozmerové výkresy na str. 144.

[1]) V rozsahu tried energetickej účinnosti od A+++ do D. [2]) Na základe výsledkov normovaných testov trvajúcich viac ako 24 hodín (podľa EU 1060/2010). Skutočná spotreba je závislá od používania spotrebiča a jeho umiestnenia. * Odporúčaná maloobchodná cena výrobcu. Táto cena je len orientačná, konečnú cenu produktu určia jednotliví predajcovia.

Zabudovateľný chladiaci automat

Green Technology inside

Cena: 685 €*

Serie | 4
KIR41VF30 **technika plochých pántov**

A++ | 122,5 cm | LED svetlo | FreshSense | Superchladenie | SafetyGlass

Výkon a spotreba
- trieda spotreby energie: A++[1])
- spotreba energie: 105 kWh/rok[2])
- celkový užitočný objem: 211 l
- objem chladiacej časti: 211 l
- klimatická trieda: SN-T
- hlučnosť: 37 dB(A) re 1 pW

Komfort a bezpečnosť
- elektronické ovládanie – LED ukazovatele
- 1 chladiaci okruh/1 kompresor
- FreshSense – zaručí konštantnú teplotu vďaka inteligentnej senzorovej technológii

Chladiaca časť
- LED osvetlenie
- automatické odmrazovanie
- funkcia SuperChladenie
- počet odkladacích plôch z bezpečnostného skla: 6, z toho 5 x výškovo nastaviteľné

Systém Freshness
- 1 priehradka MultiBox – transparentná zásuvka s vlnitým dnom, ideálna na skladovanie ovocia a zeleniny

Rozmery a technické informácie
- spotrebič (V x Š x H): 122,1 x 54,1 x 54,5 cm
- nika (V x Š x H): 122,5 x 56,0 x 55,0 cm

Príslušenstvo
- zásobníky na vajcia

Zvláštne príslušenstvo
KSZ10020 držiak na fľaše

Rozmerové výkresy na str. 144.

Green Technology inside

Cena: 645 €*

Serie | 4
KIR31VF30 **technika plochých pántov**

A++ | 102,5 cm | LED svetlo | FreshSense | Superchladenie | SafetyGlass

Výkon a spotreba
- trieda spotreby energie: A++[1])
- spotreba energie: 100 kWh/rok[2])
- celkový užitočný objem: 172 l
- objem chladiacej časti: 172 l
- klimatická trieda: SN-T
- hlučnosť: 36 dB(A) re 1 pW

Komfort a bezpečnosť
- elektronické ovládanie – LED ukazovatele
- 1 chladiaci okruh/1 kompresor
- FreshSense – zaručí konštantnú teplotu vďaka inteligentnej senzorovej technológii

Chladiaca časť
- LED osvetlenie
- automatické odmrazovanie
- funkcia SuperChladenie
- počet odkladacích plôch z bezpečnostného skla: 4, z toho 3x výškovo nastaviteľné

Systém Freshness
- 1 priehradka MultiBox – transparentná zásuvka s vlnitým dnom, ideálna na skladovanie ovocia a zeleniny

Rozmery a technické informácie
- spotrebič (V x Š x H): 102,1 x 54,1 x 54,5 cm
- nika (V x Š x H): 102,5 x 56,0 x 55,0 cm

Príslušenstvo
- zásobníky na vajcia

Zvláštne príslušenstvo
KSZ10020 držiak na fľaše

Rozmerové výkresy na str. 144.

Green Technology inside

Cena: 609 €*

Serie | 4
KIR21VF30 **technika plochých pántov**

A++ | 88 cm | LED svetlo | FreshSense | Superchladenie | SafetyGlass

Výkon a spotreba
- trieda spotreby energie: A++[1])
- spotreba energie: 97 kWh/rok[2])
- celkový užitočný objem: 144 l
- objem chladiacej časti: 144 l
- klimatická trieda: SN-T
- hlučnosť: 36 dB(A) re 1 pW

Komfort a bezpečnosť
- elektronické ovládanie – LED ukazovatele
- 1 chladiaci okruh/1 kompresor
- FreshSense – zaručí konštantnú teplotu vďaka inteligentnej senzorovej technológii

Chladiaca časť
- LED osvetlenie
- automatické odmrazovanie
- funkcia SuperChladenie
- počet odkladacích plôch z bezpečnostného skla: 4, z toho 3x výškovo nastaviteľné

Systém Freshness
- 1 priehradka MultiBox – transparentná zásuvka s vlnitým dnom, ideálna na skladovanie ovocia a zeleniny

Rozmery a technické informácie
- spotrebič (V x Š x H): 87,4 x 54,1 x 54,5 cm
- nika (V x Š x H): 88,0 x 56,0 x 55,0 cm

Príslušenstvo
- zásobníky na vajcia

Zvláštne príslušenstvo
KSZ10020 držiak na fľaše

Rozmerové výkresy na str. 144.

[1]) V rozsahu tried energetickej účinnosti od A+++ do D. [2]) Na základe výsledkov normovaných testov trvajúcich viac ako 24 hodín (podľa EU 1060/2010). Skutočná spotreba je závislá od používania spotrebiča a jeho umiestnenia. * Odporúčaná maloobchodná cena výrobcu. Táto cena je len orientačná, konečnú cenu produktu určia jednotliví predajcovia.

Zabudovateľný chladiaci automat

Cena: 545 €*

Serie | **2**
KIL24V21FF **technika pojazdov**

A+ 122,5 cm SafetyGlass

Výkon a spotreba
– trieda spotreby energie: A+[1])
– spotreba energie: 221 kWh/rok[2])
– celkový užitočný objem: 200 l
– objem chladiacej časti: 183 l
– objem mraziacej časti: 17 l
– čas skladovania pri poruche: 10 h
– kapacita zmrazenia: 2 kg za 24 h
– klimatická trieda: ST
– hlučnosť: 37 dB(A) re 1 pW

Komfort a bezpečnosť
– mechanická regulácia teploty
– 1 chladiaci okruh/1 kompresor

Chladiaca časť
– LED osvetlenie
– automatické odmrazovanie
– počet odkladacích plôch z bezpečnostného skla: 5, z toho 4x výškovo nastaviteľné

Systém Freshness
– transparentná zásuvka s vlnitým dnom, ideálna na skladovanie ovocia a zeleniny

Mraziaca časť
– Mraziaca časť s klapkou

Rozmery a technické informácie
– spotrebič (V x Š x H): 122,1 x 54,1 x 54,2 cm
– nika (V x Š x H): 122,5 x 56,0 x 55,0 cm

Príslušenstvo
– zásobníky na vajcia

Rozmerové výkresy na str. 145.

Green Technology inside

Cena: 495 €*

Serie | **2**
KIL18V60 **technika plochých pántov**

A++ 88 cm SafetyGlass

Výkon a spotreba
– trieda spotreby energie: A++[1])
– spotreba energie: 150 kWh/rok[2])
– celkový užitočný objem: 129 l
– objem chladiacej časti: 112 l
– objem mraziacej časti: 17 l
– čas skladovania pri poruche: 10 h
– kapacita zmrazenia: 2 kg za 24 h
– klimatická trieda: ST
– hlučnosť: 37 dB(A) re 1 pW

Komfort a bezpečnosť
– mechanická regulácia teploty
– 1 chladiaci okruh/1 kompresor

Chladiaca časť
– LED osvetlenie
– automatické odmrazovanie
– počet odkladacích plôch z bezpečnostného skla: 3, z toho 2x výškovo nastaviteľné“

Systém Freshness
– transparentná zásuvka s vlnitým dnom, ideálna na skladovanie ovocia a zeleniny

Mraziaca časť
– Mraziaca časť s klapkou

Rozmery a technické informácie
– spotrebič (V x Š x H): 87,4 x 54,1 x 54,2 cm
– nika (V x Š x H): 88,0 x 56,0 x 55,0 cm

Príslušenstvo
– zásobníky na vajcia

Rozmerové výkresy na str. 145.

[1]) V rozsahu tried energetickej účinnosti od A+++ do D. [2]) Na základe výsledkov normovaných testov trvajúcich viac ako 24 hodín (podľa EU 1060/2010). Skutočná spotreba je závislá od používania spotrebiča a jeho umiestnenia. * Odporúčaná maloobchodná cena výrobcu. Táto cena je len orientačná, konečnú cenu produktu určia jednotliví predajcovia.

Podstavný chladiaci automat

Cena: 609 €*

Serie | **6**
KUL15A60 **technika plochých pántov**

A++ 82 cm SafetyGlass

Výkon a spotreba
- trieda spotreby energie: A++[1])
- spotreba energie: 140 kWh/rok[2])
- celkový užitočný objem: 123 l
- objem chladiacej časti: 108 l
- objem mraziacej časti: 15 l
- čas skladovania pri poruche: 10 h
- kapacita zmrazenia: 2 kg za 24 h
- klimatická trieda: SN-ST
- hlučnosť: 38 dB(A) re 1 pW

Komfort a bezpečnosť
- mechanická regulácia teploty
- 1 chladiaci okruh/1 kompresor

Chladiaca časť
- veľmi jasné osvetlenie vnútorného priestoru
- automatické odmrazovanie
- počet odkladacích plôch z bezpečnostného skla: 2, z toho 1x výškovo nastaviteľná

Systém Freshness
- transparentná zásuvka s vlnitým dnom, ideálna na skladovanie ovocia a zeleniny

Mraziaca časť
- Mraziaca časť s klapkou

Rozmery a technické informácie
- spotrebič (V x Š x H): 82,0 x 59,8 x 54,8 cm
- nika (V x Š x H): 82,0 x 60,0 x 55,0 cm

Príslušenstvo
- 1x miska na ľad, zásobníky na vajcia

Rozmerové výkresy na str. 145.

Cena: 589 €*

Serie | **6**
KUR15A60 **technika plochých pántov**

A++ 82 cm SafetyGlass

Výkon a spotreba
- trieda spotreby energie: A++[1])
- spotreba energie: 92 kWh/rok[2])
- celkový užitočný objem: 137 l
- objem chladiacej časti: 137 l
- klimatická trieda: SN-ST
- hlučnosť: 38 dB(A) re 1 pW

Komfort a bezpečnosť
- mechanická regulácia teploty
- 1 chladiaci okruh/1 kompresor

Chladiaca časť
- veľmi jasné osvetlenie vnútorného priestoru
- automatické odmrazovanie
- počet odkladacích plôch z bezpečnostného skla: 3, z toho 2x výškovo nastaviteľné

Systém Freshness
- transparentná zásuvka s vlnitým dnom, ideálna na skladovanie ovocia a zeleniny

Rozmery a technické informácie
- spotrebič (V x Š x H): 82,0 x 59,8 x 54,8 cm
- nika (V x Š x H): 82,0 x 60,0 x 55,0 cm

Príslušenstvo
- zásobníky na vajcia

Rozmerové výkresy na str. 145.

[1]) V rozsahu tried energetickej účinnosti od A+++ do D. [2]) Na základe výsledkov normovaných testov trvajúcich viac ako 24 hodín (podľa EU 1060/2010). Skutočná spotreba je závislá od používania spotrebiča a jeho umiestnenia. * Odporúčaná maloobchodná cena výrobcu. Táto cena je len orientačná, konečnú cenu produktu určia jednotliví predajcovia.

Zabudovateľná mraznička

Cena: 759 €*

Serie | **6**
GIV21AF30 **technika plochých pántov**

A++ | 88 cm | LowFrost | FreshSense | Supermrazenie | BigBox

Výkon a spotreba
– trieda spotreby energie: A++[1])
– spotreba energie: 157 kWh/rok[2])
– objem mraziacej časti: 97 l
– čas skladovania pri poruche: 22 h
– kapacita zmrazenia: 8 kg za 24 h
– klimatická trieda: SN-T
– hlučnosť: 36 dB(A) re 1 pW

Komfort a bezpečnosť
– elektronické ovládanie – LED ukazovatele
– 1 chladiaci okruh/1 kompresor
– akustický alarm, optický varovný signál
– FreshSense – zaručí konštantnú teplotu vďaka inteligentnej senzorovej technológii

Mraziaca časť
– LowFrost
– funkcia SuperMrazenie
– 3x transparentný mraziaci box, z toho 1x 1 BigBox

Rozmery a technické informácie
– spotrebič (V x Š x H): 87,4 x 55,8 x 54,5 cm
– nika (V x Š x H): 88,0 x 56,0 x 55,0 cm

Príslušenstvo
– 2x chladiaci akumulátor, 1x miska na ľad

Rozmerové výkresy na str. 145.

Cena: 719 €*

Serie | **6**
GIV11AF30 **technika plochých pántov**

A++ | 72 cm | LowFrost | FreshSense | Supermrazenie

Výkon a spotreba
– trieda spotreby energie: A++[1])
– spotreba energie: 144 kWh/rok[2])
– objem mraziacej časti: 72 l
– čas skladovania pri poruche: 21 h
– kapacita zmrazenia: 8 kg za 24 h
– klimatická trieda: SN-T
– hlučnosť: 36 dB(A) re 1 pW

Komfort a bezpečnosť
– elektronické ovládanie – LED ukazovatele
– 1 chladiaci okruh/1 kompresor
– akustický alarm, optický varovný signál
– FreshSense – zaručí konštantnú teplotu vďaka inteligentnej senzorovej technológii

Mraziaca časť
– LowFrost
– funkcia SuperMrazenie
– 3x transparentný mraziaci box

Rozmery a technické informácie
– spotrebič (V x Š x H): 71,2 x 55,8 x 54,5 cm
– nika (V x Š x H): 72,0 x 56,0 x 55,0 cm

Príslušenstvo
– 2x chladiaci akumulátor, 1x miska na ľad

Rozmerové výkresy na str. 145.

[1]) V rozsahu tried energetickej účinnosti od A+++ do D. [2]) Na základe výsledkov normovaných testov trvajúcich viac ako 24 hodín (podľa EU 1060/2010). Skutočná spotreba je závislá od používania spotrebiča a jeho umiestnenia. * Odporúčaná maloobchodná cena výrobcu. Táto cena je len orientačná, konečnú cenu produktu určia jednotliví predajcovia.

Rozmerové výkresy k chladničkám

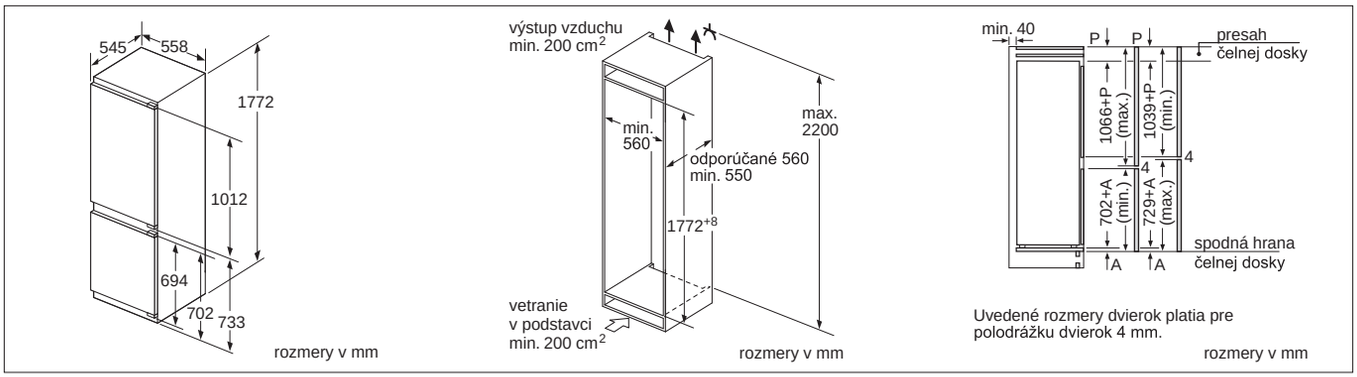

KIF86PF30

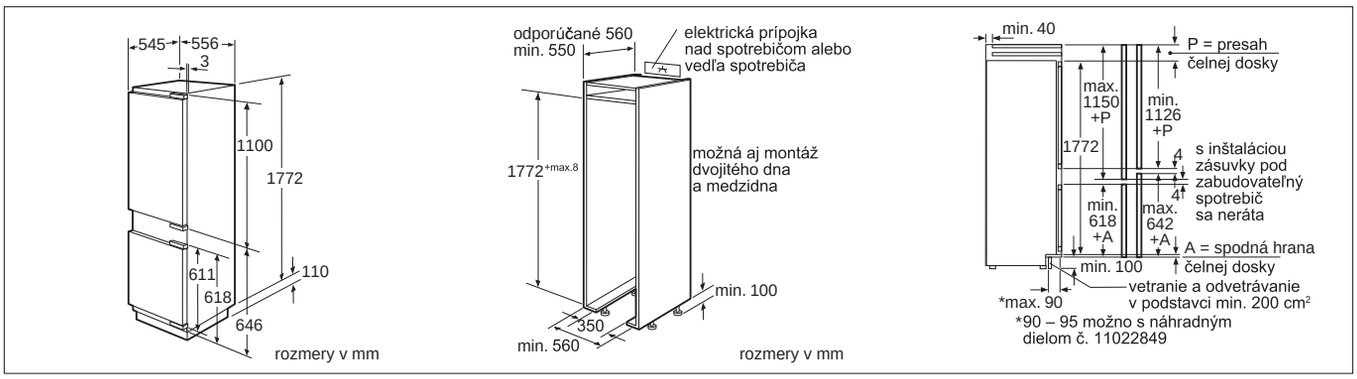

KIF39S80

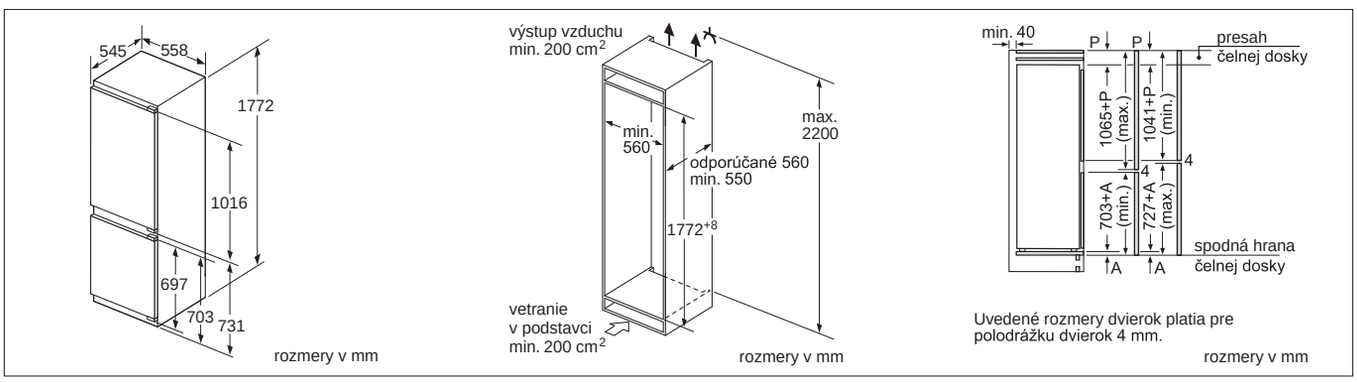

KIS86AD40

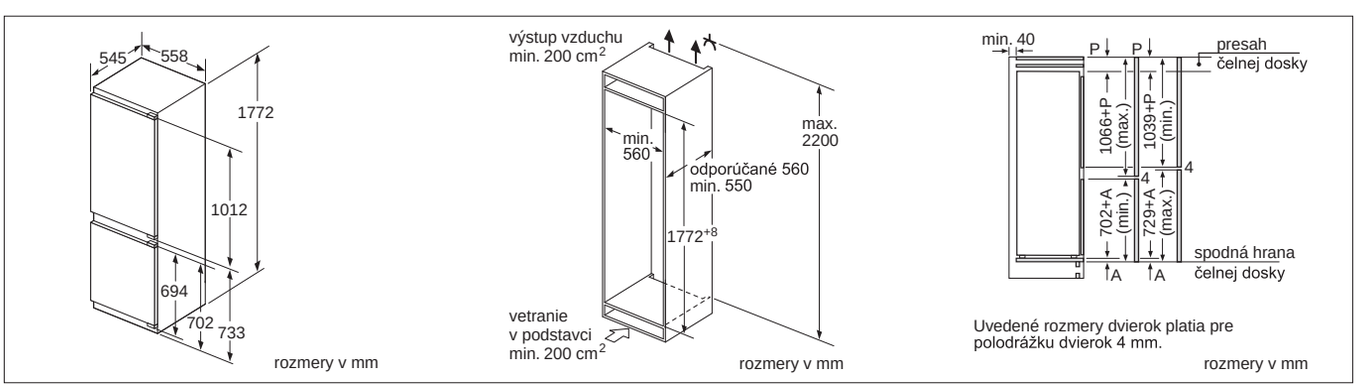

KIS86AF30

Rozmerové výkresy k chladničkám

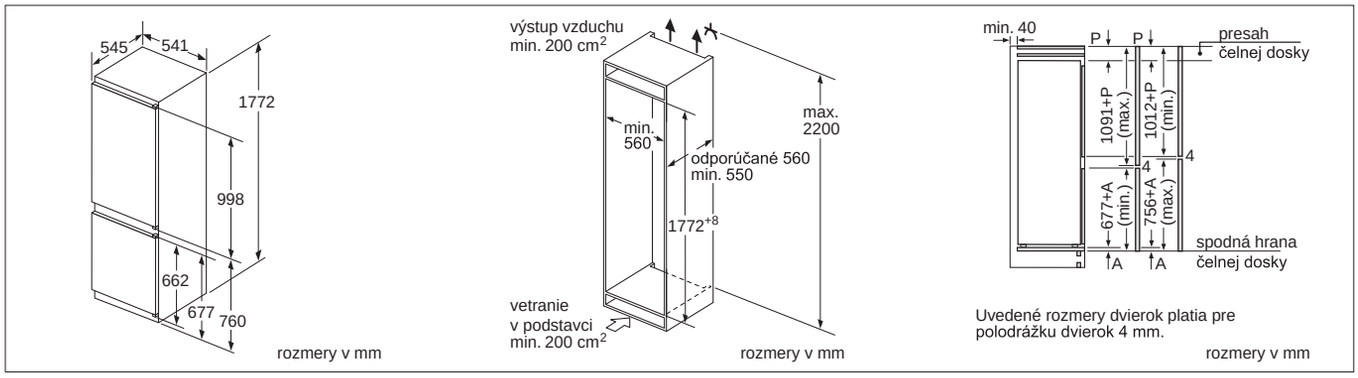

KIN86VS30

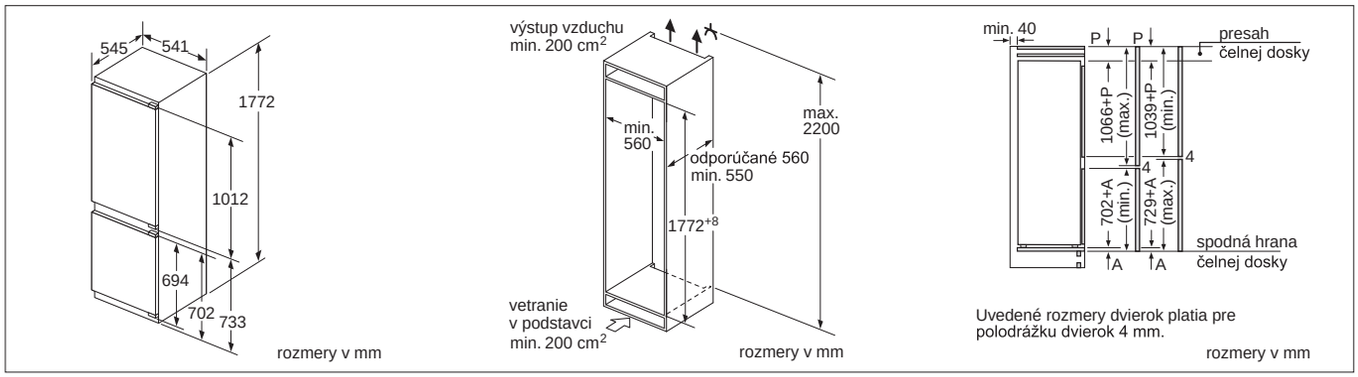

KIV86VF30

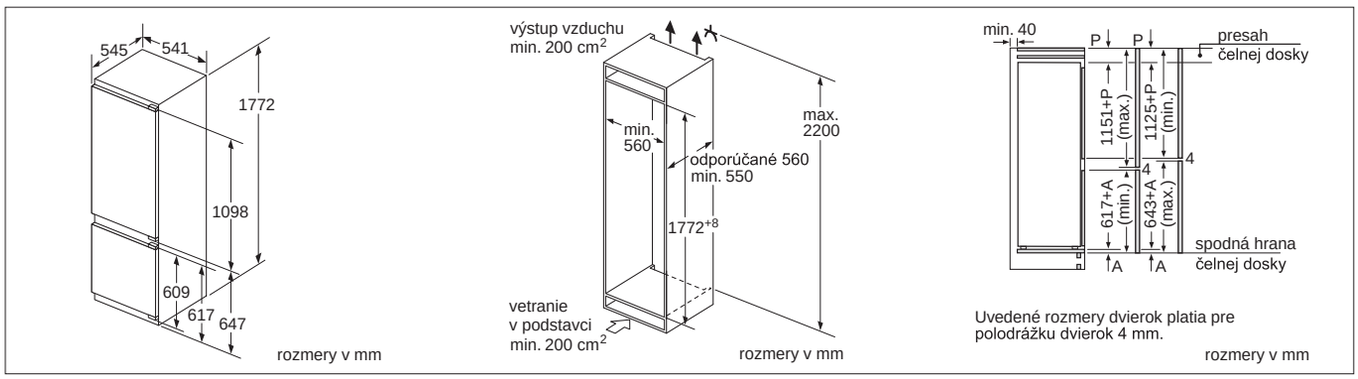

KIV87VF30

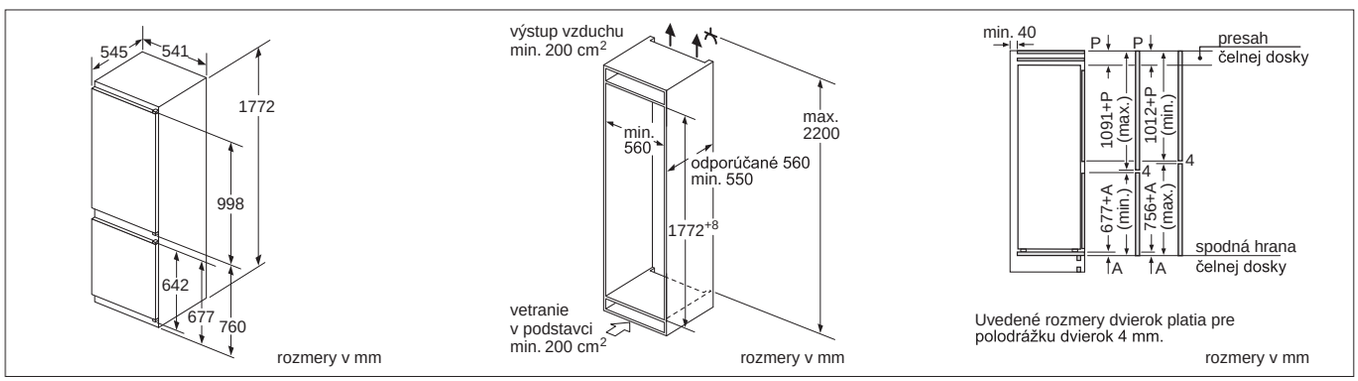

KIV86VS30

Rozmerové výkresy k chladničkám

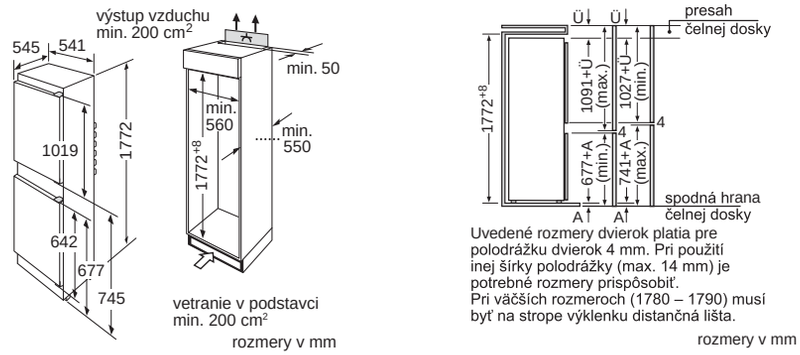

KIV34X20

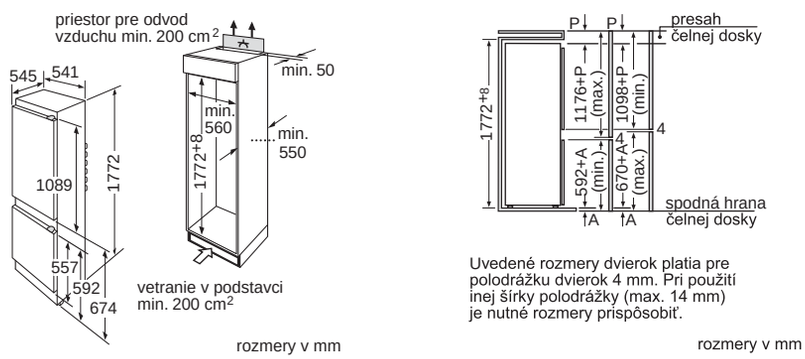

KIV38V20FF

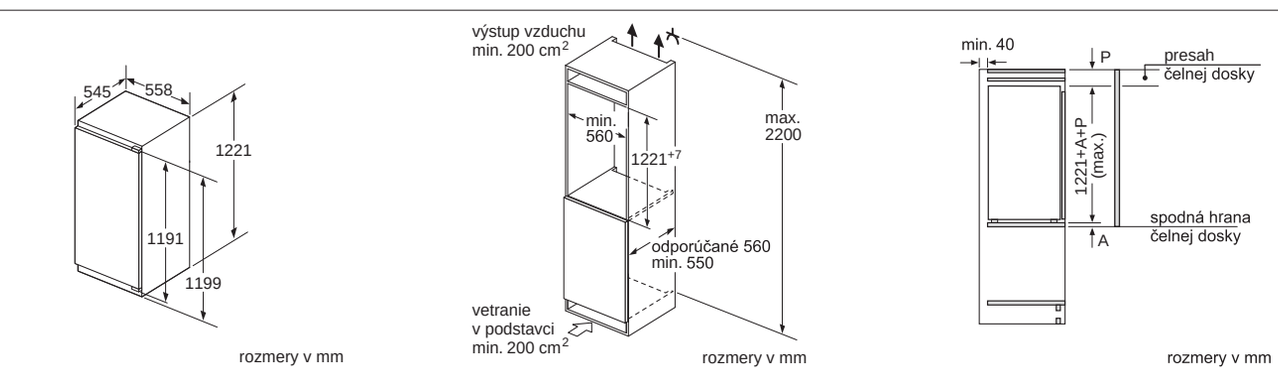

KIF42AF30

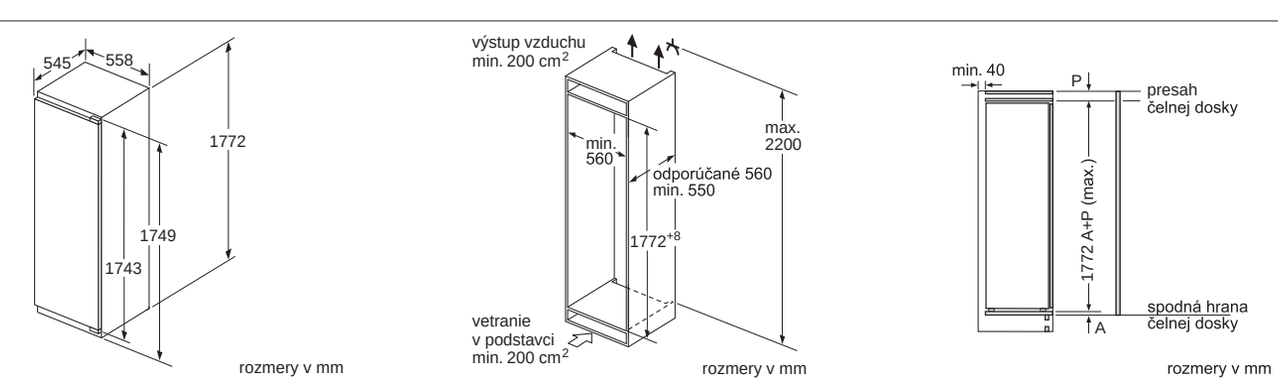

KIL82AF30

Rozmerové výkresy k chladničkám

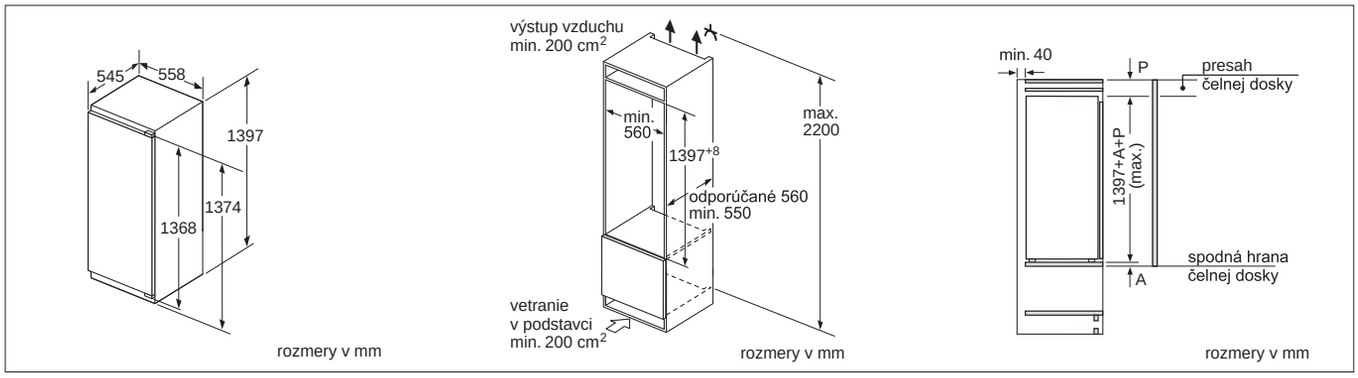

KIR51AF30

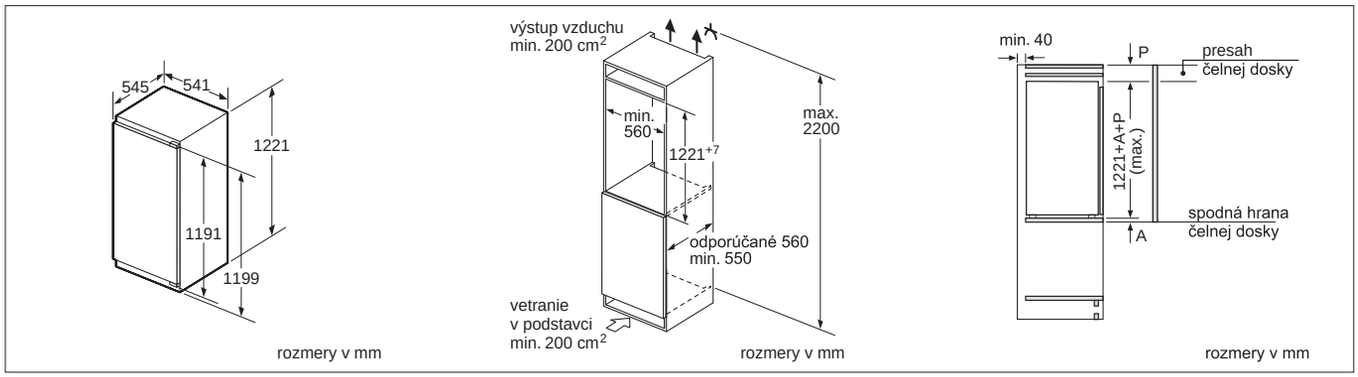

KIR41VF30

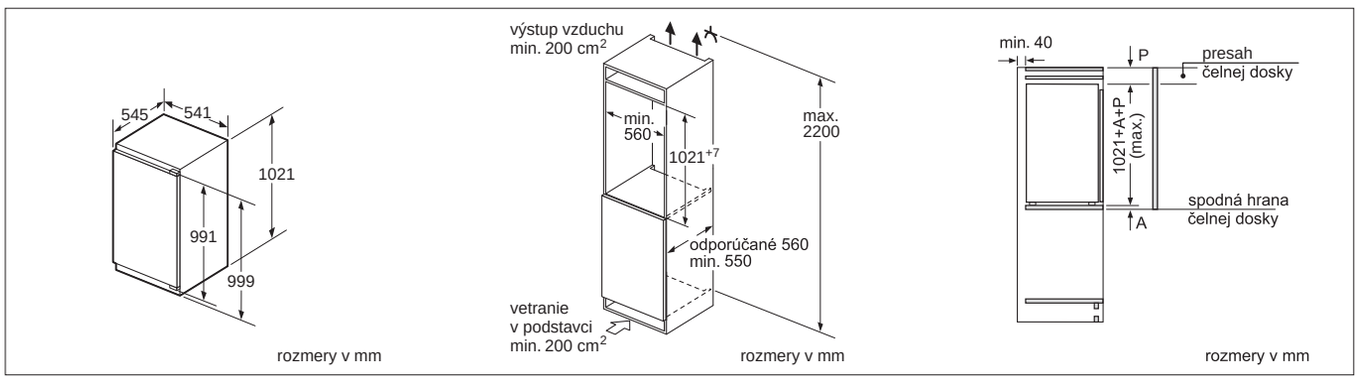

KIR31VF30

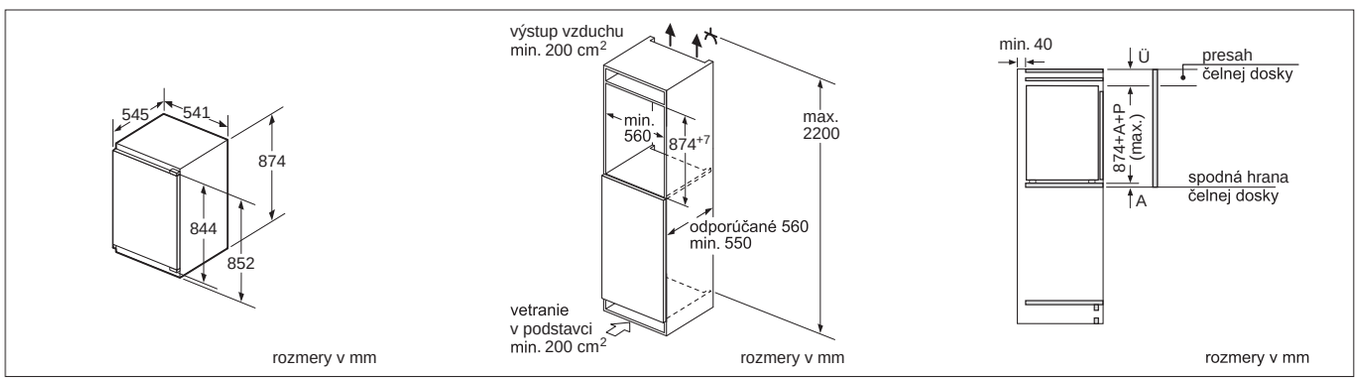

KIR21VF30

Rozmerové výkresy k chladničkám

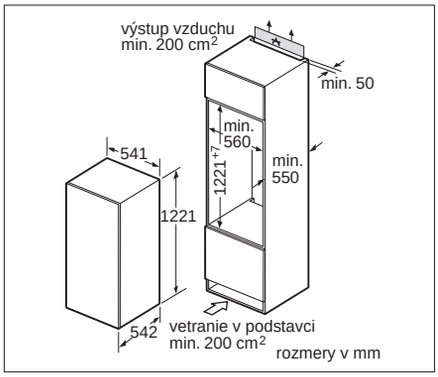

KIL24V21FF

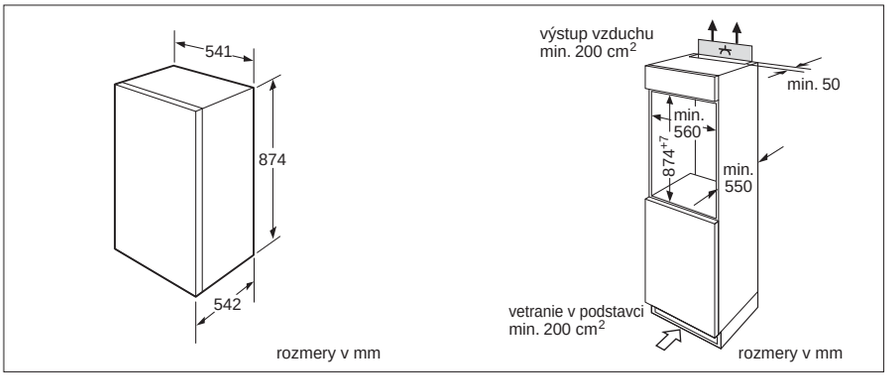

KIL18V60

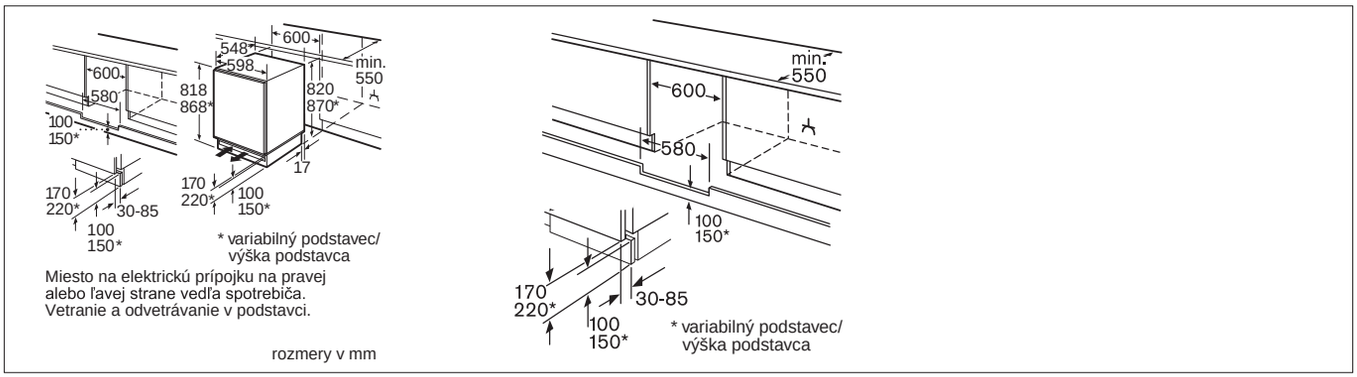

KUL15A60
KUR15A60

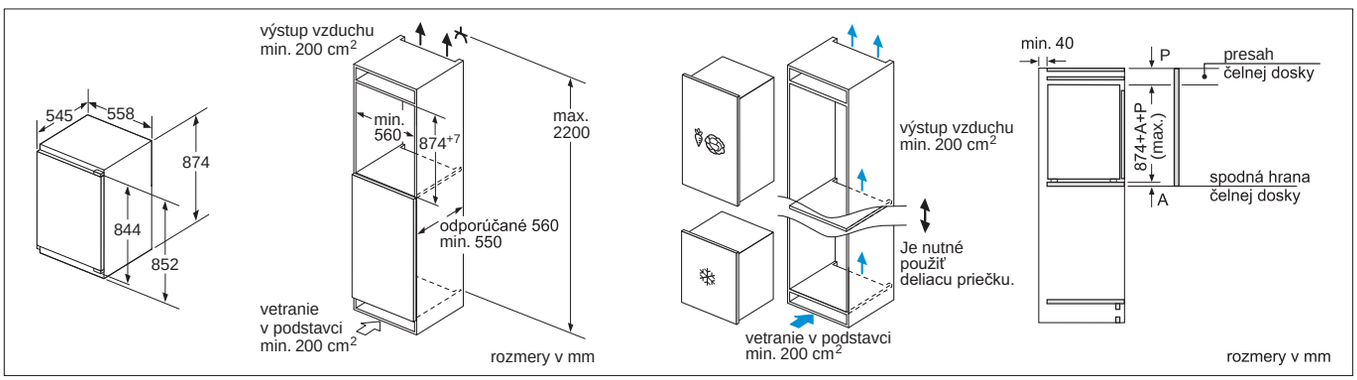

GIV21AF30

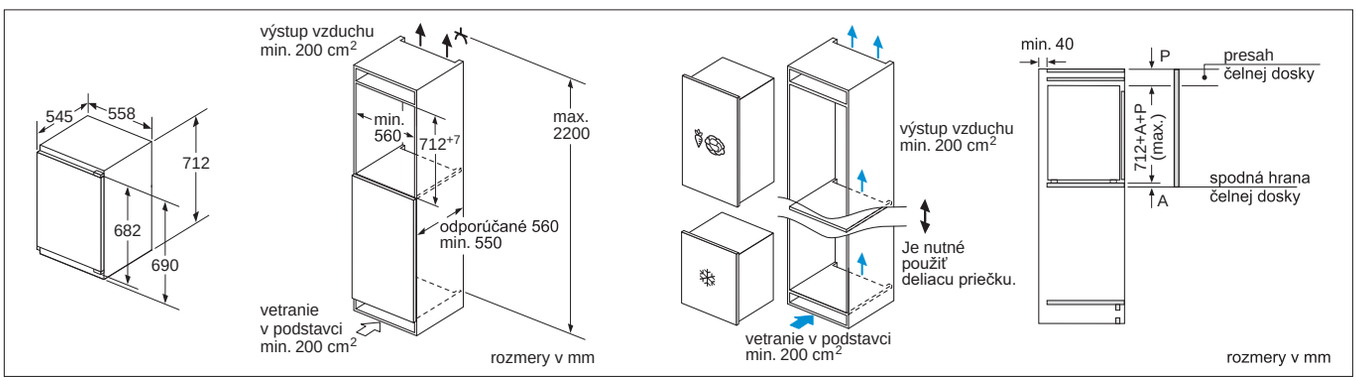

GIV11AF30

BOSCH
Zeolith
BOSCH

Umývačky riadu

Umývačky riadu PerfectDry sa postarajú nielen o šetrné umytie vášho riadu. Vďaka pokročilej technológii sušenia Zeolith® a prídavnej funkcii Extra sušenie zároveň zaručia dokonalo suchý riad, či už je vyrobený z porcelánu, skla a dokonca aj z plastu.

Brilantné výsledky

Hľadáte umývačku riadu, ktorá nielen bezchybne umýva, ale vyniká aj inovatívnymi technológiami a pohodlným ovládaním? Práve ste ju našli.

PerfectDry
PerfectDry s technológiou Zeolith® urobí jednoducho všetku prácu za vás: zachytí vlhkosť a premení ju na teplý vzduch. Vďaka silnému, ale napriek tomu šetrnému 3D prúdeniu vzduchu sa teplo rovnomerne rozprestrie vnútri umývačky. A výsledok? Perfektné usušenie akéhokoľvek riadu po každom umytí. Aj plastového.

Výkon sušenia je možné v prípade potreby zvýšiť využitím voľby Extra sušenie umývačiek PerfectDry. Všetok riad bude nielen výnimočne čistý, ale aj dokonale suchý. Po skončení umytia ho tak môžete rovno odložiť bez toho, aby ste museli čokoľvek ešte utierať v ruke.

Nezáleží na tom, aký citlivý alebo náročný je váš riad: PerfectDry s technológiou Zeolith® zaručí perfektné výsledky sušenia počas celej životnosti umývačky.

Starostlivosť o sklo
Pri každodennom používaní pohárov nie je jednoduché zachovať dlhodobo ich žiarivý vzhľad a odolnosť. Umývačky Bosch sa starajú o krehký sklený riad obzvlášť šetrne. Program sklo 40 °C umyje krehké sklo výnimočne jemne a suší ho s dokonalým výsledkom. Špeciálny držiak na sklo GlassSecure zaručuje spoľahlivú ochranu pohárov na víno – jednoducho udrží všetky druhy pohárov s dlhými stopkami v bezpečnej pozícii, ktorá ich chráni pred poškriabaním. Ale to nie je všetko. Umývačky Bosch zaručujú aj perfektnú ochranu lesku drahých pohárov. Precízna ochrana skla zaisťuje trvalý lesk. Špeciálny ventil v umývačkách Bosch reguluje pomer mäkkej a tvrdej vody tak, aby bol vyvážený. Vďaka tomu sa poháre krásne lesknú aj po mnohých umytiach.

Ticho
Kuchyňa nie je iba miestnosť, kde sa varí. Je priestorom kde sa stretávame, miestom, kde sa cítime doma. Často si tu čítame, pracujeme, počúvame hudbu, hráme sa s deťmi alebo večeriame s hosťami. Preto sme navrhli umývačky s výnimočne tichou prevádzkou. Maximálne tichý chod umývačky umožňuje extra tichý program 50 °C. To oceníte predovšetkým v noci alebo ak je vaša kuchyňa prepojená s obývačkou.

TFT displej
Nový TFT displej ponúka užitočné pokyny a doplňujúce informácie na optimálne využitie umývačky. Okrem toho sa vždy zobrazuje zostávajúci čas do konca príslušného programu. Tak dosiahnete brilantné výsledky umývania s presnosťou na minútu.

TimeLight
Vďaka TimeLight zistíte letmým pohľadom, či vaša plne zabudovateľná umývačka stále pracuje a koľko času zostáva do ukončenia umývacieho cyklu. Tieto informácie sa totiž striedavo premietajú na podlahu v kuchyni, a to vrátane prípadných chybových hlásení.

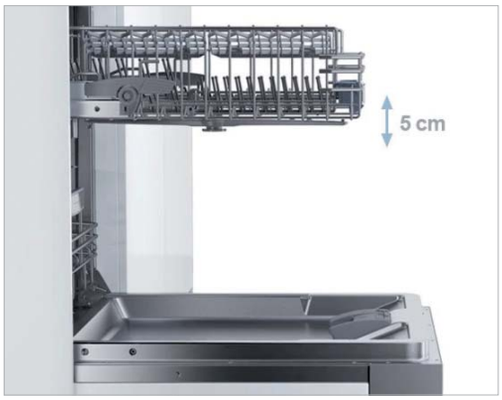

Trojnásobný RackMatic
Maximálna flexibilita pri ukladaní riadu do umývačky bez ohľadu na to, či ide o šálky na espreso alebo veľké hrnce: horný kôš môžete nastaviť do troch pozícií v rôznych výškach v rozpätí až 5 cm medzi najnižšou a najvyššou polohou.

Uvedené technológie nie sú súčasťou všetkých spotrebičov.

Šetrite čas aj peniaze

Funkcie a výbava umývačiek riadu ActiveWater.

3-násobný RackMatic
Výšku horného koša je možné jednoducho upraviť vďaka systému RackMatic™, ktorý môžete nastaviť do troch rôznych úrovní. To ponúka ešte viac flexibility a ďalšie možnosti nastavenia podľa toho, aký riad potrebujete do umývačky umiestniť.

Tichý program
Zaisťuje špeciálne tiché oplachovanie riadu, ktoré je až o 3 dB tichšie než ostatné programy. Vybrané modely tak dosahujú pri maximálnom odhlučnení iba 37 dB.

AquaSenzor
Reguluje spotrebu vody v závislosti od druhu a miery znečistenia riadu tak, že infračerveným lúčom kontroluje vodu na umývanie. Podľa prítomnosti najmenších čiastočiek potravín, tukov alebo zvyškov čistiaceho prostriedku vo vode, elektronika rozhodne, či potrebuje doplniť čistú vodu.

Systém AquaStop
Systém AquaStop sa skladá zo špeciálnej dvojplášťovej prívodnej hadice, z bezpečnostného ventilu a spodnej vane s plavákovým spínačom. Ponúka 100 % ochranu pred škodami spôsobenými vodou, to garantuje Bosch počas celej životnosti umývačky.

Senzor naplnení
Senzor naplnenia zistí množstvo riadu v umývačke a upraví podľa toho spotrebu vody. Ak je umývačka úplne plná, treba na namočenie väčšie množstvo vody. Ak je v umývačke menšie množstvo riadu, použije sa na umývanie podstatne menej vody. Tak sa vždy použije optimálne množstvo vody na dosiahnutie perfektne čistého riadu. Šetríte tak vodou aj elektrinou.

Dávkovací asistent
Zaručí optimálne výsledky a tichší priebeh umývania. Umývací prostriedok vypadne z dávkovača do špeciálnej záchytnej misky v hornom koši. To zaručí, že sa celkom rozpustí.

DuoPower™
Okrem ostrekovacieho ramena na dne spotrebiča sa o optimálne výsledky umytia v 45 cm širokých umývačkách riadu stará dvojité ostrekovacie rameno v hornom koši. Obe ergonomické ramená zaisťujú presnú cirkuláciu vody, ktorá dosiahne do každého rohu umývačky riadu. Každý umývací cyklus je tak precízne regulovaný a umyje poháre aj riad šetrne a efektívne.

Prietokový ohrievač vody
V spotrebičoch s prietokovým ohrievačom vody je vnútorný priestor väčší o miesto na vyhrievaciu špirálu. Navyše sa výrazne znižuje riziko prehriatia alebo deformácie plastových častí riadu.

EcoSilence Drive™
Aby bolo umývanie ešte efektívnejšie, vyvinuli sme úsporný motor EcoSilence Drive™. Vyznačuje sa vysokým výkonom, minimálnou spotrebou energie a ako bezkomutátorový motor je veľmi tichý.

EcoDrying
Nové eco sušenie v normovanom programe eco 50 °C zaistí riadu a sklu lepšie sušenie. A to tak, že sa po ukončení tohto programu automaticky otvoria dvere umývačky, aby mohla unikať prebytočná zvyšková vlhkosť. A výsledok: optimálne suchý riad a poháre pri minimálnej spotrebe energie.

EmotionLight
EmotionLight je fascinujúca inovácia dizajnu pre najvyššie estetické nároky. Váš riad bude žiariť v priezračnom svetle. Pri vkladaní a vyberaní riadu dodá vnútorné osvetlenie priestoru pôsobivú atmosféru prostredníctvom dvoch výkonných LED svetiel zabudovaných v hornej časti rámu dvierok.

Držiak na uloženie pohárov
Umožní vám bezpečne umiestniť do dolného koša aj veľmi vysoké poháre, fľaše alebo vázy.

Systém ochrany skla
Pretože príliš mäkká voda spôsobuje koróziu skla, umývačky riadu značky Bosch neustále merajú a upravujú stupeň tvrdosti vody. Tak zaisťujeme šetrné umytie drahých pohárov a krehkého porcelánu.

InfoLight
Červený svetelný bod na podlahe vám poskytuje informáciu o tom, či vaša plne integrovaná umývačka riadu ešte umýva alebo už doumývala.

Detská poistka
Uzamknutie dvierok zabraňuje otvoreniu umývačky počas prevádzky a zaručuje vám a vašej rodine viac bezpečnosti. Spoľahlivo sa tak zabráni poraneniu horúcou parou.

Obedové súpravy
Miesto až na 161 kusov riadu. Jedna obedová súprava sa skladá zo šiestich kusov riadu (plytký tanier, tanier na polievku, dezertný tanier, podšálka, šálka, pohár) a z piatich príborov. K tomu sa doplní ešte plochá misa, dve servírovacie misy a štyri kusy príborov na servírovanie.

OpenAssist
S funkciou OpenAssist môžete plne zabudovateľnú umývačku ActiveWater otvoriť jednoduchým stlačením čelného panelu spotrebiča. Dvere sa čiastočne odklopia, takže môžete riad do umývačky jednoducho vkladať alebo ho z nej vyberať. Umývačka bez rukoväte na dvierkach je optimálnou voľbou pre kuchyne s moderným dizajnom so zladenými čelnými panelmi. Takáto umývačka je štýlová a je aj užívateľsky veľmi príjemná.

PerfectDry
Extra sušenie
Vďaka použitiu vyšších teplôt počas oplachovania sa spustí dlhšia fáza sušenia. To zaručuje lepšie výsledky sušenia, čo je poznať predovšetkým pri väčšom plastovom riade. S mnohokrát ocenenou patentovanou technológiou **Zeolith®** získate viac možností, ako šetriť energiu pri zachovaní dokonalého výsledku sušenia. Proces sušenia spotrebuje malé množstvo energie a významne znižuje využívanie výkonu spotrebiča. Tak je zaistená najnižšia spotreba energie s najlepšou triedou energetickej účinnosti A+++ alebo dokonca ešte o 10 % lepšou. Tajomstvom tejto úspory energie je prírodný minerál zeolit, ktorý má schopnosť absorbovať vlhkosť a premieňať ju na tepelnú energiu využívanú na sušenie riadu. Tento minerál sa po ukončení každého umývacieho cyklu regeneruje, vydrží počas celej životnosti umývačky riadu a nemusíte ho nikdy vymieňať.

Regulácia spotreby vody
Voda v oplachovacom cykle sa používa na predumytie v nasledujúcom cykle umývania. Výsledkom je optimálne hygienické umytie pri spotrebe len 6,5 litra na jeden umývací cyklus, čiže inteligentná regulácia spotreby vody.

Časová predvoľba
S časovou predvoľbou môžete začiatok programu nastaviť podľa svojho želania. Váš spotrebič tak bude pracovať vždy, keď budete potrebovať – cez deň, keď ste v práci alebo v noci. Po štarte programu sa na displeji objaví čas, ktorý zostáva do konca umytia.

Praktický držiak na poháre: na bezpečné umytie pohárov na vysokej stopke
S týmto jedinečným praktickým držiakom môžete svoje poháre na víno alebo na sekt umyť bezpečne a s brilantným výsledkom – v umývačkách Bosch s košmi VarioFlex alebo VarioFlex Pro. Držiak, do ktorého môžete umiestniť až 4 poháre, sa postaví do dolného koša. Stabilné a rýchle upevnenie zaistí jednoduchý aretačný systém a nový umývací program sklo 40 °C sa postará o dokonalý výsledok umytia. Na objednávku ako zvláštne príslušenstvo SMZ5300.

TFT displej
TFT displej informuje rýchlo a prehľadne o zvolených programoch a o ich priebehu, o zvyšnom čase umytia a mnohé ďalšie. Praktické pokyny vás prevedú jednotlivými programami a poskytnú užitočné informácie o optimálnom využití a o spotrebe vody a energie. Navyše sa tu zobrazujú pokyny na doplnenie soli a leštidla.

TimeLight
Vďaka TimeLight máte dokonalý prehľad o tom, či umývačka ešte umýva, ako dlho to ešte potrvá a v akej fáze sa práve nachádza. Všetky tieto informácie sa priebežne premietajú na podlahu.

Trieda účinnosti sušenia
Umožňuje objektívne porovnanie výkonu sušenia pri rôznych umývačkách riadu. Na zistenie triedy účinnosti sušenia sa testovaná a referenčná umývačka naplní zhodným riadom a príborom a spustí sa porovnávací program. Podľa výsledkov sušenia získa testovaný prístroj triedu účinnosti, kde A znamená najlepšie hodnotenie.

Doteraz bola inštalácia plne integrovaných umývačiek riadu do vysokých skriniek možná iba s veľkými medzerami medzi čelnými doskami nábytku. To už je minulosťou. Vďaka systému **VarioHinge** už nemusíte robiť kompromisy. Pri otváraní spotrebiča sa čelný panel plne integrovanej umývačky posunie mierne hore. Umývačka sa tak môže inštalovať do vysokej skrinky s rovnomernými malými medzerami. Aj pre inštaláciu s výškou sokla 6,5 až 9 cm ponúka VarioHinge najlepšie riešenie s úzkou medzerou.

Spotrebiče s **výmenníkom tepla** sušia krehké poháre a drahý porcelán obzvlášť šetrne a bez rizika. Voda sa pri umývaní predhrieva, aby sa zabránilo teplotným šokom.

Energetický štítok umývačiek riadu
Aj pre umývačky riadu boli zavedené tri najvyššie energetické triedy spotreby energie (A+, A++ a A+++), pričom najúspornejšou triedou je A+++, ktorá je až o 30 % úspornejšia ako trieda A. Spotrebiče triedy A++ spotrebujú až o 21 % menej elektriny oproti energetickej triede A.

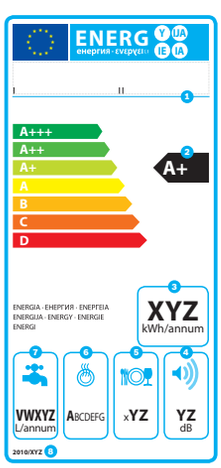

1. Značka/názov výrobcu, typové označenie
2. Energetická trieda
3. Spotreba energie v kWh/rok (na základe 280 štandardných umývacích cyklov/rok)
4. Hlučnosť podľa akustického výkonu – dB(A) re 1 pW
5. Počet obedových súprav
6. Trieda účinnosti sušenia
7. Spotreba vody v litroch/rok (na základe 280 štandardných umývacích cyklov/rok)
8. Identifikácia nariadenia

Typicky nemecké: poriadok bez kompromisov

Variabilné systémy košov poskytujú priestor až na 14 obedových súprav, aj miesto pre každý kus riadu.

Príborová zásuvka VarioPro
Príborová zásuvka VarioPro poskytuje obzvlášť veľa miesta: znížením postranných plôch vytvoríte priestor aj na veľké kuchynské potreby, napr. metličky na šľahanie snehu, naberačky, menší riad alebo na šálky na espresso.

Systém košov VarioFlex Pro
Horný kôš systému košov VarioFlex Pro ponúka rad možností nastavení. Vďaka prvkom označeným červenou farbou na sklopných častiach a na páčkach systému RackMatic na nastavenie úrovne horného koša, ihneď poznáte, kde a ako môžete koše flexibilne nastaviť, podľa riadu, ktorý dávate do umývačky. Dokonale čisté tak bude aj väčšie množstvo riadu. A iba po jednom umytí. V hornom koši sa nachádza 8 pohyblivých súčastí (2 držiaky na poháre, 4 sklopné priehradky na tanieriky a 2 výklopné etažéry).

V dolnom koši je dokonca 11 pohyblivých prvkov. Zvýšená zadná strana so sklopným držiakom na poháre a dvoma sklopnými stojanmi na šálky a 8 sklopných priehradok na taniere. V prednej časti sa navyše môže každá druhá priehradka sklopiť dolu, aby sa medzi ne lepšie ukladali hlboké taniere a misky.

Príborová zásuvka Vario
Viac pohodlia s výsuvnou príborovou zásuvkou Vario: ideálne miesto na uloženie príborov, ale aj malých kuchynských potrieb, napr. naberačiek, nožov či šálok na espresso.

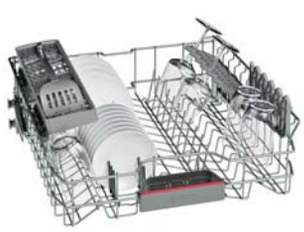

Systém košov VarioFlex
Horný kôš v systéme košov VarioFlex ponúka okrem 3-násobného RackMaticu 4 pohyblivé prvky (2 rady sklopných kolíkov a 2 výklopné etažéry). V prípade variantu bez príborovej zásuvky Vario je v hornom koši aj menšia odkladacia plocha na príbory alebo na kuchynské potreby.

V spodnom koši sú k dispozícii 4 sklopné priehradky na taniere. Sklopné kolíky v dolnom koši zaisťujú obzvlášť bezpečné a jemné uloženie vďaka zaguľateným koncom hrotov. V umývačkách riadu s príborovou zásuvkou Vario sú navyše na zadnej strane spodného koša 2 sklopné stojančeky na šálky.

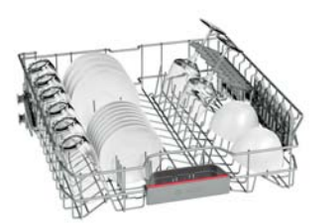

Systém košov Vario
Horný kôš ponúka pri vybraných modeloch 3-násobný RackMatic, pri ostatných potom jednoduché výškové nastavenie. Umožňuje aj odkladanie hrnčekov na 2 výklopné etažéry, do ktorých môžete upevniť nožičky vysokých pohárov.

V spodnom koši sú k dispozícii dva rady sklopných priehradok na taniere, ich sklopením vznikne miesto na veľké kusy riadu, napr. hrnce. Kôš na príbory má svoje vyhradené miesto.

Normálny systém košov
Horný kôš má 2 výklopné etažéry na šálky, do ktorých môžete upevniť aj nožičky vysokých pohárov.

V spodnom koši sú dva rady priehradok na veľké a malé taniere a kôš na príbory na svojom vyhradenom mieste.

Kôš na príbory Vario
Kôš na príbory Vario je flexibilný a môže byť umiestnený v spodnom koši. Je súčasťou všetkých modelov ActiveWater bez príborovej zásuvky.

Praktický držiak na poháre: na bezpečné umytie pohárov na vysokej stopke
S týmto jedinečným praktickým držiakom* môžete svoje poháre na víno alebo na sekt umyť s istotou a s brilantným výsledkom – v umývačkách Bosch s košmi VarioFlex alebo VarioFlex Plus. Držiak, do ktorého možno umiestniť až 4 poháre, sa postaví do dolného koša. Stabilné a rýchle upevnenie zaistí jednoduchý aretačný systém a nový umývací program sklo 40 °C sa postará o perfektný výsledok umytia. Možno objednať ako zvláštne príslušenstvo SMZ5300.

*Držiak na poháre sa k niektorým modelom dodáva štandardne alebo je k dispozícii ako voliteľné príslušenstvo.

Home Connect: domáce spotrebiče s inteligentným ovládaním pre jednoduchší život

Vďaka technológii Home Connect môžete teraz vo svojej domácnosti využívať celkom nové možnosti. Aj keď nie ste doma, môžete pohodlne ovládať a kontrolovať svoje spotrebiče. Získate neobmedzený prístup k užitočným informáciám, napr. návodom na použitie v elektronickej podobe či k praktickým tipom pre optimálne využitie vašich spotrebičov.

Jednoducho ľahké: Easy Start
Ako najlepšie umyť riad vie nielen vaša mamička, ale aj váš inteligentný telefón alebo tablet. Zvoľte Easy Start v aplikácii Home Connect a nechajte si odporučiť najvhodnejší program pre váš riad. Získajte navždy toho najlepšieho odborníka na umývanie riadu.

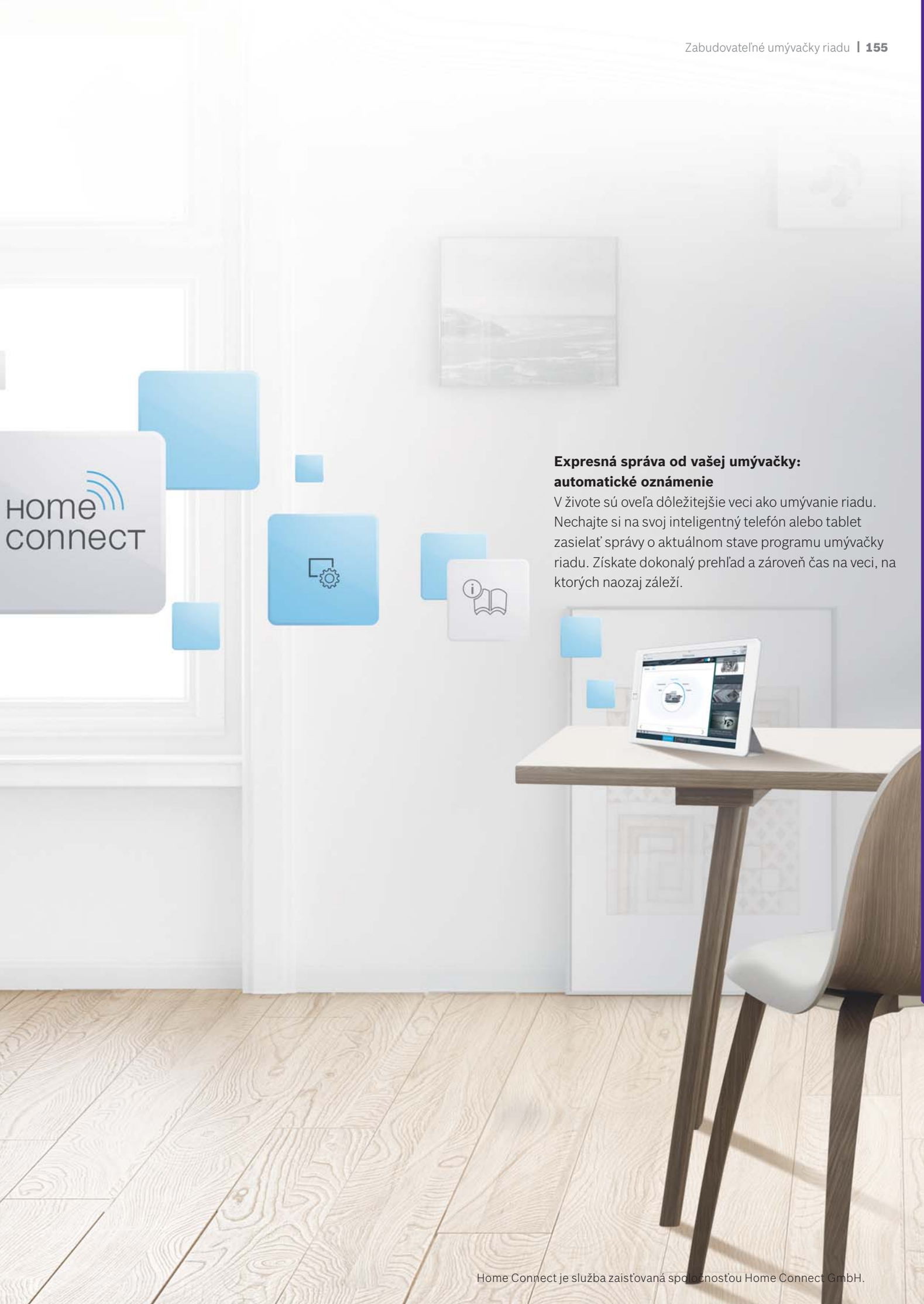

Expresná správa od vašej umývačky: automatické oznámenie

V živote sú oveľa dôležitejšie veci ako umývanie riadu. Nechajte si na svoj inteligentný telefón alebo tablet zasielať správy o aktuálnom stave programu umývačky riadu. Získate dokonalý prehľad a zároveň čas na veci, na ktorých naozaj záleží.

Home Connect je služba zaisťovaná spoločnosťou Home Connect GmbH.

Zbavte sa všetkej špiny jedným stlačením tlačidla

Umývačky riadu značky Bosch majú na každý problém ten správny program.

Auto 45 – 65 °C
Celkom automaticky dosahuje najlepšie výsledky umytia pri minimálnej spotrebe pri silne znečistenom riade a zmiešanej náplni umývačky.

Intenzívny 70 °C
Špeciálny program na silne znečistený riad, obzvlášť pre hrnce a panvice. Vysoká teplota pri umývaní zaisťuje najvyšší štandard hygieny.

Eco 50 °C
Program so zníženou spotrebou na akékoľvek umývanie bežne znečisteného riadu.

Sklo 40 °C
S týmto novým programom sa veľmi jemne umyjú a vysušia napríklad drahé brúsené poháre. A to vďaka nižšej teplote pri umývaní aj oplachovaní a predĺženej fáze sušenia.

Rýchly 45 °C
Ľahko znečistený riad sa dokonale umyje pri 45 °C, navyše za veľmi krátky čas – 29 minút.

Krátky 60 °C (s technológiou Zeolith®)
Program krátky 60 °C zaručuje vynikajúce výsledky umytia silne znečisteného riadu, zároveň vás presvedčí skvelým výkonom pri sušení. Vysokorýchlostné čerpadlo zaisťuje vyšší tlak vody vnútri umývačky, čím sa odstráni všetka nečistota. Súčasne program dosahuje aj dokonalé výsledky sušenia, a to všetko za 89 minút.

Hodinový 65 °C (bez technológie Zeolith®)
Rýchly program s dobrými výsledkami sušenia na normálne zašpinený riad.

TurboSpeed 20 minút
Je ideálny na čerstvo zašpinený riad a poháre, ktoré potrebujeme rýchle znova použiť. 20-minútový, rekordný čas trvania programu umožňuje predhriatie vody v zásobníku na vodu. Na tento program sa odporúča použitie sypkého umývacieho prostriedku.

Tichý program 50 °C
Dobrá voľba pre každého, kto má svoju umývačku neďaleko obývacej miestnosti alebo spálne: tento špeciálny program používa nižší tlak v ostrekovacích dýzach a optimalizované sušenie pomocou technológie Zeolith®* pre ešte nižšiu hlučnosť.

Predumytie
Oplach riadu väčšinou studenou vodou bez umývacieho prostriedku.

Premyslené do detailu – špeciálne funkcie umývačiek riadu Bosch.

Intensive Zone
Voľba Intensive Zone zaisťuje obzvlášť silný tlak pri ostrekovaní a zvýšenú teplotu umývania v celom dolnom koši. Veľmi špinavé hrnce a panvice tak budú dokonale čisté, kým do horného koša môže byť umiestnený krehký riad.

VarioSpeed
Ak sa ponáhľate, skráťte pomocou voľby VarioSpeed čas umytia o polovicu. A to pri dokonalom umytí a sušení.

VarioSpeed Plus
S voľbou VarioSpeed Plus bude všetko veľmi rýchlo čisté a suché, a to aj pri plnej umývačke. Jedným stlačením tlačidla skrátite čas umytia až o 66 %. Ideálne napríklad pri oslavách.

HygienaPlus
Novú špeciálnu funkciu HygienaPlus môžete doplnkovo zapnúť k mnohým umývacím cyklom pre najvyšší hygienický štandard antibakteriálneho umytia. Je ideálny pre všetkých, ktorí vyžadujú vysoké hygienické nároky, napr. domácnosti s malými deťmi.

Extra sušenie
Zvýšená teplota oplachovania a predĺžená fáza sušenia zaručia dôkladné vysušenie aj pri riade z umelej hmoty.

Program starostlivosti o umývačku
Na čistenie spotrebiča by ste mali pravidelne používať špeciálny čistiaci prostriedok. Vďaka optimalizovanému programu dosiahnete pri jeho použití ešte lepšie výsledky – pre perfektnú starostlivosť o umývačku riadu.

* dostupné pri vybraných modeloch

Plne zabudovateľné umývačky ActiveWater – 60 cm

Cena: 1 155 €*

Serie | 8 PerfectDry
SMV88TX46E

A+++ | Voda 9,5 l | 41 dB | 39 dB Tichý program | sušenie Zeolith® | PerfectDry

Výkon a spotreba
- náplň: 14 obedových súprav
- trieda spotreby energie: A+++[1)]
- energia/voda: 237 kWh/2 660 l[2)]
- energia/voda: 0,83 kWh/9,5 l[3)]
- trieda účinnosti sušenia: A[4)]
- hlučnosť: 41 dB(A) re 1 pW
- hlučnosť (tichý program): 39 dB(A) re 1 pW

Programy a špeciálne funkcie
- počet programov 8: intenzívny 70 °C, auto 45 – 65 °C, eco 50 °C, tichý program 50 °C, krátky 60 °C, sklo 40 °C, rýchly 45 °C, predumytie
- 5 špeciálnych funkcií: zapnutie na diaľku Home Connect, IntensiveZone, VarioSpeed Plus, HygienaPlus, Extra sušenie

Technológia umývania a senzory
- hydraulický systém ActiveWater
- systém sušenia Zeolith®
- dávkovací asistent
- EcoSilence Drive
- AquaSenzor, senzor naplnenia

Ukazovatele stavu a obsluhy
- ovládanie PiezoTouchControl (čierny)
- EmotionLight (biely)
- farebný TFT displej s vysokým rozlíšením (vrátane češtiny)
- akustický signál ukončenia programu
- TimeLight
- zobrazenie zvyšného času umývania
- tmavý displej so svetlým textom
- farba LED ukazovateľa: červená
- časová predvoľba 1 – 24 h
- elektronický ukazovateľ nedostatku soli a leštidla

Systém košov
- VarioFlex Pro – flexibilný systém košov s červeno označenými uchopovacími časťami
- príborová zásuvka VarioPro
- strieborné XXL umývacie koše s rukoväťou
- 3 výškovo nastaviteľné polohy horného koša pomocou systému RackMatic
- sklopné priehradky v hornom koši (6x)
- sklopné priehradky na taniere v dolnom koši (8x)
- 2 výklopné etažéry v hornom koši
- odkladacia plocha na hrnčeky v spodnom koši (2x)
- špeciálny držiak na poháre v spodnom koši

Bezpečnosť
- AquaStop so zárukou
- mechanická detská poistka proti otvoreniu dvierok
- držiak na poháre

Rozmery
- spotrebič (V x Š x H): 81,5 x 59,8 x 55 cm

Zvláštne príslušenstvo
SGZ1010 – predĺženie AquaStop
SMZ2014 – súprava na umýv. pohárov na stopke
SMZ2055 – antikor. dvere na plne zabud. umýv.
SMZ5300 – praktický držiak na poháre (na stopke)
Rozmerové výkresy na str. 175.

Cena: 1 099 €*

Serie | 6 PerfectDry
SMV68MX04E

A+++ | Voda 9,5 l | 44 dB | 42 dB Tichý program | príborová zásuvka Vario | PerfectDry

Výkon a spotreba
- náplň: 14 obedových súprav
- trieda spotreby energie: A+++[1)]
- energia/voda: 237 kWh/2 660 l[2)]
- energia/voda: 0,83 kWh/9,5 l[3)]
- trieda účinnosti sušenia: A[4)]
- hlučnosť: 44 dB(A) re 1 pW
- hlučnosť (tichý program): 42 dB(A) re 1 pW

Programy a špeciálne funkcie
- počet programov 8: intenzívny 70 °C, auto 45 – 65 °C, eco 50 °C, tichý program 50 °C, krátky 60 °C, sklo 40 °C, rýchly 45 °C, predumytie
- 4 špeciálne funkcie: IntensiveZone, VarioSpeed Plus, HygienaPlus, Extra sušenie

Technológia umývania a senzory
- hydraulický systém ActiveWater
- systém sušenia Zeolith®
- dávkovací asistent
- EcoSilence Drive
- AquaSenzor, senzor naplnenia

Ukazovatele stavu a obsluhy
- PiezoTouchControl (čierny)
- ukazovateľ zvyšného času v minútach
- akustický signál ukončenia programu
- TimeLight
- farba ukazovateľa: červená/biela
- časová predvoľba 1 – 24 h
- elektronický ukazovateľ nedostatku soli a leštidla

Systém košov
- systém košov VarioFlex
- príborová zásuvka Vario
- strieborné XXL umývacie koše s rukoväťou
- 3 výškovo nastaviteľné polohy horného koša pomocou systému RackMatic
- sklopné priehradky v hornom koši (2x)
- sklopné priehradky na taniere v dolnom koši (4x)
- 2 výklopné etažéry v hornom koši
- odkladacia plocha na hrnčeky v spodnom koši (2x)

Bezpečnosť
- AquaStop so zárukou

Rozmery
- spotrebič (V x Š x H): 81,5 x 59,8 x 55 cm

Zvláštne príslušenstvo
SGZ1010 – predĺženie AquaStop
SMZ2014 – súprava na umýv. pohárov na stopke
SMZ5300 – praktický držiak na poháre (na stopke)

Rozmerové výkresy na str. 175.

Cena: 1 059 €*

Serie | 6
SMV68MX07E

A++ | Voda 6,5 l | 42 dB | 40 dB Tichý program | príborová zásuvka Vario | TimeLight

Výkon a spotreba
- náplň: 13 obedových súprav
- trieda spotreby energie: A++[1)]
- energia/voda: 262 kWh/1 820 l[2)]
- energia/voda: 0,92 kWh/6,5 l[3)]
- trieda účinnosti sušenia: A[4)]
- hlučnosť: 42 dB(A) re 1 pW
- hlučnosť (tichý program): 40 dB(A) re 1 pW

Programy a špeciálne funkcie
- počet programov 8: intenzívny 70 °C, auto 45 – 65 °C, eco 50 °C, tichý program 50 °C, sklo 40 °C, hodinový 65 °C, rýchly 45 °C, predumytie
- 4 špeciálne funkcie: IntensiveZone, VarioSpeed Plus, HygienaPlus, Extra sušenie

Technológia umývania a senzory
- hydraulický systém ActiveWater
- ekologicko-ekonomická distribúcia vody
- dávkovací asistent
- EcoSilence Drive
- AquaSenzor, senzor naplnenia
- EcoDrying

Ukazovatele stavu a obsluhy
- PiezoTouchControl (čierny)
- ukazovateľ zvyšného času v minútach
- akustický signál ukončenia programu
- TimeLight
- farba ukazovateľa: červená/biela
- časová predvoľba 1 – 24 h
- elektronický ukazovateľ nedostatku soli a leštidla

Systém košov
- systém košov VarioFlex s červeno označenými uchopovacími časťami
- strieborné XXL umývacie koše s rukoväťou
- 3 výškovo nastaviteľné polohy horného koša pomocou systému RackMatic
- sklopné priehradky v hornom koši (2x)
- sklopné priehradky na taniere v dolnom koši (4x)
- 2 výklopné etažéry v hornom koši

Bezpečnosť
- AquaStop so zárukou

Rozmery
- spotrebič (V × Š × H): 81,5 × 59,8 × 55 cm

Zvláštne príslušenstvo
SGZ1010 – predĺženie AquaStop
SMZ2014 – súprava na umýv. pohárov na stopke
SMZ2055 – antikor. dvere na plne zabud. umýv.
SMZ5300 – praktický držiak na poháre (na stopke)
Rozmerové výkresy na str. 175.

* Odporúčaná maloobchodná cena výrobcu. Táto cena je len orientačná, konečnú cenu produktu určia jednotliví predajcovia.
1 Na stupnici triedy energetickej účinnosti od A+++ do D.
2 Ročná spotreba energie a vody na základe 280 štandardných umývacích cyklov (pripojenie na studenú vodu) a spotreby v režimoch s nízkou spotrebou energie. Skutočná spotreba energie závisí od spôsobu používania spotrebiča.
3 Spotreba energie a vody na základe štandardného porovnávacieho programu Eco 50 °C. Skutočná spotreba vody závisí od spôsobu používania spotrebiča.
4 Trieda účinnosti sušenia na základe stupnice od G (najnižšia účinnosť) do A (najvyššia účinnosť).

Plne zabudovateľné umývačky ActiveWater – 60 cm

Green Technology inside

Cena: 1 045 €*

Cena: 999 €*

Green Technology inside

Cena: 985 €* **dostupné do 11/2018**

Serie | 6
SMV68MD02E

A++ | Voda 9,5 l | 42 dB | 39 dB Tichý program | príborová zásuvka Vario | 01:08 TimeLight

Výkon a spotreba
- náplň: 14 obedových súprav
- trieda spotreby energie: A++[1)]
- energia/voda: 266 kWh/2 660 l[2)]
- energia/voda: 0,93 kWh/9,5 l[3)]
- trieda účinnosti sušenia: A[4)]
- hlučnosť: 42 dB(A) re 1 pW
- hlučnosť (tichý program): 39 dB(A) re 1 pW

Programy a špeciálne funkcie
- počet programov 8: intenzívny 70 °C, auto 45 – 65 °C, eco 50 °C, tichý program 50 °C, sklo 40 °C, hodinový 65 °C, rýchly 45 °C, predumytie
- 4 špeciálne funkcie: IntensiveZone, VarioSpeed Plus, HygienaPlus, Extra sušenie

Technológia umývania a senzory
- hydraulický systém ActiveWater
- dávkovací asistent
- EcoSilence Drive
- AquaSenzor, senzor naplnenia
- EcoDrying
-

Ukazovatele stavu a obsluhy
- PiezoTouchControl (čierny)
- ukazovateľ zvyšného času v minútach
- akustický signál ukončenia programu
- TimeLight
- farba ukazovateľa: červená/biela
- časová predvoľba 1 – 24 h
- elektronický ukazovateľ nedostatku soli a leštidla

Systém košov
- systém košov VarioFlex
- príborová zásuvka Vario
- strieborné XXL umývacie koše s rukoväťou
- 3 výškovo nastaviteľné polohy horného koša pomocou systému RackMatic
- sklopné priehradky v hornom koši (2x)
- sklopné priehradky na taniere v dolnom koši (4x)
- 2 výklopné etažéry v hornom koši
- odkladacia plocha na hrnčeky v spodnom koši (2x)

Bezpečnosť
- AquaStop so zárukou
- tlakové otváranie dverí OpenAssist

Rozmery
- spotrebič (V x Š x H): 81,5 x 59,8 x 55 cm

Zvláštne príslušenstvo
SGZ1010 – predĺženie AquaStop
SMZ2014 – súprava na umýv. pohárov na stopke
SMZ5003 – sklopné pánty
SMZ5005 – antikor. dekoračná lišta na tesnenie
SMZ5035 – súprava antikor. dekoračných líšt
SMZ5100 – prídavný kôš na príbory do umývačky s príborovou zásuvkou Vario
SMZ5300 – praktický držiak na poháre (na stopke)

Rozmerové výkresy na str. 175.

Serie | 6
SMV68TX00E

A+ | Voda 9,5 l | 39 dB | systém košov VarioFlex Pro | Zásuvka VarioPro | 01:08 TimeLight

Výkon a spotreba
- náplň: 14 obedových súprav
- trieda spotreby energie: A+[1)]
- energia/voda: 299 kWh/2 660 l[2)]
- energia/voda: 1,05 kWh/9,5 l[3)]
- trieda účinnosti sušenia: A[4)]
- hlučnosť: 39 dB(A) re 1 pW
- hlučnosť (tichý program): 37 dB(A) re 1 pW

Programy a špeciálne funkcie
- počet programov 8: intenzívny 70 °C, auto 45 – 65 °C, eco 50 °C, tichý program 50 °C, sklo 40 °C, hodinový 65 °C, rýchly 45 °C, predumytie
- 4 špeciálne funkcie: IntensiveZone, VarioSpeed Plus, HygienaPlus, Extra sušenie

Technológia umývania a senzory
- hydraulický systém ActiveWater
- dávkovací asistent
- EcoSilence Drive
- AquaSenzor, senzor naplnenia
- EcoDrying

Ukazovatele stavu a obsluhy
- PiezoTouchControl (čierny)
- EmotionLight (biely)
- ukazovateľ zvyšného času v minútach
- akustický signál ukončenia programu
- TimeLight
- farba ukazovateľa: červená/biela
- časová predvoľba 1 – 24 h
- elektronický ukazovateľ nedostatku soli a leštidla

Systém košov
- VarioFlex Pro – flexibilný systém košov s červeno označenými uchopovacími časťami
- príborová zásuvka VarioPro
- strieborné XXL umývacie koše s rukoväťou
- 3 výškovo nastaviteľné polohy horného koša pomocou systému RackMatic
- sklopné priehradky v hornom koši (6x)
- sklopné priehradky na taniere v dolnom koši (8x)
- 2 výklopné etažéry v hornom koši
- odkladacia plocha na hrnčeky v spodnom koši (2x)
- špeciálny držiak na poháre v spodnom koši

Bezpečnosť
- AquaStop so zárukou

Rozmery
- spotrebič (V x Š x H): 81,5 x 59,8 x 55 cm

Zvláštne príslušenstvo
SGZ1010 – predĺženie AquaStop
SMZ2014 – súprava na umýv. pohárov na stopke
SMZ2055 – antikor. dvere na plne zabud. umýv.
SMZ5003 – sklopné pánty
SMZ5005 – antikor. dekoračná lišta na tesnenie
SMZ5035 – súprava antikor. dekoračných líšt
SMZ5300 – praktický držiak na poháre (na stopke)

Rozmerové výkresy na str. 175.

Serie | 4 XXL umývačka s pántmi Vario
SBE46MX03E

A++ | Voda 9,5 l | 44 dB | XXL | príborová zásuvka Vario | InfoLight

Výkon a spotreba
- náplň: 14 obedových súprav
- trieda spotreby energie: A++[1)]
- energia/voda: 266 kWh/2 660 l[2)]
- energia/voda: 0,93 kWh/9,5 l[3)]
- trieda účinnosti sušenia: A[4)]
- hlučnosť: 44 dB(A) re 1 pW

Programy a špeciálne funkcie
- počet programov 6: intenzívny 70 °C, auto 45 – 65 °C, eco 50 °C, sklo 40 °C, hodinový 65 °C, predumytie
- 3 špeciálne funkcie: VarioSpeed Plus, HygienaPlus, Extra sušenie

Technológia umývania a senzory
- hydraulický systém ActiveWater
- dávkovací asistent
- EcoSilence Drive
- AquaSenzor, senzor naplnenia

Ukazovatele stavu a obsluhy
- ukazovateľ zvyšného času v minútach
- akustický signál ukončenia programu
- InfoLight
- farba ukazovateľa: červená
- časová predvoľba 1 – 24 h
- elektronický ukazovateľ nedostatku soli a leštidla

Systém košov
- systém košov VarioFlex
- príborová zásuvka Vario
- strieborné XXL umývacie koše s rukoväťou
- 3 výškovo nastaviteľné polohy horného koša pomocou systému RackMatic
- sklopné priehradky v hornom koši (2x)
- sklopné priehradky na taniere v dolnom koši (4x)
- 2 výklopné etažéry v hornom koši
- odkladacia plocha na hrnčeky v spodnom koši (2x)

Bezpečnosť
- AquaStop so zárukou

Rozmery
- spotrebič (V x Š x H): 86,5 x 59,8 x 55 cm

Zvláštne príslušenstvo
SGZ1010 – predĺženie AquaStop
SMZ2014 – súprava na umýv. pohárov na stopke
SMZ5015 – vyrovnávacia + upevňovacia súprava
SMZ5045 – súprava antikor. dekoračných líšt
SMZ5300 – praktický držiak na poháre (na stopke)

Rozmerové výkresy na str. 175.

* Odporúčaná maloobchodná cena výrobcu. Táto cena je len orientačná, konečnú cenu produktu určia jednotliví predajcovia.
1 Na stupnici triedy energetickej účinnosti od A+++ do D.
2 Ročná spotreba energie a vody na základe 280 štandardných umývacích cyklov (pripojenie na studenú vodu) a spotreby v režimoch s nízkou spotrebou energie. Skutočná spotreba energie závisí od spôsobu používania spotrebiča.
3 Spotreba energie a vody na základe štandardného porovnávacieho programu Eco 50 °C. Skutočná spotreba vody závisí od spôsobu používania spotrebiča.
4 Trieda účinnosti sušenia na základe stupnice od G (najnižšia účinnosť) do A (najvyššia účinnosť).

Plne zabudovateľné umývačky ActiveWater – 60 cm

NOVINKA

Green Technology inside

Cena: 985 €* **dostupné od 12/2018**

Serie | 4 XXL umývačka s pántmi Vario
SBE46MX23E

A++ | Voda 9,5 l | 44 dB | XXL | príborová zásuvka Vario | InfoLight

Výkon a spotreba
- náplň: 14 obedových súprav
- trieda spotreby energie: A++[1)]
- energia/voda: 266 kWh/2 660 l[2)]
- energia/voda: 0,93 kWh/9,5 l[3)]
- trieda účinnosti sušenia: A[4)]
- hlučnosť: 44 dB(A) re 1 pW
- hlučnosť (tichý program): 41 dB(A) re 1 pW

Programy a špeciálne funkcie
- počet programov 6: intenzívny 70 °C, auto 45 – 65 °C, eco 50 °C, tichý program 50 °C, hodinový 65 °C, predumytie
- 3 špeciálne funkcie: VarioSpeed Plus, HygienaPlus, Extra sušenie

Technológia umývania a senzory
- hydraulický systém ActiveWater
- dávkovací asistent
- EcoSilence Drive
- AquaSenzor, senzor naplnenia

Ukazovatele stavu a obsluhy
- ukazovateľ zvyšného času v minútach
- akustický signál ukončenia programu
- InfoLight
- farba ukazovateľa: červená
- časová predvoľba 1 – 24 h
- elektronický ukazovateľ nedostatku soli a leštidla

Systém košov
- systém košov VarioFlex
- príborová zásuvka Vario
- strieborné XXL umývacie koše s rukoväťou
- 3 výškovo nastaviteľné polohy horného koša pomocou systému RackMatic
- sklopné priehradky v hornom koši (2x)
- sklopné priehradky na taniere v dolnom koši (4x)
- 2 výklopné etažéry v hornom koši
- odkladacia plocha na hrnčeky v spodnom koši (2x)

Bezpečnosť
- AquaStop so zárukou

Rozmery
- spotrebič (V x Š x H): 86,5 x 59,8 x 55 cm

Zvláštne príslušenstvo
SGZ1010 – predĺženie AquaStop
SMZ2014 – súprava na umýv. pohárov na stopke
SMZ5015 – vyrovnávacia + upevňovacia súprava
SMZ5045 – súprava antikor. dekoračných líšt
SMZ5300 – praktický držiak na poháre (na stopke)

Rozmerové výkresy na str. 175.

Green Technology inside

Cena: 875 €*

Serie | 4
SMV46MX01E

A++ | Voda 6,5 l | 46 db | príborová zásuvka Vario | InfoLight | Sklo 40°

Výkon a spotreba
- náplň: 13 obedových súprav
- trieda spotreby energie: A++[1)]
- energia/voda: 262 kWh/1 820 l[2)]
- energia/voda: 0,92 kWh/6,5 l[3)]
- trieda účinnosti sušenia: A[4)]
- hlučnosť: 46 dB(A) re 1 pW

Programy a špeciálne funkcie
- počet programov 6: intenzívny 70 °C, auto 45 – 65 °C, eco 50 °C, sklo 40 °C, TurboSpeed 20 min 60 °C, hodinový 65 °C
- 2 špeciálne funkcie: VarioSpeed Plus, Extra sušenie

Technológia umývania a senzory
- hydraulický systém ActiveWater
- ekologicko-ekonomická distribúcia vody
- dávkovací asistent
- EcoSilence Drive
- AquaSenzor, senzor naplnenia

Ukazovatele stavu a obsluhy
- ukazovateľ zvyšného času v minútach
- akustický signál ukončenia programu
- InfoLight
- farba ukazovateľa: červená
- časová predvoľba 1 – 24 h
- elektronický ukazovateľ nedostatku soli a leštidla

Systém košov
- systém košov VarioFlex
- príborová zásuvka Vario
- strieborné XXL umývacie koše s rukoväťou
- 3 výškovo nastaviteľné polohy horného koša pomocou systému RackMatic
- sklopné priehradky v hornom koši (2x)
- sklopné priehradky na taniere v dolnom koši (4x)
- 2 výklopné etažéry v hornom koši

Bezpečnosť
- AquaStop so zárukou

Rozmery
- spotrebič (V x Š x H): 81,5 x 59,8 x 55 cm

Zvláštne príslušenstvo
SGZ1010 – predĺženie AquaStop
SMZ2014 – súprava na umývanie pohárov na stopke
SMZ5003 – sklopné pánty
SMZ5015 – vyrovnávacia + upevňovacia súprava
SMZ5035 – súprava antikorových dekoračných líšt
SMZ5300 – praktický držiak na poháre (na stopke)

Rozmerové výkresy na str. 175.

Green Technology inside

Cena: 875 €*

Serie | 4
SMV46FX01E

A+++ | Voda 9,5 l | 46 db | 43 dB Tichý program | príborová zásuvka Vario | InfoLight

Výkon a spotreba
- náplň: 13 obedových súprav
- trieda spotreby energie: A+++[1)]
- energia/voda: 234 kWh/2 660 l[2)]
- energia/voda: 0,83 kWh/9,5 l[3)]
- trieda účinnosti sušenia: A[4)]
- hlučnosť: 46 dB(A) re 1 pW
- hlučnosť (tichý program): 43 dB(A) re 1 pW

Programy a špeciálne funkcie
- počet programov 6: intenzívny 70 °C, auto 45 – 65 °C, eco 50 °C, tichý program 50 °C, sklo 40 °C, hodinový 65 °C
- 3 špeciálne funkcie: VarioSpeed Plus, HygienaPlus, Extra sušenie

Technológia umývania a senzory
- hydraulický systém ActiveWater
- dávkovací asistent
- EcoSilence Drive
- AquaSenzor, senzor naplnenia
- EcoDrying

Ukazovatele stavu a obsluhy
- ukazovateľ zvyšného času v minútach
- akustický signál ukončenia programu
- InfoLight
- farba ukazovateľa: červená
- časová predvoľba 1 – 24 h
- elektronický ukazovateľ nedostatku soli a leštidla

Systém košov
- systém košov Vario
- príborová zásuvka Vario
- strieborné XXL umývacie koše
- 3 výškovo nastaviteľné polohy horného koša pomocou systému RackMatic
- sklopné priehradky v dolnom koši (2x)
- odkladacia plocha na hrnčeky v hornom koši (2x)
- odkladacia plocha na hrnčeky v spodnom koši (2x)

Bezpečnosť
- AquaStop so zárukou

Rozmery
- spotrebič (V x Š x H): 81,5 x 59,8 x 55 cm

Zvláštne príslušenstvo
SGZ1010 – predĺženie AquaStop
SMZ2014 – súprava na umývanie pohárov na stopke
SMZ2055 – antikorové dvere na plne zabud. umývačky
SMZ5002 – špeciálna "kazeta" na umývanie strieborných príborov
SMZ5003 – sklopné pánty
SMZ5005 – antikorová dekoračná lišta na tesnenie
SMZ5035 – súprava antikorových dekoračných líšt
SMZ5100 – prídavný kôš na príbory do umývačky s príborovou zásuvkou Vario

Rozmerové výkresy na str. 175.

* Odporúčaná maloobchodná cena výrobcu. Táto cena je len orientačná, konečnú cenu produktu určia jednotliví predajcovia.
1 Na stupnici triedy energetickej účinnosti od A+++ do D.
2 Ročná spotreba energie a vody na základe 280 štandardných umývacích cyklov (pripojenie na studenú vodu) a spotreby v režimoch s nízkou spotrebou energie. Skutočná spotreba energie závisí od spôsobu používania spotrebiča.
3 Spotreba energie a vody na základe štandardného porovnávacieho programu Eco 50 °C. Skutočná spotreba vody závisí od spôsobu používania spotrebiča.
4 Trieda účinnosti sušenia na základe stupnice od G (najnižšia účinnosť) do A (najvyššia účinnosť).

Plne zabudovateľné umývačky ActiveWater – 60 cm

Green Technology inside

Cena: 835 €* **dostupné do 11/2018**

Serie | **4 s pántmi Vario**
SME46MX03E

A++ | Voda 9,5 l | 44 dB | príborová zásuvka Vario | HygienaPlus | InfoLight

Výkon a spotreba
- náplň: 14 obedových súprav
- trieda spotreby energie: A++[1)]
- energia/voda: 266 kWh/2 660 l[2)]
- energia/voda: 0,93 kWh/9,5 l[3)]
- trieda účinnosti sušenia: A[4)]
- hlučnosť: 44 dB(A) re 1 pW

Programy a špeciálne funkcie
- počet programov 6: intenzívny 70 °C, auto 45 – 65 °C, eco 50 °C, sklo 40 °C, hodinový 65 °C, predumytie
- 3 špeciálne funkcie: VarioSpeed Plus, HygienaPlus, Extra sušenie

Technológia umývania a senzory
- hydraulický systém ActiveWater
- dávkovací asistent
- EcoSilence Drive
- AquaSenzor, senzor naplnenia

Ukazovatele stavu a obsluhy
- ukazovateľ zvyšného času v minútach
- akustický signál ukončenia programu
- InfoLight
- farba ukazovateľa: červená
- časová predvoľba 1 – 24 h
- elektronický ukazovateľ nedostatku soli a leštidla

Systém košov
- systém košov VarioFlex
- príborová zásuvka Vario
- strieborné XXL umývacie koše s rukoväťou
- 3 výškovo nastaviteľné polohy horného koša pomocou systému RackMatic
- sklopné priehradky v hornom koši (2x)
- sklopné priehradky na taniere v dolnom koši (4x)
- 2 výklopné etažéry v hornom koši
- odkladacia plocha na hrnčeky v spodnom koši (2x)

Bezpečnosť
- AquaStop so zárukou

Rozmery
- spotrebič (V x Š x H): 81,5 x 59,8 x 55 cm

Zvláštne príslušenstvo
SGZ1010 – predĺženie AquaStop
SMZ2014 – súprava na umývanie pohárov na stopke
SMZ5005 – antikorová dekoračná lišta na tesnenie
SMZ5035 – súprava antikorových dekoračných líšt
SMZ5100 – prídavný kôš na príbory do umývačky s príborovou zásuvkou Vario
SMZ5300 – praktický držiak na poháre (na stopke)

Rozmerové výkresy na str. 175.

NOVINKA

Green Technology inside

Cena: 835 €* **dostupné do 12/2018**

Serie | **4 s pántmi Vario**
SME46MX23E

A++ | Voda 9,5 l | 43 dB | 43 dB Tichý program | InfoLight | VarioSpeed Plus

Výkon a spotreba
- náplň: 14 obedových súprav
- trieda spotreby energie: A++[1)]
- energia/voda: 266 kWh/2 660 l[2)]
- energia/voda: 0,93 kWh/9,5 l[3)]
- trieda účinnosti sušenia: A[4)]
- hlučnosť: 44 dB(A) re 1 pW
- hlučnosť (tichý program): 41 dB(A) re 1 pW

Programy a špeciálne funkcie
- počet programov 6: intenzívny 70 °C, auto 45 – 65 °C, eco 50 °C, tichý program 50 °C, hodinový 65 °C, predumytie
- 3 špeciálne funkcie: VarioSpeed Plus, HygienaPlus, Extra sušenie

Technológia umývania a senzory
- hydraulický systém ActiveWater
- dávkovací asistent
- EcoSilence Drive
- AquaSenzor, senzor naplnenia

Ukazovatele stavu a obsluhy
- ukazovateľ zvyšného času v minútach
- akustický signál ukončenia programu
- InfoLight
- farba ukazovateľa: červená
- časová predvoľba 1 – 24 h
- elektronický ukazovateľ nedostatku soli a leštidla

Systém košov
- systém košov Vario
- príborová zásuvka Vario
- strieborné XXL umývacie koše
- 3 výškovo nastaviteľné polohy horného koša pomocou systému RackMatic
- sklopné priehradky v hornom koši (2x)
- sklopné priehradky na taniere v dolnom koši (4x)
- 2 výklopné etažéry v hornom koši
- odkladacia plocha na hrnčeky v spodnom koši (2x)

Bezpečnosť
- AquaStop so zárukou

Rozmery
- spotrebič (V × Š × H): 81,5 × 59,8 × 55 cm

Zvláštne príslušenstvo
SGZ1010 – predĺženie AquaStop
SMZ2014 – súprava na umývanie pohárov na stopke
SMZ5100 – prídavný koš na príbory do umývačky s príborovou zásuvkou Vario
SMZ5005 – antikorová dekoračná lišta na tesnenie
SMZ5035 – súprava antikorových dekoračných líšt

Rozmerové výkresy na str. 175.

Green Technology inside

Cena: 815 €*

Serie | **4**
SMV46MX03E

A++ | Voda 9,5 l | 44 dB | príborová zásuvka Vario | HygienaPlus | InfoLight

Výkon a spotreba
- náplň: 14 obedových súprav
- trieda spotreby energie: A++[1)]
- energia/voda: 266 kWh/2 660 l[2)]
- energia/voda: 0,93 kWh/9,5 l[3)]
- trieda účinnosti sušenia: A[4)]
- hlučnosť: 44 dB(A) re 1 pW

Programy a špeciálne funkcie
- počet programov 6: intenzívny 70 °C, auto 45 – 65 °C, eco 50 °C, sklo 40 °C, hodinový 65 °C, predumytie
- 3 špeciálne funkcie: VarioSpeed Plus, HygienaPlus, Extra sušenie

Technológia umývania a senzory
- hydraulický systém ActiveWater
- dávkovací asistent
- EcoSilence Drive
- AquaSenzor, senzor naplnenia

Ukazovatele stavu a obsluhy
- ukazovateľ zvyšného času v minútach
- akustický signál ukončenia programu
- InfoLight
- farba ukazovateľa: červená
- časová predvoľba 1 – 24 h
- elektronický ukazovateľ nedostatku soli a leštidla

Systém košov
- systém košov VarioFlex
- príborová zásuvka Vario
- strieborné XXL umývacie koše s rukoväťou
- 3 výškovo nastaviteľné polohy horného koša pomocou systému RackMatic
- sklopné priehradky v hornom koši (2x)
- sklopné priehradky na taniere v dolnom koši (4x)
- 2 výklopné etažéry v hornom koši
- odkladacia plocha na hrnčeky v spodnom koši (2x)

Bezpečnosť
- AquaStop so zárukou

Rozmery
- spotrebič (V x Š x H): 81,5 x 59,8 x 55 cm

Zvláštne príslušenstvo
SGZ1010 – predĺženie AquaStop
SMZ2014 – súprava na umývanie pohárov na stopke
SMZ2055 – antikorové dvere na plne zabud. umývačky
SMZ5003 – sklopné pánty
SMZ5005 – antikorová dekoračná lišta na tesnenie
SMZ5035 – súprava antikorových dekoračných líšt
SMZ5100 – prídavný kôš na príbory do umývačky s príborovou zásuvkou Vario
SMZ5300 – praktický držiak na poháre (na stopke)

Rozmerové výkresy na str. 175.

* Odporúčaná maloobchodná cena výrobcu. Táto cena je len orientačná, konečnú cenu produktu určia jednotliví predajcovia.
1 Na stupnici triedy energetickej účinnosti od A+++ do D.
2 Ročná spotreba energie a vody na základe 280 štandardných umývacích cyklov (pripojenie na studenú vodu) a spotreby v režimoch s nízkou spotrebou energie. Skutočná spotreba energie závisí od spôsobu používania spotrebiča.
3 Spotreba energie a vody na základe štandardného porovnávacieho programu Eco 50 °C. Skutočná spotreba vody závisí od spôsobu používania spotrebiča.
4 Trieda účinnosti sušenia na základe stupnice od G (najnižšia účinnosť) do A (najvyššia účinnosť).

Plne zabudovateľné umývačky ActiveWater – 60 cm

Green Technology inside

Cena: 795 €* **dostupné do 03/2019**

Serie | 4
SMV46MX00E

A++ | Voda 9,5 l | 46 db | 43 dB Tichý program | príborová zásuvka Vario | InfoLight

Výkon a spotreba
- náplň: 14 obedových súprav
- trieda spotreby energie: A++[1)]
- energia/voda: 266 kWh/2 660 l[2)]
- energia/voda: 0,93 kWh/9,5 l[3)]
- trieda účinnosti sušenia: A[4)]
- hlučnosť: 46 dB(A) re 1 pW
- hlučnosť (tichý program): 43 dB(A) re 1 pW

Programy a špeciálne funkcie
- počet programov 6: intenzívny 70 °C, auto 45 – 65 °C, eco 50 °C, tichý program 50 °C, sklo 40 °C, hodinový 65 °C
- 2 špeciálne funkcie: VarioSpeed Plus, Extra sušenie

Technológia umývania a senzory
- hydraulický systém ActiveWater
- dávkovací asistent
- EcoSilence Drive
- AquaSenzor, senzor naplnenia

Ukazovatele stavu a obsluhy
- ukazovateľ zvyšného času v minútach
- akustický signál ukončenia programu
- InfoLight
- farba ukazovateľa: červená
- časová predvoľba 1 – 24 h
- elektronický ukazovateľ nedostatku soli a leštidla

Systém košov
- systém košov VarioFlex
- príborová zásuvka Vario
- strieborné XXL umývacie koše s rukoväťou
- 3 výškovo nastaviteľné polohy horného koša pomocou systému RackMatic
- sklopné priehradky v hornom koši (2x)
- sklopné priehradky na taniere v dolnom koši (4x)
- 2 výklopné etažéry v hornom koši
- odkladacia plocha na hrnčeky v spodnom koši (2x)

Bezpečnosť
- AquaStop so zárukou

Rozmery
- spotrebič (V x Š x H): 81,5 x 59,8 x 55 cm

Zvláštne príslušenstvo
SGZ1010 – predĺženie AquaStop
SMZ2014 – súprava na umývanie pohárov na stopke
SMZ2055 – antikorové dvere na plne zabud. umývačky
SMZ5005 – antikorová dekoračná lišta na tesnenie
SMZ5035 – súprava antikorových dekoračných líšt
SMZ5100 – prídavný kôš na príbory do umývačky s príborovou zásuvkou Vario
SMZ5300 – praktický držiak na poháre (na stopke)

Rozmerové výkresy na str. 175.

Green Technology inside

Cena: 759 €*

Serie | 4
SMV46IX03E

A++ | Voda 9,5 l | 44 dB | InfoLight | VarioSpeed Plus | Sklo 40°

Výkon a spotreba
- náplň: 13 obedových súprav
- trieda spotreby energie: A++[1)]
- energia/voda: 262 kWh/2 660 l[2)]
- energia/voda: 0,92 kWh/9,5 l[3)]
- trieda účinnosti sušenia: A[4)]
- hlučnosť: 44 dB(A) re 1 pW

Programy a špeciálne funkcie
- počet programov 6: intenzívny 70 °C, auto 45 – 65 °C, eco 50 °C, sklo 40 °C, hodinový 65 °C, predumytie
- 3 špeciálne funkcie: VarioSpeed Plus, HygienaPlus, Extra sušenie

Technológia umývania a senzory
- hydraulický systém ActiveWater
- dávkovací asistent
- EcoSilence Drive
- AquaSenzor, senzor naplnenia

Ukazovatele stavu a obsluhy
- ukazovateľ zvyšného času v minútach
- akustický signál ukončenia programu
- InfoLight
- farba ukazovateľa: červená
- časová predvoľba 1 – 24 h
- elektronický ukazovateľ nedostatku soli a leštidla

Systém košov
- systém košov VarioFlex
- strieborné XXL umývacie koše s rukoväťou
- 3 výškovo nastaviteľné polohy horného koša pomocou systému RackMatic
- sklopné priehradky v hornom koši (2x)
- sklopné priehradky na taniere v dolnom koši (4x)
- etažér na príbory v hornom koši
- kôš Vario na príbory v spodnom umývacom koši

Bezpečnosť
- AquaStop so zárukou

Rozmery
- spotrebič (V × Š × H): 81,5 × 59,8 × 55 cm

Zvláštne príslušenstvo
SGZ1010 – predĺženie AquaStop
SMZ2014 – súprava na umývanie pohárov na stopke
SMZ5002 – špeciálna "kazeta" na umývanie strieborných príborov
SMZ5003 – sklopné pánty
SMZ5005 – antikorová dekoračná lišta na tesnenie
SMZ5035 – súprava antikorových dekoračných líšt
SMZ5300 – praktický držiak na poháre (na stopke)

Rozmerové výkresy na str. 175.

Green Technology inside

Cena: 695 €*

Serie | 4
SMV46GX00E

A++ | Voda 7,5 l | 46 db | InfoLight | VarioSpeed Plus | Sklo 40°

Výkon a spotreba
- náplň: 12 obedových súprav
- trieda spotreby energie: A++[1)]
- energia/voda: 258 kWh/2100 l[2)]
- energia/voda: 0,9 kWh/7,5 l[3)]
- trieda účinnosti sušenia: A[4)]
- hlučnosť: 46 dB(A) re 1 pW

Programy a špeciálne funkcie
- počet programov 6: intenzívny 70 °C, auto 45 – 65 °C, eco 50 °C, sklo 40 °C, TurboSpeed 20min 60 °C, hodinový 65 °C
- 2 špeciálne funkcie: VarioSpeed Plus, Extra sušenie

Technológia umývania a senzory
- hydraulický systém ActiveWater
- dávkovací asistent
- EcoSilence Drive
- AquaSenzor, senzor naplnenia

Ukazovatele stavu a obsluhy
- ukazovateľ zvyšného času v minútach
- akustický signál ukončenia programu
- InfoLight
- farba ukazovateľa: červená
- časová predvoľba 1 – 24 h
- elektronický ukazovateľ nedostatku soli a leštidla

Systém košov
- systém košov VarioFlex
- strieborné XXL umývacie koše s rukoväťou
- 3 výškovo nastaviteľné polohy horného koša pomocou systému RackMatic
- sklopné priehradky v hornom koši (2x)
- sklopné priehradky na taniere v dolnom koši (4x)
- kôš Vario na príbory v spodnom umývacom koši

Bezpečnosť
- AquaStop so zárukou

Rozmery
- spotrebič (V x Š x H): 81,5 x 59,8 x 55 cm

Zvláštne príslušenstvo
SGZ1010 – predĺženie AquaStop
SMZ2014 – súprava na umývanie pohárov na stopke
SMZ2055 – antikorové dvere na plne zabud. umývačky
SMZ5002 – špeciálna "kazeta" na umývanie strieborných príborov
SMZ5003 – sklopné pánty
SMZ5006 – vyrovnávacia + upevňovacia súprava
SMZ5100 – prídavný kôš na príbory do umývačky s príborovou zásuvkou Vario

Rozmerové výkresy na str. 175.

* Odporúčaná maloobchodná cena výrobcu. Táto cena je len orientačná, konečnú cenu produktu určia jednotliví predajcovia.
1 Na stupnici triedy energetickej účinnosti od A+++ do D.
2 Ročná spotreba energie a vody na základe 280 štandardných umývacích cyklov (pripojenie na studenú vodu) a spotreby v režimoch s nízkou spotrebou energie. Skutočná spotreba energie závisí od spôsobu používania spotrebiča.
3 Spotreba energie a vody na základe štandardného porovnávacieho programu Eco 50 °C. Skutočná spotreba vody závisí od spôsobu používania spotrebiča.
4 Trieda účinnosti sušenia na základe stupnice od G (najnižšia účinnosť) do A (najvyššia účinnosť).

Plne zabudovateľné umývačky ActiveWater – 60 cm

Green Technology inside

Cena: 665 €*

Serie | 4
SMV46KX01E

A++ | Voda 9,5 l | 46 db | príborová zásuvka Vario | HygienaPlus | InfoLight

Výkon a spotreba
- náplň: 13 obedových súprav
- trieda spotreby energie: A++[1)]
- energia/voda: 262 kWh/2 660 l[2)]
- energia/voda: 0,92 kWh/9,5 l[3)]
- trieda účinnosti sušenia: A[4)]
- hlučnosť: 46 dB(A) re 1 pW

Programy a špeciálne funkcie
- počet programov 6: intenzívny 70 °C, auto 45 – 65 °C, eco 50 °C, sklo 40 °C, hodinový 65 °C, predumytie
- 3 špeciálne funkcie: VarioSpeed Plus, HygienaPlus, Extra sušenie

Technológia umývania a senzory
- hydraulický systém ActiveWater
- dávkovací asistent
- EcoSilence Drive
- AquaSenzor, senzor naplnenia

Ukazovatele stavu a obsluhy
- ukazovateľ zvyšného času v minútach
- akustický signál ukončenia programu
- InfoLight
- farba ukazovateľa: červená
- časová predvoľba 1 – 24 h
- elektronický ukazovateľ nedostatku soli a leštidla

Systém košov
- systém košov VarioFlex
- príborová zásuvka Vario
- strieborné XXL umývacie koše s rukoväťou
- 3 výškovo nastaviteľné polohy horného koša pomocou systému RackMatic
- sklopné priehradky v hornom koši (2x)
- sklopné priehradky na taniere v dolnom koši (4x)
- 2 výklopné etažéry v hornom koši

Bezpečnosť
- AquaStop so zárukou

Rozmery
- spotrebič (V x Š x H): 81,5 x 59,8 x 55 cm

Zvláštne príslušenstvo
SGZ1010 – predĺženie AquaStop
SMZ2014 – súprava na umývanie pohárov na stopke
SMZ2055 – antikorové dvere na plne zabud. umývačky
SMZ5003 – sklopné pánty
SMZ5006 – vyrovnávacia + upevňovacia súprava
SMZ5100 – prídavný kôš na príbory do umývačky s príborovou zásuvkou Vario

Rozmerové výkresy na str. 175.

Green Technology inside

Cena: 609 €*

Serie | 4
SMV45AX00E

A++ | Voda 9,5 l | 48 db | InfoLight | VarioSpeed Plus | Sklo 40°

Výkon a spotreba
- náplň: 12 obedových súprav
- trieda spotreby energie: A++[1)]
- energia/voda: 258 kWh/2 660 l[2)]
- energia/voda: 0,9 kWh/9,5 l[3)]
- trieda účinnosti sušenia: A[4)]
- hlučnosť: 48 dB(A) re 1 pW

Programy a špeciálne funkcie
- počet programov 5: intenzívny 70 °C, auto 45 – 65 °C, eco 50 °C, sklo 40 °C, hodinový 65 °C
- 2 špeciálne funkcie: VarioSpeed Plus, Extra sušenie

Technológia umývania a senzory
- hydraulický systém ActiveWater
- dávkovací asistent
- EcoSilence Drive
- AquaSenzor, senzor naplnenia

Ukazovatele stavu a obsluhy
- ukazovateľ zvyšného času v minútach
- akustický signál ukončenia programu
- InfoLight
- farba ukazovateľa: červená
- časová predvoľba 1 – 24 h
- elektronický ukazovateľ nedostatku soli a leštidla

Systém košov
- systém košov Vario
- strieborné XXL umývacie koše
- 3 výškovo nastaviteľné polohy horného koša pomocou systému RackMatic
- sklopné priehradky na taniere v dolnom koši (2x)
- kôš na príbory v spodnom umývacom koši
- odkladacia plocha na hrnčeky v hornom koši (2x)

Bezpečnosť
- AquaStop so zárukou

Rozmery
- spotrebič (V × Š × H): 81,5 × 59,8 × 55 cm

Zvláštne príslušenstvo
SMZ2055 – antikorové dvere na plne zabud. umývačky
SMZ5000 – súprava: ostrekovacia hlava na plechy, držiak na veľké fľaše či vázy, malý kôš na príbory, držiak malých predmetov
SMZ5002 – špeciálna "kazeta" na umývanie strieborných príborov
SMZ5003 – sklopné pánty
SMZ5006 – vyrovnávacia + upevňovacia súprava
SMZ5100 – prídavný kôš na príbory do umývačky s príborovou zásuvkou Vario

Rozmerové výkresy na str. 175.

Green Technology inside

Cena: 569 €*

Serie | 2
SMV25AX01E

A++ | Voda 9,5 l | 48 db | InfoLight | VarioSpeed Plus | Intenzívny 70° program

Výkon a spotreba
- náplň: 12 obedových súprav
- trieda spotreby energie: A++[1)]
- energia/voda: 258 kWh/2 660 l[2)]
- energia/voda: 0,9 kWh/9,5 l[3)]
- trieda účinnosti sušenia: A[4)]
- hlučnosť: 48 dB(A) re 1 pW

Programy a špeciálne funkcie
- počet programov 5: intenzívny 70 °C, normálny 65 °C, eco 50 °C, hodinový 65 °C, predumytie
- 2 špeciálne funkcie: VarioSpeed Plus, Extra sušenie

Technológia umývania a senzory
- hydraulický systém ActiveWater
- dávkovací asistent
- EcoSilence Drive
- AquaSenzor, senzor naplnenia

Ukazovatele stavu a obsluhy
- LED indikátor priebehu programu
- akustický signál ukončenia programu
- InfoLight
- farba LED ukazovateľa: červená
- elektronický ukazovateľ nedostatku soli a leštidla

Systém košov
- kôš na príbory v spodnom umývacom koši
- odkladacia plocha na hrnčeky v hornom koši (2x)
- držiak na poháre v hornom koši

Bezpečnosť
- AquaStop so zárukou

Rozmery
- spotrebič (V x Š x H): 81,5 x 59,8 x 55 cm

Zvláštne príslušenstvo
SGZ1010 – predĺženie AquaStop
SMZ2055 – antikorové dvere na plne zabud. umývačky
SMZ5000 – súprava: ostrekovacia hlava na plechy, držiak na veľké fľaše či vázy, malý kôš na príbory, držiak malých predmetov
SMZ5002 – špeciálna "kazeta" na umývanie strieborných príborov
SMZ5003 – sklopné pánty
SMZ5006 – vyrovnávacia + upevňovacia súprava

Rozmerové výkresy na str. 175.

* Odporúčaná maloobchodná cena výrobcu. Táto cena je len orientačná, konečnú cenu produktu určia jednotliví predajcovia.
1 Na stupnici triedy energetickej účinnosti od A+++ do D.
2 Ročná spotreba energie a vody na základe 280 štandardných umývacích cyklov (pripojenie na studenú vodu) a spotreby v režimoch s nízkou spotrebou energie. Skutočná spotreba energie závisí od spôsobu používania spotrebiča.
3 Spotreba energie a vody na základe štandardného porovnávacieho programu Eco 50 °C. Skutočná spotreba vody závisí od spôsobu používania spotrebiča.
4 Trieda účinnosti sušenia na základe stupnice od G (najnižšia účinnosť) do A (najvyššia účinnosť).

Plne zabudovateľná umývačka ActiveWater – 60 cm

Cena: 535 €*

Serie | **2**
SMV24AX01E

A+ | Voda 11,7 l | 50 dB | InfoLight | Intenzívny 70° program | Sklo 40°

Výkon a spotreba
– náplň: 12 obedových súprav
– trieda spotreby energie: A+[1)]
– energia/voda: 290 kWh/3 300 l[2)]
– energia/voda: 1,02 kWh/11,7 l[3)]
– trieda účinnosti sušenia: A[4)]
– hlučnosť: 50 dB(A) re 1 pW

Programy a špeciálne funkcie
– počet programov 4: intenzívny 70 °C, eco 50 °C, sklo 40 °C, predumytie

Technológia umývania a senzory
– hydraulický systém ActiveWater
– dávkovací asistent
– EcoSilence Drive
– senzor naplnenia

Ukazovatele stavu a obsluhy
– LED indikátor priebehu programu
– akustický signál ukončenia programu
– InfoLight
– farba LED ukazovateľa: červená
– elektronický ukazovateľ nedostatku soli a leštidla

Systém košov
– systém košov Vario
– strieborné XXL umývacie koše
– výškovo nastaviteľný horný kôš
– sklopné priehradky na taniere v dolnom koši (2x)
– kôš na príbory v spodnom umývacom koši
– odkladacia plocha na hrnčeky v hornom koši (2x)

Bezpečnosť
– AquaStop so zárukou
– mechanická detská poistka proti otvoreniu dvierok

Rozmery
– spotrebič (V x Š x H): 81,5 x 59,8 x 55 cm

Zvláštne príslušenstvo
SGZ1010 – predĺženie AquaStop
SMZ2014 – súprava na umývanie pohárov na stopke
SMZ2055 – antikorové dvere na plne zabud. umývačky
SMZ5000 – súprava: ostrekovacia hlava na plechy, držiak na veľké fľaše či vázy, malý kôš na príbory, držiak malých predmetov
SMZ5002 – špeciálna "kazeta" na umývanie strieborných príborov
SMZ5003 – sklopné pánty
SMZ5006 – vyrovnávacia + upevňovacia súprava

Rozmerové výkresy na str. 175.

* Odporúčaná maloobchodná cena výrobcu. Táto cena je len orientačná, konečnú cenu produktu určia jednotliví predajcovia.
1 Na stupnici triedy energetickej účinnosti od A+++ do D.
2 Ročná spotreba energie a vody na základe 280 štandardných umývacích cyklov (pripojenie na studenú vodu) a spotreby v režimoch s nízkou spotrebou energie. Skutočná spotreba energie závisí od spôsobu používania spotrebiča.
3 Spotreba energie a vody na základe štandardného porovnávacieho programu Eco 50 °C. Skutočná spotreba vody závisí od spôsobu používania spotrebiča.
4 Trieda účinnosti sušenia na základe stupnice od G (najnižšia účinnosť) do A (najvyššia účinnosť).

Umývačky s variabilnými pántmi

Prehľad umývačiek s variabilnými pántmi a bez variabilných pántov (do 11/2018)

Výška korpusu 655 – 750 mm

Výška korpusu 705 – 800 mm

výška niky v mm

výška sokla v mm	815	820	825	830	835	840	845	850	855	860	865		870		875		880	885	890	895	900	905	910	915	920	925
65	81,5	81,5	81,5	81,5	81,5	81,5	81,5	81,5	81,5	81,5	86,5		86,5		86,5		86,5	86,5	86,5	86,5	86,5	86,5	86,5	86,5	86,5	86,5
70	81,5	81,5	81,5	81,5	81,5	81,5	81,5	81,5	81,5	81,5	86,5		86,5		86,5		86,5	86,5	86,5	86,5	86,5	86,5	86,5	86,5	86,5	86,5
75	81,5	81,5	81,5	81,5	81,5	81,5	81,5	81,5	81,5	81,5	86,5		86,5		86,5		86,5	86,5	86,5	86,5	86,5	86,5	86,5	86,5	86,5	86,5
80	81,5	81,5	81,5	81,5	81,5	81,5	81,5	81,5	81,5	81,5	86,5		86,5		86,5		86,5	86,5	86,5	86,5	86,5	86,5	86,5	86,5	86,5	86,5
85	81,5	81,5	81,5	81,5	81,5	81,5	81,5	81,5	81,5	81,5	86,5		86,5		86,5		86,5	86,5	86,5	86,5	86,5	86,5	86,5	86,5	86,5	86,5
90	81,5	81,5	81,5	81,5	81,5	81,5	81,5	81,5	81,5	81,5	86,5		86,5		86,5		86,5	86,5	86,5	86,5	86,5	86,5	86,5	86,5	86,5	86,5
95	81,5	81,5	81,5	81,5	81,5	81,5	81,5	81,5	81,5	81,5	86,5		86,5		86,5		86,5	86,5	86,5	86,5	86,5	86,5	86,5	86,5	86,5	86,5
100	81,5	81,5	81,5	81,5	81,5	81,5	81,5	81,5	81,5	81,5	86,5		86,5		86,5		86,5	86,5	86,5	86,5	86,5	86,5	86,5	86,5	86,5	86,5
105	81,5	81,5	81,5	81,5	81,5	81,5	81,5	81,5	81,5	81,5	86,5		86,5		86,5		86,5	86,5	86,5	86,5	86,5	86,5	86,5	86,5	86,5	86,5
110	81,5	81,5	81,5	81,5	81,5	81,5	81,5	81,5	81,5	81,5	86,5		86,5		86,5		86,5	86,5	86,5	86,5	86,5	86,5	86,5	86,5	86,5	86,5
115	81,5	81,5	81,5	81,5	81,5	81,5	81,5	81,5	81,5	81,5	81,5	86,5	86,5		86,5		86,5	86,5	86,5	86,5	86,5	86,5	86,5	86,5	86,5	86,5
120	81,5	81,5	81,5	81,5	81,5	81,5	81,5	81,5	81,5	81,5	81,5	86,5	81,5	86,5	86,5		86,5	86,5	86,5	86,5	86,5	86,5	86,5	86,5	86,5	86,5
125	81,5	81,5	81,5	81,5	81,5	81,5	81,5	81,5	81,5	81,5	81,5	86,5	81,5	86,5	81,5	86,5	86,5	86,5	86,5	86,5	86,5	86,5	86,5	86,5	86,5	86,5
130	81,5	81,5	81,5	81,5	81,5	81,5	81,5	81,5	81,5	81,5	81,5	86,5	81,5	86,5	81,5	86,5	86,5	86,5	86,5	86,5	86,5	86,5	86,5	86,5	86,5	86,5
135	81,5	81,5	81,5	81,5	81,5	81,5	81,5	81,5	81,5	81,5	81,5	86,5	81,5	86,5	81,5	86,5	86,5	86,5	86,5	86,5	86,5	86,5	86,5	86,5	86,5	86,5
140	81,5	81,5	81,5	81,5	81,5	81,5	81,5	81,5	81,5	81,5	81,5	86,5	81,5	86,5	81,5	86,5	86,5	86,5	86,5	86,5	86,5	86,5	86,5	86,5	86,5	86,5
145	81,5	81,5	81,5	81,5	81,5	81,5	81,5	81,5	81,5	81,5	81,5	86,5	81,5	86,5	81,5	86,5	86,5	86,5	86,5	86,5	86,5	86,5	86,5	86,5	86,5	86,5
150	81,5	81,5	81,5	81,5	81,5	81,5	81,5	81,5	81,5	81,5	81,5	86,5	81,5	86,5	81,5	86,5	86,5	86,5	86,5	86,5	86,5	86,5	86,5	86,5	86,5	86,5
155	81,5	81,5	81,5	81,5	81,5	81,5	81,5	81,5	81,5	81,5	81,5	86,5	81,5	86,5	81,5	86,5	86,5	86,5	86,5	86,5	86,5	86,5	86,5	86,5	86,5	86,5
160	81,5	81,5	81,5	81,5	81,5	81,5	81,5	81,5	81,5	81,5	81,5	86,5	81,5	86,5	81,5	86,5	86,5	86,5	86,5	86,5	86,5	86,5	86,5	86,5	86,5	86,5
165		81,5	81,5	81,5	81,5	81,5	81,5	81,5	81,5	81,5	81,5		81,5	86,5	81,5	86,5	86,5	86,5	86,5	86,5	86,5	86,5	86,5	86,5	86,5	86,5
170			81,5	81,5	81,5	81,5	81,5	81,5	81,5	81,5	81,5		81,5		81,5	86,5	86,5	86,5	86,5	86,5	86,5	86,5	86,5	86,5	86,5	86,5
175				81,5	81,5	81,5	81,5	81,5	81,5	81,5	81,5		81,5		81,5		86,5	86,5	86,5	86,5	86,5	86,5	86,5	86,5	86,5	86,5
180					81,5	81,5	81,5	81,5	81,5	81,5	81,5		81,5		81,5			86,5	86,5	86,5	86,5	86,5	86,5	86,5	86,5	86,5
185						81,5	81,5	81,5	81,5	81,5	81,5		81,5		81,5				86,5	86,5	86,5	86,5	86,5	86,5	86,5	86,5
190							81,5	81,5	81,5	81,5	81,5		81,5		81,5					86,5	86,5	86,5	86,5	86,5	86,5	86,5
195								81,5	81,5	81,5	81,5		81,5		81,5						86,5	86,5	86,5	86,5	86,5	86,5
200									81,5	81,5	81,5		81,5		81,5							86,5	86,5	86,5	86,5	86,5
205										81,5	81,5		81,5		81,5								86,5	86,5	86,5	86,5
210											81,5		81,5		81,5									86,5	86,5	86,5
215													81,5		81,5										86,5	86,5
220															81,5											86,5

81,5 Zabudovateľná umývačka riadu 81,5 cm s „normálnymi“ pántmi

81,5 Zabudovateľná umývačka riadu 81,5 cm s variabilnými pántmi

81,5 Zabudovateľná umývačka riadu 81,5 cm s rozdelenou čelnou stenou a voliteľnými sklopnými pántmi

86,5 Zabudovateľná umývačka riadu 86,5 cm s „normálnymi“ pántmi

86,5 Zabudovateľná umývačka riadu 86,5 cm s variabilnými pántmi

86,5 Zabudovateľná umývačka riadu 86,5 cm s rozdelenou čelnou stenou a voliteľnými sklopnými pántmi

Možnosti inštalácie pod týmto označením nie sú vhodné pre umývačky s funkciou TimeLight, pretože potom nie je vidieť.

Umývačky s variabilnými pántmi

Prehľad umývačiek s variabilnými pántmi a bez variabilných pántov (od 12/2018)

Výška korpusu 655 – 750 mm

Výška korpusu 705 – 815 mm

výška niky v mm

výška sokla v mm	815	820	825	830	835	840	845	850	855	860	865	870	875	880	885	890	895	900	905	910	915	920	925
50	81,5	81,5	81,5	81,5	81,5	81,5	81,5	81,5	81,5	81,5	86,5	86,5	86,5	86,5	86,5	86,5	86,5	86,5	86,5	86,5	86,5	86,5	86,5
55	81,5	81,5	81,5	81,5	81,5	81,5	81,5	81,5	81,5	81,5	86,5	86,5	86,5	86,5	86,5	86,5	86,5	86,5	86,5	86,5	86,5	86,5	86,5
60	81,5	81,5	81,5	81,5	81,5	81,5	81,5	81,5	81,5	81,5	86,5	86,5	86,5	86,5	86,5	86,5	86,5	86,5	86,5	86,5	86,5	86,5	86,5
65	81,5	81,5	81,5	81,5	81,5	81,5	81,5	81,5	81,5	81,5	86,5	86,5	86,5	86,5	86,5	86,5	86,5	86,5	86,5	86,5	86,5	86,5	86,5
70	81,5	81,5	81,5	81,5	81,5	81,5	81,5	81,5	81,5	81,5	86,5	86,5	86,5	86,5	86,5	86,5	86,5	86,5	86,5	86,5	86,5	86,5	86,5
75	81,5	81,5	81,5	81,5	81,5	81,5	81,5	81,5	81,5	81,5	86,5	86,5	86,5	86,5	86,5	86,5	86,5	86,5	86,5	86,5	86,5	86,5	86,5
80	81,5	81,5	81,5	81,5	81,5	81,5	81,5	81,5	81,5	81,5	86,5	86,5	86,5	86,5	86,5	86,5	86,5	86,5	86,5	86,5	86,5	86,5	86,5
85	81,5	81,5	81,5	81,5	81,5	81,5	81,5	81,5	81,5	81,5	86,5	86,5	86,5	86,5	86,5	86,5	86,5	86,5	86,5	86,5	86,5	86,5	86,5
90	81,5	81,5	81,5	81,5	81,5	81,5	81,5	81,5	81,5	81,5	86,5	86,5	86,5	86,5	86,5	86,5	86,5	86,5	86,5	86,5	86,5	86,5	86,5
95	81,5	81,5	81,5	81,5	81,5	81,5	81,5	81,5	81,5	81,5	86,5	86,5	86,5	86,5	86,5	86,5	86,5	86,5	86,5	86,5	86,5	86,5	86,5
100	81,5	81,5	81,5	81,5	81,5	81,5	81,5	81,5	81,5	81,5	86,5	86,5	86,5	86,5	86,5	86,5	86,5	86,5	86,5	86,5	86,5	86,5	86,5
105	81,5	81,5	81,5	81,5	81,5	81,5	81,5	81,5	81,5	81,5	86,5	86,5	86,5	86,5	86,5	86,5	86,5	86,5	86,5	86,5	86,5	86,5	86,5
110	81,5	81,5	81,5	81,5	81,5	81,5	81,5	81,5	81,5	81,5	86,5	86,5	86,5	86,5	86,5	86,5	86,5	86,5	86,5	86,5	86,5	86,5	86,5
115	81,5	81,5	81,5	81,5	81,5	81,5	81,5	81,5	81,5	81,5	81,5 86,5	86,5	86,5	86,5	86,5	86,5	86,5	86,5	86,5	86,5	86,5	86,5	86,5
120	81,5	81,5	81,5	81,5	81,5	81,5	81,5	81,5	81,5	81,5	81,5 86,5	81,5 86,5	86,5	86,5	86,5	86,5	86,5	86,5	86,5	86,5	86,5	86,5	86,5
125	81,5	81,5	81,5	81,5	81,5	81,5	81,5	81,5	81,5	81,5	81,5 86,5	81,5 86,5	81,5 86,5	86,5	86,5	86,5	86,5	86,5	86,5	86,5	86,5	86,5	86,5
130	81,5	81,5	81,5	81,5	81,5	81,5	81,5	81,5	81,5	81,5	81,5 86,5	81,5 86,5	81,5 86,5	86,5	86,5	86,5	86,5	86,5	86,5	86,5	86,5	86,5	86,5
135	81,5	81,5	81,5	81,5	81,5	81,5	81,5	81,5	81,5	81,5	81,5 86,5	81,5 86,5	81,5 86,5	86,5	86,5	86,5	86,5	86,5	86,5	86,5	86,5	86,5	86,5
140	81,5	81,5	81,5	81,5	81,5	81,5	81,5	81,5	81,5	81,5	81,5 86,5	81,5 86,5	81,5 86,5	86,5	86,5	86,5	86,5	86,5	86,5	86,5	86,5	86,5	86,5
145	81,5	81,5	81,5	81,5	81,5	81,5	81,5	81,5	81,5	81,5	81,5 86,5	81,5 86,5	81,5 86,5	86,5	86,5	86,5	86,5	86,5	86,5	86,5	86,5	86,5	86,5
150	81,5	81,5	81,5	81,5	81,5	81,5	81,5	81,5	81,5	81,5	81,5 86,5	81,5 86,5	81,5 86,5	86,5	86,5	86,5	86,5	86,5	86,5	86,5	86,5	86,5	86,5
155	81,5	81,5	81,5	81,5	81,5	81,5	81,5	81,5	81,5	81,5	81,5 86,5	81,5 86,5	81,5 86,5	86,5	86,5	86,5	86,5	86,5	86,5	86,5	86,5	86,5	86,5
160	81,5	81,5	81,5	81,5	81,5	81,5	81,5	81,5	81,5	81,5	81,5 86,5	81,5 86,5	81,5 86,5	86,5	86,5	86,5	86,5	86,5	86,5	86,5	86,5	86,5	86,5
165		81,5	81,5	81,5	81,5	81,5	81,5	81,5	81,5	81,5	81,5	81,5 86,5	81,5 86,5	86,5	86,5	86,5	86,5	86,5	86,5	86,5	86,5	86,5	86,5
170			81,5	81,5	81,5	81,5	81,5	81,5	81,5	81,5	81,5	81,5	81,5 86,5	86,5	86,5	86,5	86,5	86,5	86,5	86,5	86,5	86,5	86,5
175				81,5	81,5	81,5	81,5	81,5	81,5	81,5	81,5	81,5	81,5	86,5	86,5	86,5	86,5	86,5	86,5	86,5	86,5	86,5	86,5
180					81,5	81,5	81,5	81,5	81,5	81,5	81,5	81,5	81,5		86,5	86,5	86,5	86,5	86,5	86,5	86,5	86,5	86,5
185						81,5	81,5	81,5	81,5	81,5	81,5	81,5	81,5			86,5	86,5	86,5	86,5	86,5	86,5	86,5	86,5
190							81,5	81,5	81,5	81,5	81,5	81,5	81,5				86,5	86,5	86,5	86,5	86,5	86,5	86,5
195								81,5	81,5	81,5	81,5	81,5	81,5					86,5	86,5	86,5	86,5	86,5	86,5
200									81,5	81,5	81,5	81,5	81,5						86,5	86,5	86,5	86,5	86,5
205										81,5	81,5	81,5	81,5							86,5	86,5	86,5	86,5
210											81,5	81,5	81,5								86,5	86,5	86,5
215												81,5	81,5									86,5	86,5
220													81,5										86,5

81,5 Zabudovateľná umývačka riadu 81,5 cm s „normálnymi“ pántmi

81,5 Zabudovateľná umývačka riadu 81,5 cm s variabilnými pántmi 50 (dostupnými od 12/2018)

81,5 Zabudovateľná umývačka riadu 81,5 cm s rozdelenou čelnou stenou a voliteľnými sklopnými pántmi

86,5 Zabudovateľná umývačka riadu 86,5 cm s „normálnymi“ pántmi

86,5 Zabudovateľná umývačka riadu 86,5 cm s variabilnými pántmi 50 (dostupnými od 12/2018)

86,5 Zabudovateľná umývačka riadu 86,5 cm s rozdelenou čelnou stenou a voliteľnými sklopnými pántmi

Možnosti inštalácie pod týmto označením nie sú vhodné pre umývačky s funkciou TimeLight, pretože potom nie je vidieť.

Zabudovateľné umývačky ActiveWater – 60 cm

Cena: 1 175 €*

Serie | 8 PerfectDry
SMI88TS46E

A+++ | Voda 9,5 l | 41 dB | 39 dB Tichý program | systém košov VarioFlex Pro | PerfectDry

Výkon a spotreba
- náplň: 14 obedových súprav
- trieda spotreby energie: A+++[1)]
- energia/voda: 237 kWh/2 660 l[2)]
- energia/voda: 0,83 kWh/9,5 l[3)]
- trieda účinnosti sušenia: A[4)]
- hlučnosť: 41 dB(A) re 1 pW
- hlučnosť (tichý program): 39 dB(A) re 1 pW

Programy a špeciálne funkcie
- počet programov 8: intenzívny 70 °C, auto 45 – 65 °C, eco 50 °C, tichý program 50 °C, krátky 60 °C, sklo 40 °C, rýchly 45 °C, predumytie
- 5 špeciálnych funkcií: zapnutie na diaľku Home Connect, IntensiveZone, VarioSpeed Plus, HygienaPlus, Extra sušenie

Technológia umývania a senzory
- hydraulický systém ActiveWater
- systém sušenia Zeolith®
- dávkovací asistent
- EcoSilence Drive
- AquaSenzor, senzor naplnenia

Ukazovatele stavu a obsluhy
- ovládanie PiezoTouchControl (čierne)
- EmotionLight (biely)
- farebný TFT displej s vysokým rozlíšením (vrátane češtiny)
- akustický signál ukončenia programu
- zobrazenie zvyšného času umývania
- tmavý displej so svetlým textom
- farba LED ukazovateľa: červená
- časová predvoľba 1 – 24 h
- elektronický ukazovateľ nedostatku soli a leštidla

Systém košov
- VarioFlex Pro – flexibilný systém košov s uchopovacími časťami označenými červenou
- príborová zásuvka VarioPro
- strieborné XXL umývacie koše s rukoväťou
- 3 výškovo nastaviteľné polohy horného koša pomocou systému RackMatic
- sklopné priehradky v hornom koši (6x)
- sklopné priehradky na taniere v dolnom koši (8x)
- 2 výklopné etažéry v hornom koši
- odkladacia plocha na hrnčeky v spodnom koši (2x)
- špeciálny držiak na poháre v spodnom koši

Bezpečnosť
- AquaStop so zárukou
- mechanická detská poistka proti otvoreniu dvierok
- držiak na poháre

Rozmery
- spotrebič (V x Š x H): 81,5 x 59,8 x 57,3 cm

Zvláštne príslušenstvo
SGZ1010 – predĺženie AquaStop
SMZ2014 – súprava na umývanie pohárov na stopke
SMZ5300 – praktický držiak na poháre (na stopke)

Rozmerové výkresy na str. 175.

Cena: 1 025 €*

Serie | 6 PerfectDry
SMI68TS06E

A+++ | Voda 9,5 l | 42 dB | 40 dB Tichý program | Zásuvka VarioPro | PerfectDry

Výkon a spotreba
- náplň: 14 obedových súprav
- trieda spotreby energie: A+++[1)]
- energia/voda: 237 kWh/2 660 l[2)]
- energia/voda: 0,83 kWh/9,5 l[3)]
- trieda účinnosti sušenia: A[4)]
- hlučnosť: 42 dB(A) re 1 pW
- hlučnosť (tichý program): 40 dB(A) re 1 pW

Programy a špeciálne funkcie
- počet programov 8: intenzívny 70 °C, auto 45 – 65 °C, eco 50 °C, tichý program 50 °C, krátky 60 °C, sklo 40 °C, rýchly 45 °C, predumytie
- 4 špeciálne funkcie: zapnutie na diaľku Home Connect, VarioSpeed Plus, HygienaPlus, Extra sušenie

Technológia umývania a senzory
- hydraulický systém ActiveWater
- systém sušenia Zeolith®
- dávkovací asistent
- EcoSilence Drive
- AquaSenzor, senzor naplnenia

Ukazovatele stavu a obsluhy
- ovládanie PiezoTouchControl (čierne)
- farebný TFT-displej s vysokým rozlíšením
- tmavý displej so svetlým textom
- farba LED ukazovateľa: červená
- časová predvoľba 1 – 24 h
- elektronický ukazovateľ nedostatku soli a leštidla

Systém košov
- VarioFlex Pro – flexibilný systém košov s červeno označenými uchopovacími časťami
- príborová zásuvka VarioPro
- strieborné XXL umývacie koše s rukoväťou
- 3 výškovo nastaviteľné polohy horného koša pomocou systému RackMatic
- sklopné priehradky v hornom koši (6x)
- sklopné priehradky na taniere v dolnom koši (8x)
- 2 výklopné etažéry v hornom koši
- odkladacia plocha na hrnčeky v spodnom koši (2x)
- špeciálny držiak na poháre v spodnom koši

Bezpečnosť
- AquaStop so zárukou
- elektronické blokovanie tlačidiel
- držiak na poháre

Rozmery
- spotrebič (V x Š x H): 81,5 x 59,8 x 57,3 cm

Zvláštne príslušenstvo
SGZ1010 – predĺženie AquaStop
SMZ2014 – súprava na umývanie pohárov na stopke
SMZ5300 – praktický držiak na poháre (na stopke)

Rozmerové výkresy na str. 175.

Cena: 985 €*

Serie | 6
SMI68MS07E

A++ | Voda 6,5 l | 42 dB | 40 dB Tichý program | príborová zásuvka Vario | Sklo 40°

Výkon a spotreba
- náplň: 13 obedových súprav
- trieda spotreby energie: A++[1)]
- energia/voda: 262 kWh/1 820 l[2)]
- energia/voda: 0,92 kWh/6,5 l[3)]
- trieda účinnosti sušenia: A[4)]
- hlučnosť: 42 dB(A) re 1 pW
- hlučnosť (tichý program): 40 dB(A) re 1 pW

Programy a špeciálne funkcie
- počet programov 8: intenzívny 70 °C, auto 45 – 65 °C, eco 50 °C, tichý program 50 °C, sklo 40 °C, hodinový 65 °C, rýchly 45 °C, predumytie
- 4 špeciálne funkcie: IntensiveZone, VarioSpeed Plus, HygienaPlus, Extra sušenie

Technológia umývania a senzory
- hydraulický systém ActiveWater
- ekologicko-ekonomická distribúcia vody
- dávkovací asistent
- EcoSilence Drive
- AquaSenzor, senzor naplnenia
- EcoDrying

Ukazovatele stavu a obsluhy
- ovládanie PiezoTouchControl (čierne)
- elektronický ukazovateľ zvyšného času v minútach
- ukazovateľ priebehu programu
- farba ukazovateľa: červená/biela
- časová predvoľba 1 – 24 h
- elektronický ukazovateľ nedostatku soli a leštidla

Systém košov
- systém košov VarioFlex s červeno označenými uchopovacími časťami
- príborová zásuvka Vario
- strieborné XXL umývacie koše s rukoväťou
- 3 výškovo nastaviteľné polohy horného koša pomocou systému RackMatic
- sklopné priehradky v hornom koši (2x)
- sklopné priehradky na taniere v dolnom koši (4x)
- 2 výklopné etažéry v hornom koši

Bezpečnosť
- AquaStop so zárukou
- elektronické blokovanie tlačidiel

Rozmery
- spotrebič (V x Š x H): 81,5 x 59,8 x 57,3 cm

Zvláštne príslušenstvo
SGZ1010 – predĺženie AquaStop
SMZ2014 – súprava na umývanie pohárov na stopke
SMZ5300 – praktický držiak na poháre (na stopke)

Rozmerové výkresy na str. 175.

* Odporúčaná maloobchodná cena výrobcu. Táto cena je len orientačná, konečnú cenu produktu určia jednotliví predajcovia.
1 Na stupnici triedy energetickej účinnosti od A+++ do D.
2 Ročná spotreba energie a vody na základe 280 štandardných umývacích cyklov (pripojenie na studenú vodu) a spotreby v režimoch s nízkou spotrebou energie. Skutočná spotreba energie závisí od spôsobu používania spotrebiča.
3 Spotreba energie a vody na základe štandardného porovnávacieho programu Eco 50 °C. Skutočná spotreba vody závisí od spôsobu používania spotrebiča.
4 Trieda účinnosti sušenia na základe stupnice od G (najnižšia účinnosť) do A (najvyššia účinnosť).

Zabudovateľné umývačky ActiveWater – 60 cm

Green Technology inside

Cena: 875 €*

Serie | 4
SMI46MS03E

A++ | Voda 9,5 l | 44 dB | príborová zásuvka Vario | HygienaPlus | Sklo 40°

Výkon a spotreba
- náplň: 14 obedových súprav
- trieda spotreby energie: A++[1)]
- energia/voda: 266 kWh/2 660 l[2)]
- energia/voda: 0,93 kWh/9,5 l[3)]
- trieda účinnosti sušenia: A[4)]
- hlučnosť: 44 dB(A) re 1 pW

Programy a špeciálne funkcie
- počet programov 6: intenzívny 70 °C, auto 45 – 65 °C, eco 50 °C, sklo 40 °C, hodinový 65 °C, predumytie
- 3 špeciálne funkcie: VarioSpeed Plus, HygienaPlus, Extra sušenie

Technológia umývania a senzory
- hydraulický systém ActiveWater
- dávkovací asistent
- EcoSilence Drive
- AquaSenzor, senzor naplnenia

Ukazovatele stavu a obsluhy
- elektronický ukazovateľ zvyšného času v minútach
- farba ukazovateľa: červená
- časová predvoľba 1 – 24 h
- elektronický ukazovateľ nedostatku soli a leštidla

Systém košov
- systém košov VarioFlex
- príborová zásuvka Vario
- strieborné XXL umývacie koše s rukoväťou
- 3 výškovo nastaviteľné polohy horného koša pomocou systému RackMatic
- sklopné priehradky v hornom koši (2x)
- sklopné priehradky na taniere v dolnom koši (4x)
- 2 výklopné etažéry v hornom koši
- odkladacia plocha na hrnčeky v spodnom koši (2x)

Bezpečnosť
- AquaStop so zárukou
- elektronické blokovanie tlačidiel

Rozmery
- spotrebič (V x Š x H): 81,5 x 59,8 x 57,3 cm

Zvláštne príslušenstvo
SGZ1010 – predĺženie AquaStop
SMZ2014 – súprava na umývanie pohárov na stopke
SMZ5003 – sklopné pánty
SMZ5005 – antikorová dekoračná lišta na tesnenie
SMZ2044 – antikorové dvere pre zabudovateľné umývačky
SMZ5035 – súprava antikorových dekoračných líšt
SMZ5100 – prídavný kôš na príbory do umývačky s príborovou zásuvkou Vario

Rozmerové výkresy na str. 175.

Green Technology inside

Cena: 835 €*

Serie | 4
SMI46IS03E

A++ | Voda 9,5 l | 44 dB | Sklo 40° | VarioSpeed Plus | hodinový program

Výkon a spotreba
- náplň: 13 obedových súprav
- trieda spotreby energie: A++[1)]
- energia/voda: 262 kWh/2 660 l[2)]
- energia/voda: 0,92 kWh/9,5 l[3)]
- trieda účinnosti sušenia: A[4)]
- hlučnosť: 44 dB(A) re 1 pW

Programy a špeciálne funkcie
- počet programov 6: intenzívny 70 °C, auto 45 – 65 °C, eco 50 °C, sklo 40 °C, hodinový 65 °C, predumytie
- 3 špeciálne funkcie: VarioSpeed Plus, HygienaPlus, Extra sušenie

Technológia umývania a senzory
- hydraulický systém ActiveWater
- dávkovací asistent
- EcoSilence Drive
- AquaSenzor, senzor naplnenia

Ukazovatele stavu a obsluhy
- elektronický ukazovateľ zvyšného času v minútach
- farba ukazovateľa: červená
- časová predvoľba 1 – 24 h
- elektronický ukazovateľ nedostatku soli a leštidla

Systém košov
- systém košov VarioFlex
- strieborné XXL umývacie koše s rukoväťou
- 3 výškovo nastaviteľné polohy horného koša pomocou systému RackMatic
- sklopné priehradky v hornom koši (2x)
- sklopné priehradky na taniere v dolnom koši (4x)
- etažér na príbory v hornom koši
- kôš Vario na príbory v spodnom umývacom koši

Bezpečnosť
- AquaStop so zárukou
- elektronické blokovanie tlačidiel

Rozmery
- spotrebič (V x Š x H): 81,5 x 59,8 x 57,3 cm

Zvláštne príslušenstvo
SGZ1010 – predĺženie AquaStop
SMZ2014 – súprava na umývanie pohárov na stopke
SMZ5003 – sklopné pánty
SMZ5005 – antikorová dekoračná lišta na tesnenie
SMZ2044 – antikorové dvere pre zabudovateľné umývačky
SMZ5035 – súprava antikorových dekoračných líšt
SMZ5100 – prídavný kôš na príbory do umývačky s príborovou zásuvkou Vario
SMZ5300 – praktický držiak na poháre (na stopke)

Rozmerové výkresy na str. 175.

Green Technology inside

Cena: 835 €*

Serie | 4
SMI46MS00E

A++ | Voda 9,5 l | 46 db | 43 dB Tichý program | príborová zásuvka Vario | Sklo 40°

Výkon a spotreba
- náplň: 14 obedových súprav
- trieda spotreby energie: A++[1)]
- energia/voda: 266 kWh/2 660 l[2)]
- energia/voda: 0,93 kWh/9,5 l[3)]
- trieda účinnosti sušenia: A[4)]
- hlučnosť: 46 dB(A) re 1 pW
- hlučnosť (tichý program): 43 dB(A) re 1 pW

Programy a špeciálne funkcie
- počet programov 6: intenzívny 70 °C, auto 45 – 65 °C, eco 50 °C, tichý program 50 °C, sklo 40 °C, hodinový 65 °C
- 2 špeciálne funkcie: VarioSpeed Plus, Extra sušenie

Technológia umývania a senzory
- hydraulický systém ActiveWater
- dávkovací asistent
- EcoSilence Drive
- AquaSenzor, senzor naplnenia

Ukazovatele stavu a obsluhy
- elektronický ukazovateľ zvyšného času v minútach
- farba ukazovateľa: červená
- časová predvoľba 1 – 24 h
- elektronický ukazovateľ nedostatku soli a leštidla

Systém košov
- systém košov VarioFlex
- príborová zásuvka Vario
- strieborné XXL umývacie koše s rukoväťou
- 3 výškovo nastaviteľné polohy horného koša pomocou systému RackMatic
- sklopné priehradky v hornom koši (2x)
- sklopné priehradky na taniere v dolnom koši (4x)
- 2 výklopné etažéry v hornom koši
- odkladacia plocha na hrnčeky v spodnom koši (2x)

Bezpečnosť
- AquaStop so zárukou
- elektronické blokovanie tlačidiel

Rozmery
- spotrebič (V x Š x H): 81,5 x 59,8 x 57,3 cm

Zvláštne príslušenstvo
SGZ1010 – predĺženie AquaStop
SMZ2014 – súprava na umývanie pohárov na stopke
SMZ5000 – súprava: ostrekovacia hlava na plechy, držiak na veľké fľaše či vázy, malý kôš na príbory, držiak malých predmetov
SMZ5003 – sklopné pánty
SMZ5006 – vyrovnávacia + upevňovacia súprava
SMZ2044 – antikorové dvere pre zabudovateľné umývačky
SMZ5300 – praktický držiak na poháre (na stopke)

Rozmerové výkresy na str. 175.

* Odporúčaná maloobchodná cena výrobcu. Táto cena je len orientačná, konečnú cenu produktu určia jednotliví predajcovia.
1 Na stupnici triedy energetickej účinnosti od A+++ do D.
2 Ročná spotreba energie a vody na základe 280 štandardných umývacích cyklov (pripojenie na studenú vodu) a spotreby v režimoch s nízkou spotrebou energie. Skutočná spotreba energie závisí od spôsobu používania spotrebiča.
3 Spotreba energie a vody na základe štandardného porovnávacieho programu Eco 50 °C. Skutočná spotreba vody závisí od spôsobu používania spotrebiča.
4 Trieda účinnosti sušenia na základe stupnice od G (najnižšia účinnosť) do A (najvyššia účinnosť).

Zabudovateľné umývačky ActiveWater – 60 cm

Green Technology inside

Cena: 705 €*

Serie | **4**
SMI46KS01E

A++ | Voda 9,5 l | 46 db | príborová zásuvka Vario | HygienaPlus | Intenzívny 70° program

Výkon a spotreba
- náplň: 13 obedových súprav
- trieda spotreby energie: A++[1)]
- energia/voda: 262 kWh/2 660 l[2)]
- energia/voda: 0,92 kWh/9,5 l[3)]
- trieda účinnosti sušenia: A[4)]
- hlučnosť: 46 dB(A) re 1 pW

Programy a špeciálne funkcie
- počet programov 6: intenzívny 70 °C, auto 45 – 65 °C, eco 50 °C, sklo 40 °C, hodinový 65 °C, predumytie
- 3 špeciálne funkcie: VarioSpeed Plus, HygienaPlus, Extra sušenie

Technológia umývania a senzory
- hydraulický systém ActiveWater
- dávkovací asistent
- EcoSilence Drive
- AquaSenzor, senzor naplnenia

Ukazovatele stavu a obsluhy
- elektronický ukazovateľ zvyšného času v minútach
- farba ukazovateľa: červená
- časová predvoľba 1 – 24 h
- elektronický ukazovateľ nedostatku soli a leštidla

Systém košov
- systém košov VarioFlex
- príborová zásuvka Vario
- strieborné XXL umývacie koše s rukoväťou
- 3 výškovo nastaviteľné polohy horného koša pomocou systému RackMatic
- sklopné priehradky v hornom koši (2x)
- sklopné priehradky na taniere v dolnom koši (4x)
- 2 výklopné etažéry v hornom koši

Bezpečnosť
- AquaStop so zárukou
- elektronické blokovanie tlačidiel

Rozmery
- spotrebič (V x Š x H): 81,5 x 59,8 x 57,3 cm

Zvláštne príslušenstvo
SGZ1010 – predĺženie AquaStop
SMZ2014 – súprava na umývanie pohárov na stopke
SMZ5003 – sklopné pánty
SMZ5006 – vyrovnávacia + upevňovacia súprava
SMZ2044 – antikorové dvere pre zabud. umývačky
SMZ5300 – praktický držiak na poháre (na stopke)

Rozmerové výkresy na str. 175.

Cena: 605 €*

Serie | **4**
SMI46AS02E

A+ | Voda 11,7 l | 48 db | Sklo 40° | VarioSpeed | hodinový program

Výkon a spotreba
- náplň: 12 obedových súprav
- trieda spotreby energie: A+[1)]
- energia/voda: 290 kWh/3 300 l[2)]
- energia/voda: 1,02 kWh/11,7 l[3)]
- trieda účinnosti sušenia: A[4)]
- hlučnosť: 48 dB(A) re 1 pW

Programy a špeciálne funkcie
- počet programov 6: intenzívny 70 °C, auto 45 – 65 °C, eco 50 °C, sklo 40 °C, hodinový 65 °C, rýchly 45 °C
- 3 špeciálne funkcie: VarioSpeed, HygienaPlus, Extra sušenie

Technológia umývania a senzory
- hydraulický systém ActiveWater
- dávkovací asistent
- EcoSilence Drive
- AquaSenzor, senzor naplnenia

Ukazovatele stavu a obsluhy
- elektronický ukazovateľ zvyšného času v minútach
- farba ukazovateľa: červená
- časová predvoľba 1 – 24 h
- elektronický ukazovateľ nedostatku soli a leštidla

Systém košov
- systém košov Vario
- strieborné XXL umývacie koše
- 3 výškovo nastaviteľné polohy horného koša pomocou systému RackMatic
- sklopné priehradky na taniere v dolnom koši (2x)
- kôš na príbory v spodnom umývacom koši
- odkladacia plocha na hrnčeky v hornom koši (2x)

Bezpečnosť
- AquaStop so zárukou
- elektronické blokovanie tlačidiel

Rozmery
- spotrebič (V x Š x H): 81,5 x 59,8 x 57,3 cm

Zvláštne príslušenstvo
SGZ1010 – predĺženie AquaStop
SMZ2014 – súprava na umývanie pohárov na stopke
SMZ5003 – sklopné pánty
SMZ5006 – vyrovnávacia + upevňovacia súprava
SMZ2044 – antikorové dvere pre zabud. umývačky

Rozmerové výkresy na str. 175.

Cena: 535 €*

Serie | **2**
SMI24AS01E

A+ | Voda 11,7 l | 50 dB | Sklo 40° | VarioSpeed | Intenzívny 70° program

Výkon a spotreba
- náplň: 12 obedových súprav
- trieda spotreby energie: A+[1)]
- energia/voda: 290 kWh/3 300 l[2)]
- energia/voda: 1,02 kWh/11,7 l[3)]
- trieda účinnosti sušenia: A[4)]
- hlučnosť: 50 dB(A) re 1 pW

Programy a špeciálne funkcie
- počet programov 4: intenzívny 70 °C, eco 50 °C, sklo 40 °C, predumytie
- 1 špeciálna funkcia: VarioSpeed

Technológia umývania a senzory
- hydraulický systém ActiveWater
- dávkovací asistent
- EcoSilence Drive
- senzor naplnenia

Ukazovatele stavu a obsluhy
- LED indikátor priebehu programu
- farba LED ukazovateľa: červená
- časová predvoľba 3/6/9 h
- elektronický ukazovateľ nedostatku soli a leštidla
- otočný volič s integrovaným tlačidlom „štart“

Systém košov
- systém košov Vario
- strieborné XXL umývacie koše
- výškovo nastaviteľný horný kôš
- sklopné priehradky na taniere v dolnom koši (2x)
- kôš na príbory v spodnom umývacom koši
- odkladacia plocha na hrnčeky v hornom koši (2x)

Bezpečnosť
- AquaStop so zárukou

Rozmery
- spotrebič (V x Š x H): 81,5 x 59,8 x 57,3 cm

Zvláštne príslušenstvo
SGZ1010 – predĺženie AquaStop
SMZ2014 – súprava na umývanie pohárov na stopke
SMZ5000 – súprava: ostrekovacia hlava na plechy, držiak na veľké fľaše či vázy, malý kôš na príbory, držiak malých predmetov
SMZ5002 – špeciálna "kazeta" na umývanie strieborných príborov
SMZ5003 – sklopné pánty
SMZ5006 – vyrovnávacia + upevňovacia súprava
SMZ2044 – antikorové dvere pre zabud. umývačky

Rozmerové výkresy na str. 175.

* Odporúčaná maloobchodná cena výrobcu. Táto cena je len orientačná, konečnú cenu produktu určia jednotliví predajcovia.
1 Na stupnici triedy energetickej účinnosti od A+++ do D.
2 Ročná spotreba energie a vody na základe 280 štandardných umývacích cyklov (pripojenie na studenú vodu) a spotreby v režimoch s nízkou spotrebou energie. Skutočná spotreba energie závisí od spôsobu používania spotrebiča.
3 Spotreba energie a vody na základe štandardného porovnávacieho programu Eco 50 °C. Skutočná spotreba vody závisí od spôsobu používania spotrebiča.
4 Trieda účinnosti sušenia na základe stupnice od G (najnižšia účinnosť) do A (najvyššia účinnosť).

Podstavné umývačky ActiveWater – 60 cm a 45 cm

Green Technology inside

Cena: 815 €*

Serie | 4
SMU46MS03E

A++ | Voda 9,5 l | 44 dB | príborová zásuvka Vario | HygienaPlus | Sklo 40°

Výkon a spotreba
- náplň: 14 obedových súprav
- trieda spotreby energie: A++[1)]
- energia/voda: 266 kWh/2 660 l[2)]
- energia/voda: 0,93 kWh/9,5 l[3)]
- trieda účinnosti sušenia: A[4)]
- hlučnosť: 44 dB(A) re 1 pW

Programy a špeciálne funkcie
- počet programov 6: intenzívny 70 °C, auto 45 – 65 °C, eco 50 °C, sklo 40 °C, hodinový 65 °C, predumytie
- 3 špeciálne funkcie: VarioSpeed Plus, HygienaPlus, Extra sušenie

Technológia umývania a senzory
- hydraulický systém ActiveWater
- dávkovací asistent
- EcoSilence Drive
- AquaSenzor, senzor naplnenia

Ukazovatele stavu a obsluhy
- elektronický ukazovateľ zvyšného času v minútach
- farba ukazovateľa: červená
- časová predvoľba 1 – 24 h
- elektronický ukazovateľ nedostatku soli a leštidla

Systém košov
- systém košov VarioFlex
- príborová zásuvka Vario
- strieborné XXL umývacie koše s rukoväťou
- 3 výškovo nastaviteľné polohy horného koša pomocou systému RackMatic
- sklopné priehradky v hornom koši (2x)
- sklopné priehradky na taniere v dolnom koši (4x)
- 2 výklopné etažéry v hornom koši
- odkladacia plocha na hrnčeky v spodnom koši (2x)

Bezpečnosť
- AquaStop so zárukou
- elektronické blokovanie tlačidiel

Rozmery
- spotrebič (V x Š x H): 81,5 x 59,8 x 57,3 cm

Zvláštne príslušenstvo
SGZ1010 – predĺženie AquaStop
SMZ2014 – súprava na umývanie pohárov na stopke
SMZ5005 – antikorová dekoračná lišta na tesnenie
SMZ5100 – prídavný kôš na príbory do umývačky s príborovou zásuvkou Vario
SMZ5300 – praktický držiak na poháre (na stopke)

Rozmerové výkresy na str. 175.

Green Technology inside

Cena: 779 €*

Serie | 4
SMU46KS01E

A++ | Voda 9,5 l | 46 db | príborová zásuvka Vario | HygienaPlus | Sklo 40°

Výkon a spotreba
- náplň: 13 obedových súprav
- trieda spotreby energie: A++[1)]
- energia/voda: 262 kWh/2 660 l[2)]
- energia/voda: 0,92 kWh/9,5 l[3)]
- trieda účinnosti sušenia: A[4)]
- hlučnosť: 46 dB(A) re 1 pW

Programy a špeciálne funkcie
- počet programov 6: intenzívny 70 °C, auto 45 – 65 °C, eco 50 °C, sklo 40 °C, hodinový 65 °C, predumytie
- 3 špeciálne funkcie: VarioSpeed Plus, HygienaPlus, Extra sušenie

Technológia umývania a senzory
- hydraulický systém ActiveWater
- dávkovací asistent
- EcoSilence Drive
- AquaSenzor, senzor naplnenia

Ukazovatele stavu a obsluhy
- elektronický ukazovateľ zvyšného času v minútach
- farba ukazovateľa: červená
- časová predvoľba 1 – 24 h
- elektronický ukazovateľ nedostatku soli a leštidla

Systém košov
- systém košov VarioFlex
- príborová zásuvka Vario
- strieborné XXL umývacie koše s rukoväťou
- 3 výškovo nastaviteľné polohy horného koša pomocou systému RackMatic
- sklopné priehradky v hornom koši (2x)
- sklopné priehradky na taniere v dolnom koši (4x)
- 2 výklopné etažéry v hornom koši

Bezpečnosť
- AquaStop so zárukou
- elektronické blokovanie tlačidiel

Rozmery
- spotrebič (V x Š x H): 81,5 x 59,8 x 57,3 cm

Zvláštne príslušenstvo
SGZ1010 – predĺženie AquaStop
SMZ2014 – súprava na umývanie pohárov na stopke
SMZ5000 – súprava: ostrekovacia hlava na plechy, držiak na veľké fľaše či vázy, malý kôš na príbory, držiak malých predmetov
SMZ5006 – vyrovnávacia + upevňovacia súprava
SMZ5100 – prídavný kôš na príbory do umývačky s príborovou zásuvkou Vario
SMZ5300 – praktický držiak na poháre (na stopke)

Rozmerové výkresy na str. 175.

NOVINKA

Cena: 605 €*

Serie | 4
SPU46MS01E

A+ | Voda 9,5 l | 44 dB | DuoPower | príborová zásuvka Vario | Sklo 40°

Výkon a spotreba
- náplň: 10 obedových súprav
- trieda spotreby energie: A+[1)]
- energia/voda: 237 kWh/2660 l[2)]
- energia/voda: 0,84 kWh/9,5 l[3)]
- trieda účinnosti sušenia: A[4)]
- hlučnosť: 44 dB(A) re 1 pW
- hlučnosť (tichý program): 41 dB(A) re 1 pW

Programy a špeciálne funkcie
- počet programov 6: intenzívny 70 °C, auto 45 – 65 °C, eco 50 °C, tichý program 50 °C, sklo 40 °C, hodinový 65 °C
- 3 špeciálne funkcie: VarioSpeed Plus, HygienaPlus, Extra sušenie

Technológia umývania a senzory
- hydraulický systém ActiveWater
- dávkovací asistent
- EcoSilence Drive
- ostrekovacie rameno DuoPower v hornom koši
- AquaSenzor, senzor naplnenia

Ukazovatele stavu a obsluhy
- elektronický ukazovateľ zvyšného času v minútach
- farba ukazovateľa: červená
- časová predvoľba 1 – 24 h
- elektronický ukazovateľ nedostatku soli a leštidla

Systém košov
- systém košov VarioFlex
- príborová zásuvka Vario
- strieborné XXL umývacie koše s rukoväťou
- 3 výškovo nastaviteľné polohy horného koša pomocou systému RackMatic
- sklopné priehradky v hornom koši (2x)
- sklopné priehradky na taniere v dolnom koši (2x)
- odkladacia priehr. na malé hrnčeky v hornom koši

Bezpečnosť
- AquaStop so zárukou
- elektronické blokovanie tlačidiel

Rozmery
- spotrebič (V x Š x H): 81,5 x 44,8 x 57,3 cm

Zvláštne príslušenstvo
SGZ1010 – predĺženie AquaStop
SMZ5000 – súprava: ostrekovacia hlava na plechy, držiak na veľké fľaše či vázy, malý kôš na príbory, držiak malých predmetov
SMZ5005 – antikorová dekoračná lišta na tesnenie
SMZ5300 – praktický držiak na poháre (na stopke)
SMZ5100 – prídavný kôš na príbory do umývačky s príborovou zásuvkou Vario

Rozmerové výkresy na str. 175.

* Odporúčaná maloobchodná cena výrobcu. Táto cena je len orientačná, konečnú cenu produktu určia jednotliví predajcovia.
1 Na stupnici triedy energetickej účinnosti od A+++ do D.
2 Ročná spotreba energie a vody na základe 280 štandardných umývacích cyklov (pripojenie na studenú vodu) a spotreby v režimoch s nízkou spotrebou energie. Skutočná spotreba energie závisí od spôsobu používania spotrebiča.
3 Spotreba energie a vody na základe štandardného porovnávacieho programu Eco 50 °C. Skutočná spotreba vody závisí od spôsobu používania spotrebiča.
4 Trieda účinnosti sušenia na základe stupnice od G (najnižšia účinnosť) do A (najvyššia účinnosť).

Nenápadne tiché. Pritom úsporné

Green Technology inside

* v závislosti na modelu

Plne zabudovateľné umývačky ActiveWater – 45 cm

Green Technology inside

Cena: 875 €*

Serie | 6 PerfectDry
SPV66TX01E

A+++ | Voda 9,5 l | systém košov VarioFlex Pro | Zásuvka VarioPro | PerfectDry | TimeLight

Výkon a spotreba
- náplň: 10 obedových súprav
- trieda spotreby energie: A+++[1)]
- energia/voda: 188 kWh/2 660 l[2)]
- energia/voda: 0,66 kWh/9,5 l[3)]
- trieda účinnosti sušenia: A[4)]
- hlučnosť: 43 dB(A) re 1 pW
- hlučnosť (tichý program): 41 dB(A) re 1 pW

Programy a špeciálne funkcie
- počet programov 6: intenzívny 70 °C, auto 45 – 65 °C, eco 50 °C, tichý program 50 °C, krátky 60 °C, sklo 40 °C
- 3 špeciálne funkcie: VarioSpeed Plus, HygienaPlus, Extra sušenie

Technológia umývania a senzory
- hydraulický systém ActiveWater
- systém sušenia Zeolith®
- dávkovací asistent
- EcoSilence Drive
- ostrekovacie rameno DuoPower v hornom koši
- AquaSenzor, senzor naplnenia

Ukazovatele stavu a obsluhy
- EmotionLight (biely)
- ukazovateľ zvyšného času v minútach
- akustický signál ukončenia programu
- TimeLight
- farba ukazovateľa: červená
- časová predvoľba 1 – 24 h
- elektronický ukazovateľ nedostatku soli a leštidla

Systém košov
- systém košov VarioFlex Pro s červeno označenými uchopovacími časťami
- príborová zásuvka VarioPro
- strieborné XXL umývacie koše s rukoväťou
- 3 výškovo nastaviteľné polohy horného koša pomocou systému RackMatic
- sklopné priehradky v hornom koši (3x)
- sklopné priehradky na taniere v dolnom koši (4x)
- priehradka na malé hrnčeky v hornom koši
- odkladacia plocha na hrnčeky v spodnom koši
- špeciálny držiak na poháre v spodnom koši

Bezpečnosť
- AquaStop so zárukou

Rozmery
- spotrebič (V x Š x H): 81,5 x 44,8 x 55 cm

Zvláštne príslušenstvo
SGZ1010 – predĺženie AquaStop
SMZ5000 – súprava: ostrekovacia hlava na plechy, držiak na veľké fľaše či vázy, malý kôš na príbory, držiak malých predmetov
SMZ5003 – sklopné pánty
SMZ5005 – antikorová dekoračná lišta na tesnenie
SMZ5300 – praktický držiak na poháre (na stopke)

Rozmerové výkresy na str. 175.

Green Technology inside

Cena: 795 €*

Serie | 6
SPV66TX00E

A++ | Voda 9,5 l | 44 dB | DuoPower | Zásuvka VarioPro | TimeLight

Výkon a spotreba
- náplň: 10 obedových súprav
- trieda spotreby energie: A++[1)]
- energia/voda: 211 kWh/2 660 l[2)]
- energia/voda: 0,75 kWh/9,5 l[3)]
- trieda účinnosti sušenia: A[4)]
- hlučnosť: 44 dB(A) re 1 pW
- hlučnosť (tichý program): 41 dB(A) re 1 pW

Programy a špeciálne funkcie
- počet programov 6: intenzívny 70 °C, auto 45 – 65 °C, eco 50 °C, tichý program 50 °C, sklo 40 °C, hodinový 65 °C
- 3 špeciálne funkcie: VarioSpeed Plus, HygienaPlus, Extra sušenie

Technológia umývania a senzory
- hydraulický systém ActiveWater
- dávkovací asistent
- EcoSilence Drive
- ostrekovacie rameno DuoPower v hornom koši
- AquaSenzor, senzor naplnenia
- EcoDrying

Ukazovatele stavu a obsluhy
- EmotionLight (biely)
- ukazovateľ zvyšného času v minútach
- akustický signál ukončenia programu
- TimeLight
- farba ukazovateľa: červená
- časová predvoľba 1 – 24 h
- elektronický ukazovateľ nedostatku soli a leštidla

Systém košov
- systém košov VarioFlex Pro s červeno označenými uchopovacími časťami
- príborová zásuvka VarioPro
- strieborné XXL umývacie koše s rukoväťou
- 3 výškovo nastaviteľné polohy horného koša pomocou systému RackMatic
- sklopné priehradky v hornom koši (3x)
- sklopné priehradky na taniere v dolnom koši (4x)
- priehradka na malé hrnčeky v hornom koši
- odkladacia plocha na hrnčeky v spodnom koši
- špeciálny držiak na poháre v spodnom koši

Bezpečnosť
- AquaStop so zárukou

Rozmery
- spotrebič (V x Š x H): 81,5 x 44,8 x 55 cm

Zvláštne príslušenstvo
SGZ1010 – predĺženie AquaStop
SMZ5000 – súprava: ostrekovacia hlava na plechy, držiak na veľké fľaše či vázy, malý kôš na príbory, držiak malých predmetov
SMZ5003 – sklopné pánty
SMZ5005 – antikorová dekoračná lišta na tesnenie
SMZ5300 – praktický držiak na poháre (na stopke)

Rozmerové výkresy na str. 175.

Green Technology inside

Cena: 645 €*

Serie | 4
SPV46IX07E

A++ | Voda 8,5 l | 44 dB | InfoLight | DuoPower | Sklo 40°

Výkon a spotreba
- náplň: 9 obedových súprav
- trieda spotreby energie: A++[1)]
- energia/voda: 197 kWh/2 380 l[2)]
- energia/voda: 0,7 kWh/8,5 l[3)]
- trieda účinnosti sušenia: A[4)]
- hlučnosť: 44 dB(A) re 1 pW
- hlučnosť (tichý program): 41 dB(A) re 1 pW

Programy a špeciálne funkcie
- počet programov 6: intenzívny 70 °C, auto 45 – 65 °C, eco 50 °C, tichý program 50 °C, sklo 40 °C, hodinový 65 °C
- 3 špeciálne funkcie: VarioSpeed Plus, HygienaPlus, Extra sušenie

Technológia umývania a senzory
- hydraulický systém ActiveWater
- dávkovací asistent
- EcoSilence Drive
- ostrekovacie rameno DuoPower v hornom koši
- AquaSenzor, senzor naplnenia
- EcoDrying

Ukazovatele stavu a obsluhy
- ukazovateľ zvyšného času v minútach
- akustický signál ukončenia programu
- InfoLight
- farba ukazovateľa: červená
- časová predvoľba 1 – 24 h
- elektronický ukazovateľ nedostatku soli a leštidla

Systém košov
- VarioFlex systém košov
- strieborné XXL umývacie koše s rukoväťou
- 3 výškovo nastaviteľné polohy horného koša pomocou systému RackMatic
- sklopné priehradky v hornom koši (2x)
- sklopné priehradky na taniere v dolnom koši (2x)
- etažér na príbory v hornom koši
- kôš na príbory v dolnom koši
- priehradka na malé hrnčeky v hornom koši

Bezpečnosť
- AquaStop so zárukou

Rozmery
- spotrebič (V x Š x H): 81,5 x 44,8 x 55 cm

Zvláštne príslušenstvo
SGZ1010 – predĺženie AquaStop
SMZ5003 – sklopné pánty
SMZ5005 – antikorová dekoračná lišta na tesnenie

Rozmerové výkresy na str. 175.

* Odporúčaná maloobchodná cena výrobcu. Táto cena je len orientačná, konečnú cenu produktu určia jednotliví predajcovia.
1 Na stupnici triedy energetickej účinnosti od A+++ do D.
2 Ročná spotreba energie a vody na základe 280 štandardných umývacích cyklov (pripojenie na studenú vodu) a spotreby v režimoch s nízkou spotrebou energie. Skutočná spotreba energie závisí od spôsobu používania spotrebiča.
3 Spotreba energie a vody na základe štandardného porovnávacieho programu Eco 50 °C. Skutočná spotreba vody závisí od spôsobu používania spotrebiča.
4 Trieda účinnosti sušenia na základe stupnice od G (najnižšia účinnosť) do A (najvyššia účinnosť).

Plne zabudovateľné a zabudovateľné umývačky ActiveWater – 45 cm

Green Technology inside

Green Technology inside

Cena: 535 €*

Cena: 875 €*

Cena: 795 €*

Serie | 2
SPV24CX00E

A+ | Voda 8,5 l | 48 db | InfoLight | DuoPower | Sklo 40°

Výkon a spotreba
- náplň: 9 obedových súprav
- trieda spotreby energie: A+[1)]
- energia/voda: 220 kWh/2 380 l[2)]
- energia/voda: 0,78 kWh/8,5 l[3)]
- trieda účinnosti sušenia: A[4)]
- hlučnosť: 48 dB(A) re 1 pW

Programy a špeciálne funkcie
- počet programov 4: intenzívny 70 °C, eco 50 °C, sklo 40 °C, hodinový 65 °C

Technológia umývania a senzory
- hydraulický systém ActiveWater
- dávkovací asistent
- EcoSilence Drive
- ostrekovacie rameno DuoPower v hornom koši
- AquaSenzor, senzor naplnenia

Ukazovatele stavu a obsluhy
- LED indikátor priebehu programu
- akustický signál ukončenia programu
- InfoLight
- farba LED ukazovateľa: červená
- elektronický ukazovateľ nedostatku soli a leštidla

Systém košov
- systém košov Vario
- kôš na príbory v dolnom koši
- etažér na príbory v hornom koši

Bezpečnosť
- AquaStop so zárukou

Rozmery
- spotrebič (V x Š x H): 81,5 x 44,8 x 55 cm

Zvláštne príslušenstvo
SGZ1010 – predĺženie AquaStop
SMZ5000 – súprava: ostrekovacia hlava na plechy, držiak na veľké fľaše či vázy, malý kôš na príbory, držiak malých predmetov
SMZ5003 – sklopné pánty
SMZ5005 – antikorová dekoračná lišta na tesnenie

Rozmerové výkresy na str. 175.

Serie | 6 PerfectDry
SPI66TS01E

A+++ | Voda 9,5 l | systém košov VarioFlex Pro | Zásuvka VarioPro | PerfectDry | Sklo 40°

Výkon a spotreba
- náplň: 10 obedových súprav
- trieda spotreby energie: A+++[1)]
- energia/voda: 188 kWh/2 660 l[2)]
- energia/voda: 0,66 kWh/9,5 l[3)]
- trieda účinnosti sušenia: A[4)]
- hlučnosť: 43 dB(A) re 1 pW
- hlučnosť (tichý program): 41 dB(A) re 1 pW

Programy a špeciálne funkcie
- počet programov 6: intenzívny 70 °C, auto 45 – 65 °C, eco 50 °C, tichý program 50 °C, krátky 60 °C, sklo 40 °C
- 3 špeciálne funkcie: VarioSpeed Plus, HygienaPlus, Extra sušenie

Technológia umývania a senzory
- hydraulický systém ActiveWater
- systém sušenia Zeolith®
- dávkovací asistent
- EcoSilence Drive
- ostrekovacie rameno DuoPower v hornom koši
- AquaSenzor, senzor naplnenia

Ukazovatele stavu a obsluhy
- EmotionLight (biely)
- elektronický ukazovateľ zvyšného času v minútach
- ukazovateľ priebehu programu
- farba ukazovateľa: červená
- časová predvoľba 1 – 24 h
- elektronický ukazovateľ nedostatku soli a leštidla

Systém košov
- systém košov VarioFlex Pro s červeno označenými uchopovacími časťami
- príborová zásuvka VarioPro
- strieborné XXL umývacie koše s rukoväťou
- 3 výškovo nastaviteľné polohy horného koša pomocou systému RackMatic
- sklopné priehradky v hornom koši (3x)
- sklopné priehradky na taniere v dolnom koši (4x)
- priehradka na malé hrnčeky v hornom koši
- odkladacia plocha na hrnčeky v spodnom koši
- špeciálny držiak na poháre v spodnom koši

Bezpečnosť
- AquaStop so zárukou
- elektronické blokovanie tlačidiel

Rozmery
- spotrebič (V x Š x H): 81,5 x 44,8 x 57,3 cm

Zvláštne príslušenstvo
SGZ1010 – predĺženie AquaStop
SMZ5000 – súprava: ostrekovacia hlava na plechy, držiak na veľké fľaše či vázy, malý kôš na príbory, držiak malých predmetov
SMZ5003 – sklopné pánty
SMZ5005 – antikorová dekoračná lišta na tesnenie
SMZ5300 – praktický držiak na poháre (na stopke)

Rozmerové výkresy na str. 175.

Serie | 6
SPI66TS00E

A++ | Voda 9,5 l | 44 dB | systém košov VarioFlex Pro | Zásuvka VarioPro | DuoPower

Výkon a spotreba
- náplň: 10 obedových súprav
- trieda spotreby energie: A++[1)]
- energia/voda: 211 kWh/2 660 l[2)]
- energia/voda: 0,75 kWh/9,5 l[3)]
- trieda účinnosti sušenia: A[4)]
- hlučnosť: 44 dB(A) re 1 pW

Programy a špeciálne funkcie
- počet programov 6: intenzívny 70 °C, auto 45 – 65 °C, eco 50 °C, tichý program 50 °C, sklo 40 °C, hodinový 65 °C
- 3 špeciálne funkcie: VarioSpeed Plus, HygienaPlus, Extra sušenie

Technológia umývania a senzory
- hydraulický systém ActiveWater
- dávkovací asistent
- EcoSilence Drive
- ostrekovacie rameno DuoPower v hornom koši
- AquaSenzor, senzor naplnenia
- EcoDrying

Ukazovatele stavu a obsluhy
- EmotionLight (biely)
- elektronický ukazovateľ zvyšného času v minútach
- ukazovateľ priebehu programu
- farba ukazovateľa: červená
- časová predvoľba 1 – 24 h
- elektronický ukazovateľ nedostatku soli a leštidla

Systém košov
- systém košov VarioFlex Pro s červeno označenými uchopovacími časťami
- príborová zásuvka VarioPro
- strieborné XXL umývacie koše s rukoväťou
- 3 výškovo nastaviteľné polohy horného koša pomocou systému RackMatic
- sklopné priehradky v hornom koši (3x)
- sklopné priehradky na taniere v dolnom koši (4x)
- priehradka na malé hrnčeky v hornom koši
- odkladacia plocha na hrnčeky v spodnom koši

Bezpečnosť
- AquaStop so zárukou
- elektronické blokovanie tlačidiel

Rozmery
- spotrebič (V x Š x H): 81,5 x 44,8 x 57,3 cm

Zvláštne príslušenstvo
SGZ1010 – predĺženie AquaStop
SMZ5000 – súprava: ostrekovacia hlava na plechy, držiak na veľké fľaše či vázy, malý kôš na príbory, držiak malých predmetov
SMZ5003 – sklopné pánty
SMZ5005 – antikorová dekoračná lišta na tesnenie
SMZ5300 – praktický držiak na poháre (na stopke)

Rozmerové výkresy na str. 175.

* Odporúčaná maloobchodná cena výrobcu. Táto cena je len orientačná, konečnú cenu produktu určia jednotliví predajcovia.
1 Na stupnici triedy energetickej účinnosti od A+++ do D.
2 Ročná spotreba energie a vody na základe 280 štandardných umývacích cyklov (pripojenie na studenú vodu) a spotreby v režimoch s nízkou spotrebou energie. Skutočná spotreba energie závisí od spôsobu používania spotrebiča.
3 Spotreba energie a vody na základe štandardného porovnávacieho programu Eco 50 °C. Skutočná spotreba vody závisí od spôsobu používania spotrebiča.
4 Trieda účinnosti sušenia na základe stupnice od G (najnižšia účinnosť) do A (najvyššia účinnosť).

Zabudovateľné umývačky ActiveWater – 45 cm

Green Technology inside

Cena: 719 €*

Serie | 4
SPI46IS05E

A++ | Voda 8,5 l | 46 db | VarioSpeed Plus | DuoPower | Sklo 40°

Výkon a spotreba
- náplň: 9 obedových súprav
- trieda spotreby energie: A++[1)]
- energia/voda: 197 kWh/2380 l[2)]
- energia/voda: 0,7 kWh/8,5 l[3)]
- trieda účinnosti sušenia: A[4)]
- hlučnosť: 46 dB(A) re 1 pW
- hlučnosť (tichý program): 43 dB(A) re 1 pW

Programy a špeciálne funkcie
- počet programov 6: intenzívny 70 °C, auto 45 – 65 °C, eco 50 °C, tichý program 50 °C, sklo 40 °C, hodinový 65 °C
- 3 špeciálne funkcie: VarioSpeed Plus, HygienaPlus, Extra sušenie

Technológia umývania a senzory
- hydraulický systém ActiveWater
- dávkovací asistent
- EcoSilence Drive
- ostrekovacie rameno DuoPower v hornom koši
- AquaSenzor, senzor naplnenia
- EcoDrying

Ukazovatele stavu a obsluhy
- elektronický ukazovateľ zvyšného času v minútach
- farba ukazovateľa: červená
- časová predvoľba 1 – 24 h
- elektronický ukazovateľ nedostatku soli a leštidla

Systém košov
- systém košov VarioFlex
- strieborné XXL umývacie koše s rukoväťou
- 3 výškovo nastaviteľné polohy horného koša pomocou systému RackMatic
- sklopné priehradky v hornom koši (2x)
- sklopné priehradky na taniere v dolnom koši (2x)
- etažér na príbory v hornom koši
- kôš na príbory v dolnom koši
- priehradka na malé hrnčeky v hornom koši

Bezpečnosť
- AquaStop so zárukou
- elektronické blokovanie tlačidiel

Rozmery
- spotrebič (V x Š x H): 81,5 x 44,8 x 57,3 cm

Zvláštne príslušenstvo
SGZ1010 – predĺženie AquaStop
SMZ5000 – súprava: ostrekovacia hlava na plechy, držiak na veľké fľaše či vázy, malý kôš na príbory, držiak malých predmetov
SMZ5003 – sklopné pánty
SMZ5005 – antikorová dekoračná lišta na tesnenie
SMZ5300 – praktický držiak na poháre (na stopke)

Rozmerové výkresy na str. 175.

Cena: 625 €*

Serie | 2
SPI25CS02E

A+ | Voda 8,5 l | 48 db | VarioSpeed Plus | DuoPower | Sklo 40°

Výkon a spotreba
- náplň: 9 obedových súprav
- trieda spotreby energie: A+[1)]
- energia/voda: 220 kWh/2380 l[2)]
- energia/voda: 0,78 kWh/8,5 l[3)]
- trieda účinnosti sušenia: A[4)]
- hlučnosť: 48 dB(A) re 1 pW

Programy a špeciálne funkcie
- počet programov5: intenzívny 70 °C, auto 45 – 65 °C, eco 50 °C, sklo 40 °C, hodinový 65 °C
- 2 špeciálne funkcie: VarioSpeed Plus, Extra sušenie

Technológia umývania a senzory
- hydraulický systém ActiveWater
- dávkovací asistent
- EcoSilence Drive
- ostrekovacie rameno DuoPower v hornom koši
- AquaSenzor, senzor naplnenia

Ukazovatele stavu a obsluhy
- elektronický ukazovateľ zvyšného času v minútach
- farba ukazovateľa: červená
- časová predvoľba 1 – 24 h
- elektronický ukazovateľ nedostatku soli a leštidla
- otočný volič s integrovaným tlačidlom „štart“

Systém košov
- systém košov Vario
- strieborné XXL umývacie koše
- výškovo nastaviteľný horný kôš
- sklopné priehradky na taniere v dolnom koši (2x)
- etažér na príbory v hornom koši
- kôš na príbory v dolnom koši

Bezpečnosť
- AquaStop so zárukou

Rozmery
- spotrebič (V x Š x H): 81,5 x 44,8 x 57,3 cm

Zvláštne príslušenstvo
SGZ1010 – predĺženie AquaStop
SMZ5000 – súprava: ostrekovacia hlava na plechy, držiak na veľké fľaše či vázy, malý kôš na príbory, držiak malých predmetov
SMZ5003 – sklopné pánty
SMZ5005 – antikorová dekoračná lišta na tesnenie

Rozmerové výkresy na str. 175.

Čím sa pýšia 45 cm umývačky riadu Bosch:**

TimeLight
Vďaka TimeLight letmým pohľadom zistíte, či vaša plne zabudovateľná umývačka stále pracuje a koľko času zostáva do ukončenia programu. Tieto informácie sa totiž striedavo premietajú na podlahu v kuchyni, a to vrátane prípadných chybových hlásení.

Inteligentné riadenie spotreby vody
Premysleným využitím vody sa jej spotreba znížila len na 8,5 litra na jeden cyklus umývania pri štandardnom programe s optimálnymi a hygienickými výsledkami umývania.

PerfectDry
PerfectDry s technológiou Zeolith® jednoducho urobí všetku prácu za vás: zachytí vlhkosť a premení ju na teplý vzduch. Vďaka silnému, ale pritom šetrnému 3D prúdeniu vzduchu sa teplo vo vnútri umývačky rozdelí rovnomerne. A výsledok? Perfektné usušenie akéhokoľvek riadu po každom umytí. Aj plastového.

Na extrémne dôkladné sušenie dokonca aj ťažko sušiteľného riadu možno aktivovať funkciu Extra sušenie: jedným stlačením tlačidla sa zvýši teplota počas cyklu oplachovania a súčasne sa predĺži fáza sušenia. Vďaka tomu sa riad perfektne umyje aj vysuší.

Systém košov VarioFlex Pro
Maximálna flexibilita a pohodlie až pre 9 obedových súprav. Pri spotrebičoch s príborovou zásuvkou Vario dokonce pre 10 obedových súprav.

DuoPower™
Dvojité ostrekovacie rameno v hornom koši zabezpečuje optimálne rozdelenie vody do všetkých rohov umývačky riadu a zaručuje dokonalý výsledok umývania.

* Odporúčaná maloobchodná cena výrobcu. Táto cena je len orientačná, konečnú cenu produktu určia jednotliví predajcovia. ** V závislosti od modelu.
1 Na stupnici triedy energetickej účinnosti od A+++ do D.
2 Ročná spotreba energie a vody na základe 280 štandardných umývacích cyklov (pripojenie na studenú vodu) a spotreby v režimoch s nízkou spotrebou energie. Skutočná spotreba energie závisí od spôsobu používania spotrebiča.
3 Spotreba energie a vody na základe štandardného porovnávacieho programu Eco 50 °C. Skutočná spotreba vody závisí od spôsobu používania spotrebiča.
4 Trieda účinnosti sušenia na základe stupnice od G (najnižšia účinnosť) do A (najvyššia účinnosť).

Rozmerové výkresy umývačiek riadu

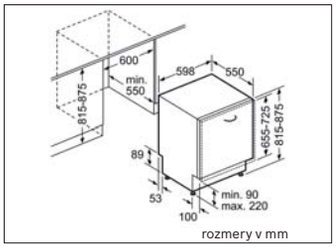

SMV...

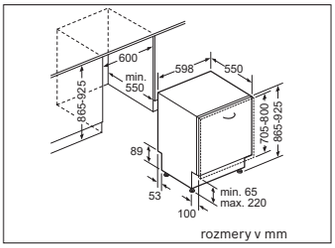

SBE46MX03E

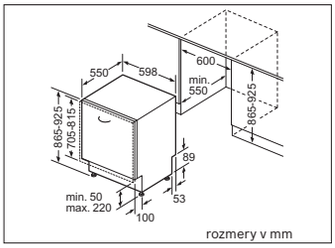

SBE46MX23E

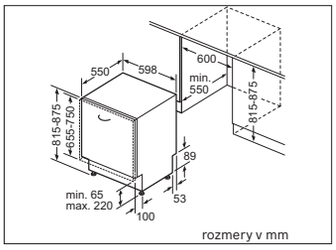

SME46MX03E

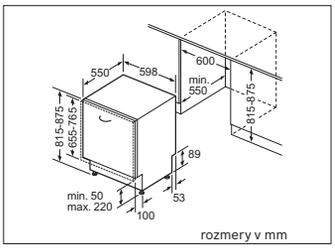

SME46MX23E

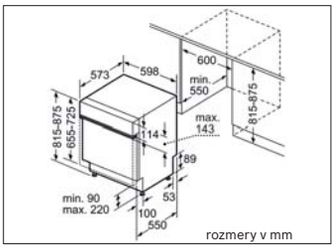

SMI...

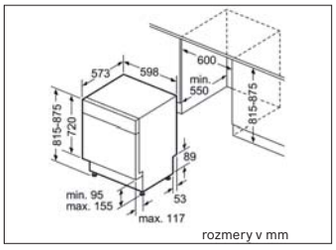

SMU...

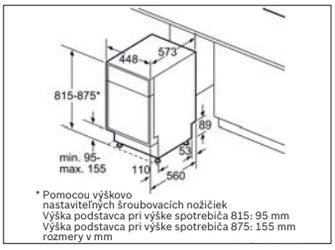

SPU...

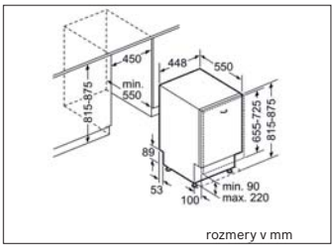

SPV...

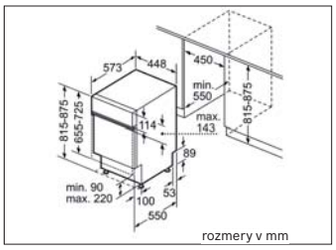

SPI...

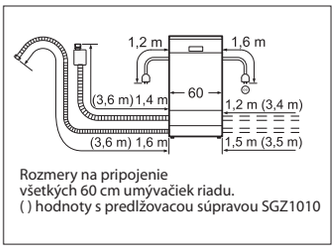

Prehľad možných rozmerov riadu s príborovou zásuvkou Vario alebo bez nej v košoch VarioFlex Pro

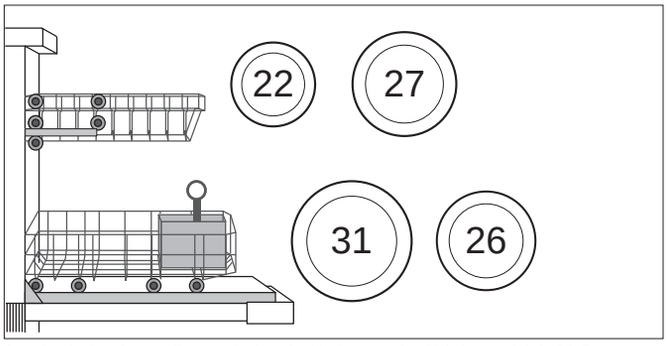

Systém košov bez príborovej zásuvky Vario v umývačkách vysokých 81,5 cm

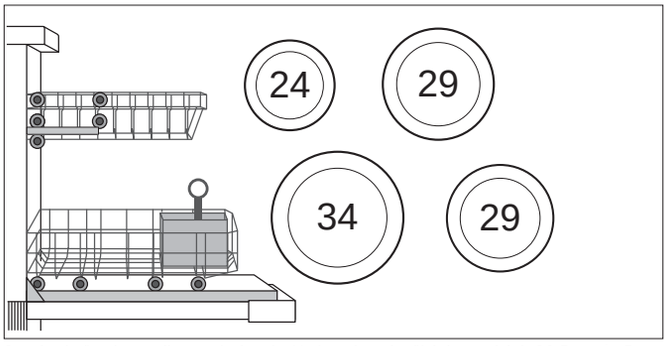

Systém košov bez príborovej zásuvky Vario pri umývačkách vysokých 86,5 cm (o 5 cm vyššia umývačka riadu poskytuje navyše priestor pre vysoký riad v dolnom koši)

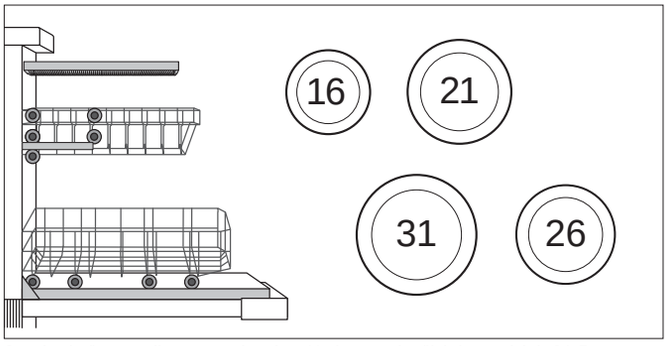

Systém košov s príborovou zásuvkou Vario v umývačkách vysokých 81,5 cm

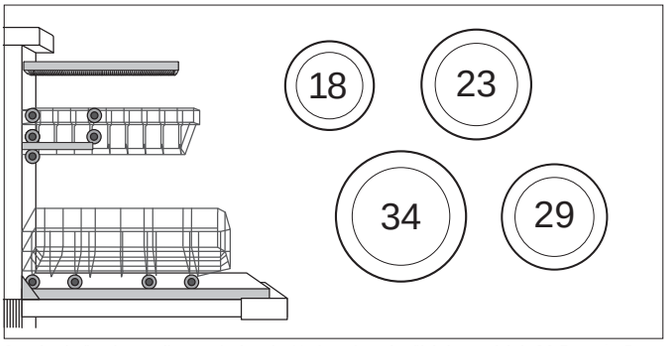

Systém košov bez príborovej zásuvky Vario pri umývačkách vysokých 86,5 cm (o 5 cm vyššia umývačka riadu poskytuje navyše priestor pre vysoký riad v dolnom koši)

Pokyny k inštalácii

Pánty dverí

Umývačky riadu so šírkou 45 cm
Súčasťou dodávky **plne integrovaných umývačiek riadu** sú pánty dverí s nosnosťou dvierok od 2,5 kg do 7,5 kg. V prípade, že máte ťažšie obloženie dverí, sú k dispozícii pánty s nosnosťou 11,5 kg. Tiento pánty môžete zakúpiť v našom zákazníckom servise.
Súčasťou dodávky **integrovaných umývačiek riadu** sú pánty dverí s nosnosťou dvierok od 2,5 kg do 6,5 kg. V prípade, že máte ťažšie obloženie dverí, sú k dispozícii pánty s nosnosťou 11,5 kg. Tiento pánty môžete zakúpiť v našom zákazníckom servise.

Umývačky riadu so šírkou 60 cm
Súčasťou dodávky **plne integrovaných umývačiek riadu s výškou 86,5 cm** sú pánty dverí s nosnosťou dvierok od 3 kg do 10 kg. Náhradné pánty dverí s nosnosťou 11,5 kg sú k dispozícii v našom zákazníckom servise pre modely plne integrovaných umývačiek s hlučnosťou ≥ 40 dB(A).
Pre modely ≤ 39 dB(A) pánty s vyššou nosnosťou nie sú k dispozícii.
Ku všetkým **ostatným** 60 cm umývačkám riadu sa dodávajú pánty dverí s nosnosťou dvierok od 2,5 kg do 8,5 kg. V prípade, že máte ťažšie obloženie dverí, sú k dispozícii pánty s nosnosťou 11,5 kg. Tieto pánty môžete zakúpiť v našom zákazníckom servise.

Poznámka:
Výmenu pántov dverí by mal urobiť len kvalifikovaný technik.
Hmotnosť obloženia dverí musí byť rovnomerne rozložená.

Inštalácia umývačiek s funkciou TimeLight

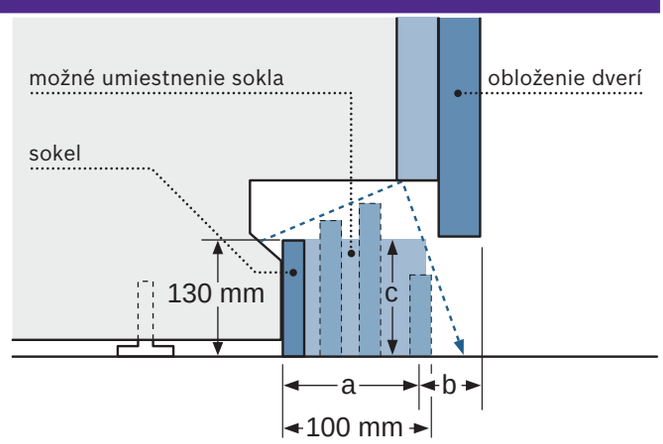

Maximálna veľkosť obloženia dverí
umývačky s výškou 81,5 cm: 725 mm
umývačky s výškou 86,5 cm: 775 mm

Schéma vpravo: vzdialenosť sokla nesmie presiahnuť 60 mm (rozmer **a** – pri 130 mm výške sokla).

Tým získate potrebnú medzeru na projekciu TimeLight (rozmer **b**) a 40 mm odsadenie od obloženia dverí.

Maximálna výška sokla (rozmer **c**) pozri inštalačná tabuľka na stranách 165 a 166:

Nemá zmysel pri vysokej inštalácii!

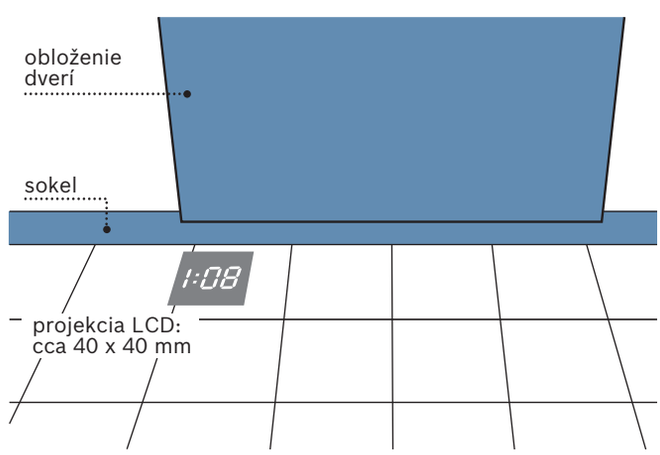

Bosch je najpredávanejšia značka umývačiek riadu na svete.

WORLD'S BRAND NO. 1*

* Kategória umývačky. Zdroj: Euromonitor, objemy predaja, 2017

Pranie

Aus
Baumwolle
Baumwolle Eco
Pflegeleicht
Wolle
ExtraKurz 15'/30'
Schnell/Mix
NightWash
Spülen/Schleudern/Abpumpen
3:37
Temp. °C
U/ min
Fertig in
Speed/Eco Perfect
Bügel- leicht
Wasser Plus

Zabudovateľná práčka, zabudovateľná práčka so sušičkou, plne integrované

Cena: 949 €*

Cena: 1 395 €*

Serie | 6
WIW24340EU

A+++ AquaStop · AntiVibration Design · reload · WaveDrum · ActiveWater Plus

Hodnoty a spotreba
- trieda spotreby energie: A+++ (v rozsahu tried energetickej účinnosti od A do G)
- spotreba energie: 139 kWh/rok[1)]
- spotreba vody: 8 800 l/rok[2)]
- náplň bielizne: 1 – 7 kg
- trieda účinnosti odstreďovania: B
- počet otáčok: 400 – 1 200 ot./min.
- hlučnosť prania/odstreďovania: 42/65 dB(A) re 1 pW[3)]

Špeciálne programy
- špeciálne programy: extra pláchanie/škrobenie, odstreďovanie/odčerpanie, mix, super 15‘/30‘, vlna/ručné pranie, jemné/hodváb

Špeciálne funkcie a nastavenia
- tlačidlá TouchControl: odložený štart, štart/pauza s funkciou reload (možnosť doplniť bielizeň), EcoPerfect/SpeedPerfect, nastavenie počtu otáčok/stop pláchaniu

Komfort a bezpečnosť
- funkcia Reload: máte možnosť pridať bielizeň dokonca aj po začiatku pracieho cyklu
- veľký displej s ukazovateľmi: priebehu programu, počtu otáčok, ukazovatele zvyšného času v minútach, odporúčané náplne a nastavenie konca prania až o 24 hod.
- EcoSilence Drive: tichý asynchrónny motor s dlhou životnosťou
- AquaStop so zárukou
- bezstupňová množstevná automatika
- systém rozpoznania peny
- kontrola nevyváženosti
- protihluková izolácia: izolácia aj v spodnej časti práčky
- signál na konci programu
- 30 cm plniaci otvor, s uhlom otvárania 130°
- kovový háčik zatvárania dverí

Technické informácie
- spotrebič (V x Š x H): 81,8 x 59,6 x 57,4 cm
- nastaviteľná výška sokla: 15 cm
- nastaviteľná hĺbka sokla: 6,5 cm

Zvláštne príslušenstvo
WMZ20441 – výškovo nastaviteľné nohy
WMZ2200 – súprava na upevnenie k podlahe
WMZ2380 – prívod studenej vody/predĺženie AquaStop-u

Rozmerové výkresy na str. 180.

Serie | 6
WKD28541EU

B · ActiveWater · AquaStop

Hodnoty a spotreba
- trieda spotreby energie/účinnosť prania: B/A (v rozsahu tried energetickej účinnosti od A do G)
- spotreba energie pranie/sušenie: 5,5 kWh
- spotreba vody pranie/sušenie: 105 l pri štandardnom programe
- náplň bielizne: 7 kg pranie/4 kg sušenie
- nonstop program pranie/sušenie: 4 kg
- počet otáčok: 600 – 1 400 ot./min.
- hlučnosť prania/odstreďovania: 57/74 dB(A) re 1 pW[3)]

Špeciálne programy
- špeciálne programy: extra pláchanie/škrobenie, program na pranie v noci, mix, extra krátky 15‘, pláchanie/odstredenie, odstredenie/odčerpanie, AlergiaPlus, vlna/ručné pranie, jemné/hodváb
- špeciálny program: program na odstránenie textilných vlákien a žmolkov

Špeciálne funkcie a nastavenia
- tlačidlá pre voliteľné funkcie: štart, nastavenie počtu otáčok, zmena, voľba nastavenia, druh sušenia, teplota a 24 hod. odložený štart

Komfort a bezpečnosť
- AquaStop so zárukou
- veľký displej: ukazovateľ priebehu programu, teploty, nastaveného počtu otáčok, zvyšného času a nastavenie konca prania až o 24 hodín, ukazovateľ ukončenia sušenia
- elektronické ovládanie jedným otočným voličom všetkých pracích a špeciálnych programov
- senzorom riadené sušenie, časovo riadené programy
- systém vrchnej vody
- množstevná automatika
- systém rozpoznania peny
- kontrola nevyváženosti
- signál na konci programu
- detská poistka proti otvoreniu dvierok
- sklený kryt plniaceho otvoru
- záves dverí vľavo
- kovový háčik zatvárania dverí
- elektromagnetická zámka

Technické informácie
- spotrebič (V x Š x H): 82,0 x 59,5 x 58,4 cm
- nastaviteľná výška sokla: 16,5 cm
- nastaviteľná hĺbka sokla: 6,5 cm

Zvláštne príslušenstvo
WMZ2200 – súprava na upevnenie k podlahe
WMZ2380 – prívod studenej vody/predĺženie AquaStop-u

Rozmerové výkresy na str. 180.

AquaStop – záruka značky Bosch v prípade poškodenia vodou – počas celej životnosti spotrebiča

Systém AquaStop vás bezpečne ochráni pred škodami spôsobenými vodou. Postará sa o to celý rad spoľahlivých a vzájomne zladených opatrení: bezpečnostný ventil na vodovodnom kohútiku, dvojitá prívodná hadica s automatickou reguláciou tlaku, vaňa práčky s plavákovým spínačom čerpadla. Bosch za to ručí počas celej životnosti spotrebiča.

* Odporúčaná maloobchodná cena výrobcu. Táto cena je len orientačná, konečnú cenu produktu určia jednotliví predajcovia.

[1] Spotreba energie v kWh za rok na základe 220 štandardných pracích cyklov s programami bavlna 60 °C a 40 °C s celým a polovičným množstvom bielizne a spotreba v režimoch s nízkou spotrebou energie. Skutočná spotreba energie bude závisieť od toho, ako sa spotrebič používa.

[2] Spotreba vody v litroch za rok na základe 220 štandardných pracích cyklov s programami bavlna 60 °C a 40 °C s celým a polovičným množstvom bielizne a spotreba v režimoch s nízkou spotrebou energie. Skutočná spotreba vody bude závisieť od toho, ako sa spotrebič používa.

[3] Úroveň emisií hluku šíreného vzduchom vyjadrená v dB(A) re 1 pW zaokrúhlená na najbližšie celé číslo počas fázy prania a odstreďovania pri štandardnom programe bavlna 60 °C s plným množstvom bielizne.

Rozmerové výkresy zabudovateľnej práčky a kombinácie práčka/sušička

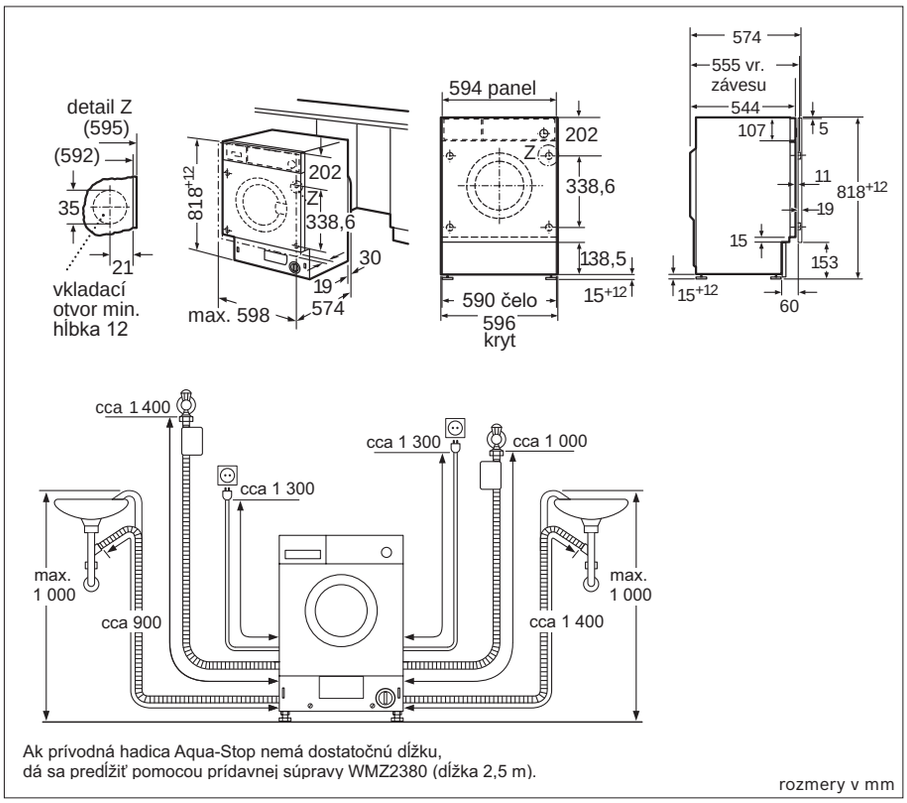

WIW24340EU

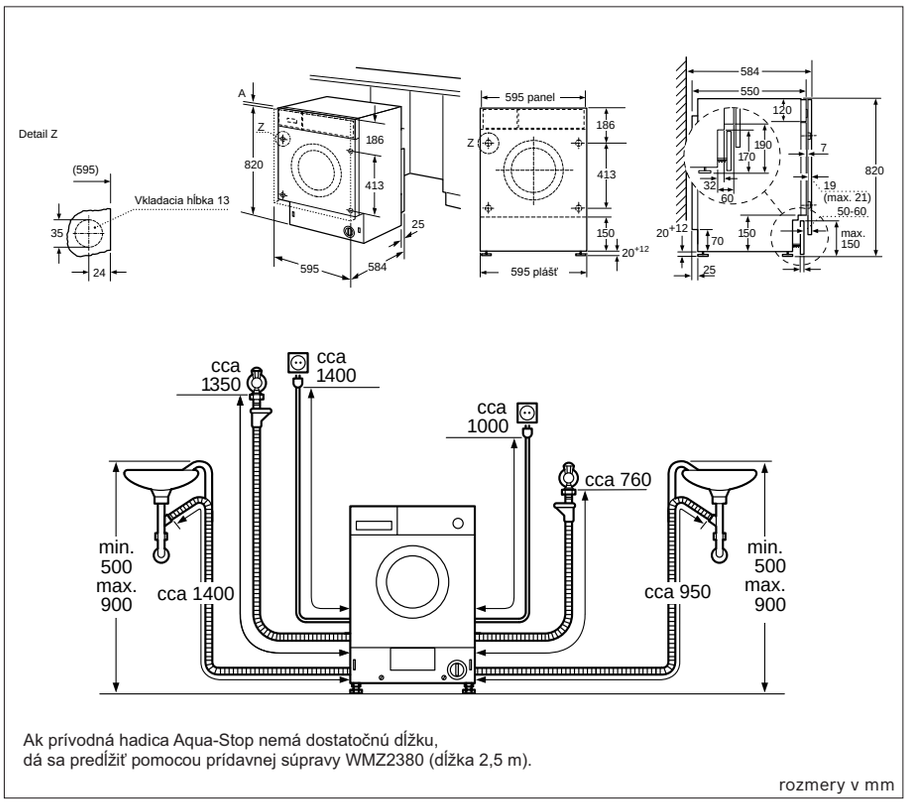

WKD28541EU

Nová voľne stojaca kombinovaná práčka so sušičkou Bosch Serie | 6

Pre istotu: na náš servis sa môžete spoľahnúť

Dostupný, odborne vyškolený, rýchly, to je servis značky Bosch. Pred predajom aj po ňom – počas celej životnosti spotrebiča.

Na vašom názore nám záleží.
Kvalita Bosch aj v servisných službách.

To, čo ste nám vy, naši zákazníci, povedali o kvalitách servisu Bosch v ankete o spokojnosti, hovorí o kvalite servisu na spotrebiče značky Bosch.

Celková spokojnosť so servisom ★★★★½ 4,61

5 hviezdičiek = veľmi dobrý
Výsledky ankety uskutočnenej v roku 2014 našimi koncovými používateľmi.

Bližšie informácie o servisných službách nájdete na našom webe po oskenovaní QR kódu.

Zaručená spoľahlivosť.
Žiadne kompromisy.

Všetky spotrebiče Bosch sú vyrobené maximálne precízne a z vysokokvalitných materiálov. Vďaka tomu výrobca garantuje pre všetky spotrebiče Bosch dvojročnú záruku.

Široká sieť servisov Bosch.
Stačí len zavolať.

Naša široká servisná sieť je zárukou toho, že odborná pomoc je vždy nablízku.

Kvalita servisu priamo od výrobcu.
Originál Bosch.

Sme viazaní kvalitou aj v prípade servisu spotrebičov. Nikto nepozná naše spotrebiče lepšie ako pravidelne školení technici. Pracujú s najnovšími prístrojmi na meranie, diagnostiku a na opravy spotrebičov s využitím výhradne originálnych náhradných dielcov Bosch.

Originálne príslušenstvo.
Účinné čistiace prostriedky.

Inšpirujte sa našou rozsiahlou ponukou príslušenstva. Objavte maximálny komfort obsluhy svojho domáceho spotrebiča a využite všetky jeho možnosti. Zároveň doprajte spotrebiču aj optimálnu starostlivosť a údržbu. Aby sme vám pri tom pomohli, ponúkame celý rad certifikovaných čistiacich a ošetrujúcich prípravkov Bosch. Pri správnej starostlivosti a údržbe vám bude spotrebič slúžiť veľa rokov.

Servis počas celej životnosti spotrebiča priamo od Bosch.

Aj po uplynutí záručnej lehoty spotrebiča sme vždy pripravení pomôcť vám. Môžete sa spoľahnúť na odbornú starostlivosť vyškolených technikov počas celej životnosti vášho spotrebiča. Od chýbajúceho návodu na obsluhu až po jeho opravu – postaráme sa o všetko.

Náhradné dielce a príslušenstvo.
Rýchlo a spoľahlivo.

Náhradné dielce a príslušenstvo dodávame do 48 hodín bez ohľadu na to, o aký typ domáceho spotrebiča Bosch ide. Dôležité dielce máme na sklade minimálne 10 rokov aj po ukončení výroby daného spotrebiča. Tak vám zaručíme, že si kvalitu spotrebiča Bosch môžete užívať veľmi dlho.

Výška recyklačného príspevku (s platnosťou od 1. 1. 2013)

Druh elektrospotrebiča	Poplatok vr. DPH
chladiace a mraziace spotrebiče	15,42 €
malé chladničky (max. vonkajšie rozmery 900 x 650 x 650 mm)	8,22 €
práčky, sušičky	4,92 €
umývačky riadu	4,92 €
sporáky, rúry, sklokeramické dosky	4,92 €
odsávače pár nad 20 kg	4,92 €
odsávače pár od 10 do 20 kg	1,38 €
mikrovlnné rúry	1,38 €
odsávače pár do 10 kg	0,72 €
Domino dosky	0,72 €
iné veľké domáce spotrebiče (do 10 kg, dvojplatničky...)	0,72 €
plynové dosky, celoplynové sporáky	0,00 €

Domáce spotrebiče Bosch majú svoju stránku už aj na Facebooku. Ak ste aj vy fanúšikom najnovších technologických inovácií, pridajte sa k nám a získajte veľa výhod a exkluzívnych informácií.
Radi vám odpovieme na všetky otázky a privítame vaše komentáre a návrhy.
Tešíme sa na vás na www.facebook.com/BoschHomeczsk.

Váš odborný predajca Bosch:

BSH domácí spotřebiče s. r. o.
Org. zložka Bratislava
Trnavská cesta 50, 821 02 Bratislava
tel.: +421 2 4445 2041, fax: +421 2 4848 4240
e-mail: bosch.spotrebice@bshg.com
www.bosch-home.com/sk

Q8ASKB0318

AG Geronimo 12/2017. Tištěno v ČR. Případné rozdíly v barevnosti jsou způsobeny technikou tisku.

Zmeny technických parametrov a vybavenia sú vyhradené bez upozornenia. Ilustračné obrázky nemusia vždy zodpovedať sortimentu pre SR. Všetky hodnoty deklarované výrobcom/dodávateľom v tomto dokumente boli získané na základe meraní uskutočnených v laboratórnych podmienkach podľa príslušných smerníc Európskeho práva. Hodnoty namerané pri bežnej prevádzke spotrebiča sa môžu od deklarovaných hodnôt odlišovať.
© BSH domácí spotřebiče s. r. o.

Aktualizácia 1. 4. 2018